Ganz geheim!

Nr. 89.

Atlas
deutscher und ausländischer
Seeflugzeuge.

Warnemünde 1917.
Seeflugzeug-Versuchs-Kommando.

Ganz geheim!
Titel A. Nr. 2

A 31

Dieses ist ein geheimer Gegenstand im Sinne des § 1 des Gesetzes gegen den Verrat militärischer Geheimnisse vom 3. Juni 1914 (M.-V.-Bl. 1914).

Verstöße gegen dieses Gesetz werden strafrechtlich verfolgt.

Seeflugzeug-Versuchs-Kommando
Warnemünde.

Der Reichsverkehrsminister
für Luft- und Kraftfahrwesen
Abteilung

X
361

5394

Ganz geheim!

№ 89

Atlas
deutscher und ausländischer
Seeflugzeuge.

Warnemünde 1917.
Seeflugzeug-Versuchs-Kommando.

Der Reichsverkehrsminister
für Luft- und Kraftfahrwesen
Abteilung

9.46
F. 7. 79

BIBLIOTEKA
KRAKÓW
Politechniczna

II 5394

Akc. Nr. 5255/50

Vorwort.

Die Zeichnungen waren zunächst nur dazu bestimmt, als Grundlage zur Beurteilung der Flugzeuge im engen Rahmen des S.-V.-K. zu dienen um auch später eine Durcharbeit des vorhandenen Materials zu ermöglichen. Erst später wurden die vorhandenen Blätter zu vorliegendem Atlas zusammengestellt. Infolgedessen stimmen einige Bezeichnungen in den Zeichnungen und Tabellen nicht überein, da die Einführung der Marine Typenbezeichnungen auf Grund der militärischen Verwendung (siehe B., FT, C 2 MG. usw.) erst viel später erfolgte. Bei Unstimmigkeiten sind die Tabellen maßgebend.

Während der Vorarbeiten für die Drucklegung waren die Anfang 1917 begonnenen Stabilitätsversuche beim S.-V.-K. so weit durchgeführt, daß den Zeichnungen schon einige Kurvenblätter beigegeben werden konnten.

Einteilung.

Teil I.

Zeichnungen der Typenflugzeuge, aufgenommen beim Seeflugzeug-Versuchs-Kommando nach erfolgten Abnahmeflügen.
Die Zeichnungen sind nach Firmen alphabetisch geordnet, innerhalb der Firmen nach folgenden Gruppen:

1) Einmotorige Flugzeuge,
   a) Einsitzer;
   b) Mehrsitzer;
2) Zweimotorige Flugzeuge;
3) Drei- und mehrmotorige Flugzeuge

und zwar innerhalb jeder Gruppe nach Gesamtmotorleistungen, mit den höchsten Leistungen beginnend. Bei gleichen Motorleistungen kommen die neuesten Flugzeuge zuerst.

Teil II.

Stabilitätsblätter. In den Kurvenblättern sind die Versuchsergebnisse dargestellt, wie sie an den einzelnen Flugzeugen für die Stabilität auf dem Wasser beim S.-V.-K. gefunden wurden. Die Blätter sind geordnet wie die Gruppen in Teil I. In den einzelnen Gruppen sind die Flugzeuge nach Firmen alphabetisch geordnet, innerhalb der Firmen nach Gesamtmotorleistungen, mit den höchsten Leistungen beginnend. Bei gleichen Motorleistungen kommen die neuesten Flugzeuge zuerst.

Teil III.

Tabellen in denen die wichtigsten Konstruktionsdaten der in Teil I dargestellten Flugzeuge enthalten sind.
Die Tabellen sind nach den gleichen Gesichtspunkten wie Teil II geordnet.

Besondere Erläuterungen sind den einzelnen Teilen vorangestellt.

Abkürzungen.

B. = Bombenflugzeng;
B. FT. = Bombenflugzeug mit FT.-Geber;
HFT. = FT.-Flugzeug mit Geber und Empfänger;
C. = bewaffnetes zweisitziges Flugzeug mit einem M-G;
C. 2 M-G = bewaffnetes zweisitziges Flugzeug mit einem starren und einem beweglichen M-G.;
C. HFT. = bewaffnetes HFT.-Flugzeug (siehe oben);
E. = Einsitzer-Flugboot mit einem oder zwei starren M-G.;
ED. = Einsitzer-Schwimmer-Flugzeug mit einem oder zwei starren M-G.;
T. = Torpedo-Flugzeug, kann auch zum Bomben- und Minenwerfen gebraucht werden;
G. = Großflugzeug, zwei Motore;
R. = Riesenflugzeug, drei und mehr Motore.

Inhaltsverzeichnis

nach Firmen geordnet.

Deutschland.			Motor PS.	Motor Firma	Mar. Nr.	Zeichng. Nr.	Zeichng. S.	Stab.-Bl. Nr.	Stab.-Bl. S.	Tabelle lf. Nr.	Tabelle S.
Albatros	ED.	1917	160	Merced.	911	1	7	—	—	1	71
„	ED.	1917	160	Merced.	949	1	7	1	61	2	71
„	ED.	1916	160	Merced.	747	2	8	—	—	3	71
„	T.	1916	2×150	Merced.	527	3	9	—	—	48	79
Ago	C.	1916	220	Merced.	586	4	10	—	—	12	73
Brandenburg	ED.	1917	220	Benz	990	5	11	—	—	4	71
„	ED.	1917	160	Maybach	914	6	12	—	—	5	71
„	ED.	1917	150	Benz	1067	6	12	2	61	6	71
„	ED.	1916	150	Benz	784	7	13	3	62	7	71
„	E.	1916	150	Benz	946	8	14	4	62	8	72
„	C. 2 M-G	1917	160	Merced.	1014	9	15	—	—	13	73
„	B.	1916	160	Merced.	629	10	16	—	—	14	73
„	B. FT.	1916	160	Merced.	756	11	17	—	—	15	73
„	B. FT.	1916	160	Merced.	602	11	17	—	—	16	73
„	C.	1916	150	Benz	513	12	18	5	63	17	73
„	T.	1917	2×160	Merced.	700	13	19	—	—	49	79
„	T.	1916	2×160	Merced.	620	14	20	—	—	50	79
„	T.	1916	2×160	Merced.	647	14	20	—	—	51	79
K. W. Danzig	B. FT.	1917	150	Benz	470	15	21	—	—	18	73
„	B. FT.	1917	150	Benz	470	15	21	—	—	19	74
Friedrichshafen	ED.	1916	160	Merced.	749	16	22	—	—	9	72
„	C. FT.	1917	240	Maybach	669	17	23	—	—	20	74
„	C. HFT.	1917	220	Benz	645	18	24	6	63	21	74
„	C. HFT.	1917	220	Benz	643	19	25	7	64	22	74
„	C. HFT.	1917	220	Benz	643	20	26	7	64	23	74
„	C. HFT.	1917	220	Benz	587	21	27	8	64	24	74
„	C.	1915	160	Maybach	274	22	28	—	—	25	74
„	HFT.	1917	150	Benz	876	23	29	—	—	26	75
„	HFT.	1916	150	Benz	829	24	30	—	—	27	75
„	B. FT.	1916	150	Benz	691	24	30	—	—	28	75
„	FT.	1916	150	Benz	718	25	31	—	—	29	75
„	C. 2 M-G	1917	150	Benz	1117	26	32	9	65	30	75
„	HFT.	1917	150	Benz	1096	—	—	10	65	—	—
„	C. HFT.	1917	150	Benz	1004	26	32	11 12	66	31	75
„	C. 2 M-G	1916	150	Benz	933	27	33	—	—	32	75

Deutschland.			Motor PS.	Motor Firma	Mar. Nr.	Zeichng. Nr.	Zeichng. S.	Stab.-Bl. Nr.	Stab.-Bl. S.	Tabelle lf. Nr.	Tabelle S.
Friedrichshafen	C.	1917	150	Benz	932	28	34	—	—	33	76
„	C.	1917	150	Benz	932	28	34	—	—	34	76
„	C.	1916	150	Benz	819	29	35	—	—	35	76
„	C.	1916	150	Benz	745	30	36	—	—	36	76
„	T.	1917	2×150	Benz	997	31	37	—	—	52	79
„	T.	1916	2×150	Benz	678	32	38	—	—	53	79
„	G.	1916	2×160	Merced.	300	33	39	—	—	54	79
Gotha	B.	1917	260	Merced.	842	34	40	—	—	37	76
„	C.	1916	240	Maybach	476	35	41	—	—	38	76
„	B. FT.	1917	160	Merced.	944	36	42	13	67	39	76
„	T.	1917	2×220	Benz	801	37	43	—	—	55	80
„	T.	1917	2×160	Merced.	995	38	44	—	—	56	80
„	T.	1917	2×160	Merced.	679	38	44	—	—	57	80
„	G.	1916	2×120	Argus	676	39	45	—	—	58	80
„	G.	1916	2×100	Merced.	672	39	45	—	—	59	80
„	G.	1916	2×160	Merced.	120	40	46	—	—	60	80
Oertz	C.	1916	240	Maybach	1157	41	47	—	—	40	77
„	G.	1917	2×240	Maybach	281	42	48	—	—	61	80
„	G.	1917	2×240	Maybach	281	43	49	—	—	61	80
Rumpler	ED.	1916	160	Merced.	751	44	50	14	67	10	72
Sablatnig	ED.	1917	150	Benz	900	45	51	—	—	11	72
„	HFT.	1917	150	Benz	1230	46	52	15	68	41	77
„	HFT.	1917	150	Benz	979	47	53	16	68	42	77
„	HFT.	1917	150	Benz	978	47	53	16	68	43	77
„	B.	1917	150	Benz	969	48	54	—	—	44	77
„	B. FT.	1916	160	Merced.	609	49	55	17	69	45	77
Travemünde	C. FT.	1917	220	Merced.	1147	50	56	18	69	46	77
„	C. FT.	1916	220	Merced.	677	51	57	—	—	47	78
England.											
Sopwith	B. ED.	1916	100	Gnome	—	52	58	—	—	—	—
Verein. Staaten v. N.-A.											
Benoist	C.	1916	2×200	Robert	—	53	59	—	—	—	—

BIBLIOTEKA
KRAKÓW
Politechniczna

Inhaltsverzeichnis

nach Flugzeug-Typen geordnet.

Deutschland.			Motor PS.	Motor Firma	Mar. Nr.	Zeichng. Nr.	Zeichng. S.	Stab.-Bl. Nr.	Stab.-Bl. S.	Tabelle lf. Nr.	Tabelle S.
Einmotorige Flugzeuge.											
a) Einsitzer.											
Albatros	ED.	1917	160	Merced.	911	1	7	—	—	1	71
„	ED.	1917	160	Merced.	949	1	7	1	61	2	71
„	ED.	1916	160	Merced.	747	2	8	—	—	3	71
Brandenburg	ED.	1917	220	Benz	990	5	11	—	—	4	71
„	ED.	1917	160	Maybach	914	6	12	—	—	5	71
„	ED.	1917	150	Benz	1067	6	12	2	61	6	71
„	ED.	1916	150	Benz	784	7	13	3	62	7	71
„	E.	1916	150	Benz	946	8	14	4	62	8	72
Friedrichshafen	ED.	1916	160	Merced.	749	16	22	—	—	9	72
Rumpler	ED.	1916	160	Merced.	751	44	50	14	67	10	72
Sablatnig	ED.	1917	150	Benz	900	45	51	—	—	11	72
b) Mehrsitzer.											
Ago	C.	1916	220	Benz	586	4	10	—	—	12	73
Brandenburg	C. 2 M-G	1917	160	Merced.	1014	9	15	—	—	13	73
„	B.	1916	160	Merced.	629	10	16	—	—	14	73
„	B. FT.	1916	160	Merced.	756	11	17	—	—	15	73
„	B. FT.	1916	160	Merced.	602	11	17	—	—	16	73
„	C.	1916	150	Benz	513	12	18	5	63	17	73
K. W. Danzig	B. FT.	1917	150	Benz	470	15	21	—	—	18	73
„	B. FT.	1917	150	Benz	470	15	21	—	—	19	74
Friedrichshafen	C. FT.	1917	240	Maybach	669	17	23	—	—	20	74
„	C. HFT.	1917	220	Benz	645	18	24	6	63	21	74
„	C. HFT.	1917	220	Benz	643	19	25	7	64	22	74
„	C. HFT.	1917	220	Benz	643	20	26	7	64	23	74
„	C. HFT.	1917	220	Benz	587	21	27	8	64	24	74
„	C.	1915	160	Maybach	274	22	28	—	—	25	74
„	HFT.	1917	150	Benz	876	23	29	—	—	26	74
„	HFT.	1916	150	Benz	829	24	30	—	—	27	75
„	B. FT.	1916	150	Benz	718	25	31	—	—	29	75
„	C. 2 M-G	1917	150	Benz	1117	26	32	9	65	30	75
„	HFT.	1917	150	Benz	1096	—	—	10	65	—	—

Deutschland.			Motor PS.	Motor Firma	Mar. Nr.	Zeichng. Nr.	Zeichng. S.	Stab.-Bl. Nr.	Stab.-Bl. S.	Tabelle lf. Nr.	Tabelle S.
Friedrichshafen	C. HFT.	1917	150	Benz	1004	26	32	11 12	66	31	75
„	C. 2 M-G	1916	150	Benz	933	27	33	—	—	32	75
„	C.	1917	150	Benz	932	28	34	—	—	33	76
„	C.	1917	150	Benz	932	28	34	—	—	34	76
„	C.	1916	150	Benz	819	29	37	—	—	35	76
„	C.	1916	150	Benz	745	30	36	—	—	36	76
Gotha	B.	1917	260	Merced.	842	34	40	—	—	37	76
„	C.	1916	240	Maybach	476	35	41	—	—	38	76
„	B. FT.	1917	160	Merced.	944	36	42	13	67	39	76
Oertz	C.	1916	240	Maybach	1157	41	47	—	—	40	77
Sablatnig	HFT.	1917	150	Benz	1230	46	52	15	68	41	77
„	HFT.	1917	150	Benz	979	47	53	16	68	42	77
„	HFT.	1917	150	Benz	978	47	53	16	68	43	77
„	B.	1917	150	Benz	969	48	54	—	—	44	77
„	B. FT.	1916	160	Merced.	609	49	55	17	69	45	77
Travemünde	C. FT.	1917	220	Merced.	1147	50	56	18	69	46	77
„	C. FT.	1916	220	Merced.	677	51	57	—	—	47	78
Zweimotorige Flugzeuge.											
Albatros	T.	1916	2×160	Merced.	527	3	9	—	—	48	79
Brandenburg	T.	1917	2×160	Merced.	700	13	19	—	—	49	79
„	T.	1916	2×160	Merced.	620	14	20	—	—	50	79
„	T.	1916	2×160	Merced.	647	14	20	—	—	51	79
Friedrichshafen	T.	1917	2×150	Benz	997	31	37	—	—	52	79
„	T.	1916	2×150	Benz	678	32	38	—	—	53	79
„	G.	1916	2×160	Merced.	300	33	39	—	—	54	79
Gotha	T.	1917	2×220	Benz	801	37	43	—	—	55	80
„	T.	1917	2×160	Merced.	995	38	44	—	—	56	80
„	T.	1917	2×160	Merced.	679	38	44	—	—	57	80
„	G.	1916	2×120	Argus	676	39	45	—	—	58	80
„	G.	1916	2×100	Merced.	672	39	45	—	—	59	80
„ (Ursinus)	G.	1916	2×160	Merced.	120	40	46	—	—	60	80
Oertz	G.	1917	2×240	Maybach	281	42	48	—	—	61	80
„	G.	1917	2×240	Maybach	281	43	49	—	—	61	80

Typenzeichnungen.

Zeichnungen der Typenflugzeuge, aufgenommen beim Seeflugzeug-Versuchs-Kommando nach erfolgten Abnahmeflügen.

Die Zeichnungen sind nach Firmen alphabetisch geordnet, innerhalb der Firmen nach folgenden Gruppen:

1) Einmotorige Flugzeuge,
   a) Einsitzer;
   b) Mehrsitzer;
2) Zweimotorige Flugzeuge;
3) Drei- und mehrmotorige Flugzeuge

und zwar innerhalb jeder Gruppe nach Gesamtmotorleistungen, mit den höchsten Leistungen beginnend. Bei gleichen Motorleistungen kommen die neuesten Flugzeuge zuerst.

Zeichnung Nr. 1.

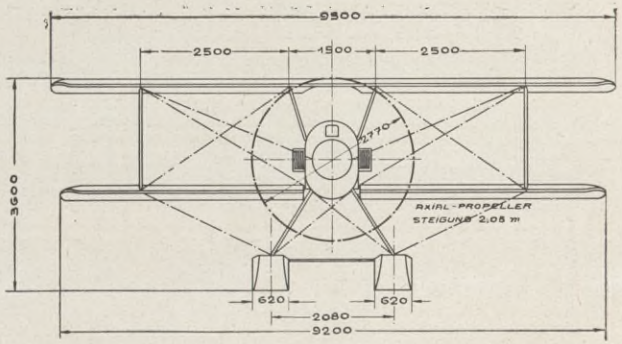

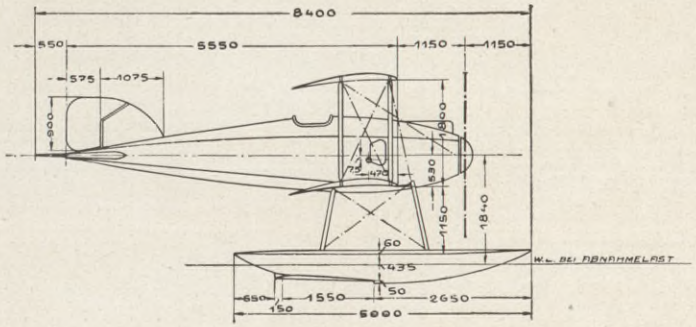

AUF MOTORACHSE BEZOGEN

" " ±0°

ALBATROS TYPE: W4

MARINE No 902, 903 ÷ 911.

MAR No	MOTOR	EIN-RICHTUNG	AUFTR. ANGEL ABGEL	BETR. STOFFE VOLL ABNAHME l	kg	STD	LEERGEW ZULADG. ABNAHME kg	STEIGZEITEN 500 800 1000 m/MIN	1500 2000 3000 m/MIN	BARO-METER BODEN TEMP mm GRAD	GESCHWIND. START STEIG km/STD	HORIZ LANDG km/STD	ANLAUF WIND SEK m/SEK	TRAGFL. MIT QUERUD qm	BELASTUNG G/F kg/qm	G/PS_e kg/PS_e	QUERUD. HÖHENRUD SEITENRUD qm	MITTL. SPANNW SCHWINN ENTFERN m	SCHWIMMER GEWICHT INHALT kg/l	GEW JNH kg/l	METACENTR HÖHE MG m	MIG m	MASSENTR MOMENT BEI ABNAHME kg cm²	TRÄG-HEITS-ARM m	BEMERKUNG
	NEUNWERT BRENNSTS																								
911	M	1 MG	5.9.16	160	115	2 1/2	790			7,5	75 G	158/60	10	31,60	33,9	6,15	2,00	9,35	55	0,05					
	160	EINS	16.2.17				280	4		11,5			1				1,85	2,08	1100						
	174		28.3.17	144	104	2 1/4	1070	5		20							0,75								
949	M	2 MG	4.10.16	160	115	2 1/2	784			8,5	756	160	15	31,60	33,7	5,98	2,00	9,35	55	0,05	3,78	3,75			
	160	EINS	25.2.17				280	4		12,5			0-1				1,85	2,08	1100						
	178		28.3.17	105	75,5	1 3/4	1064	5,5		23	+4°						0,75								

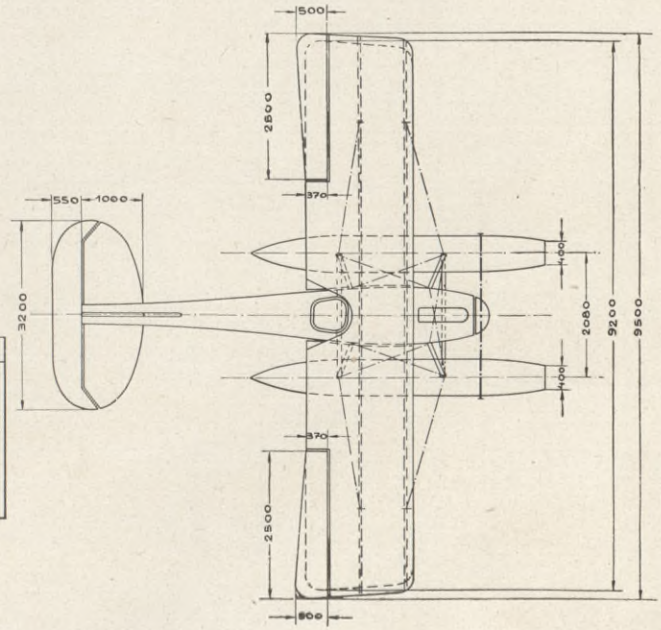

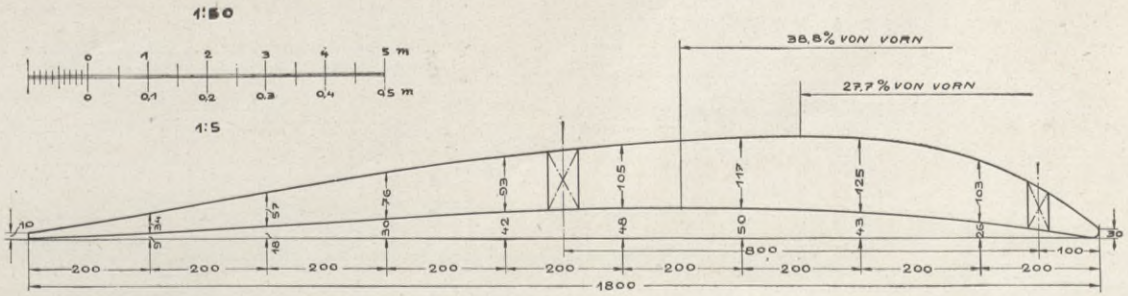

Seeflugzeug-Versuchs-Kommando.
Konstr. u. Techn. Versuchs-Abteilung.
Meesen
Marine-Baumeister.

BIBLIOTEKA
KRAKÓW

Zeichnung Nr. 2.

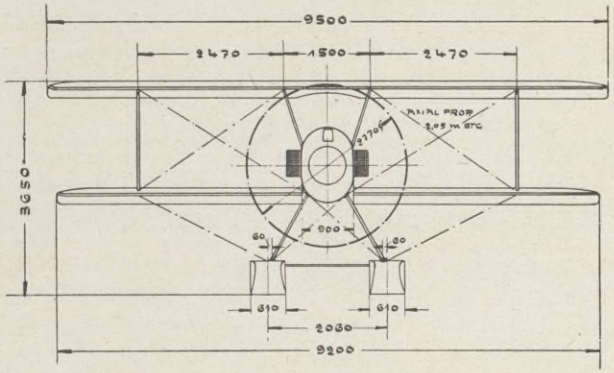

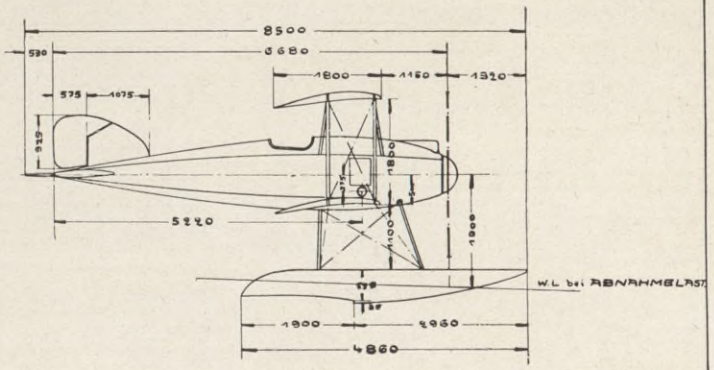

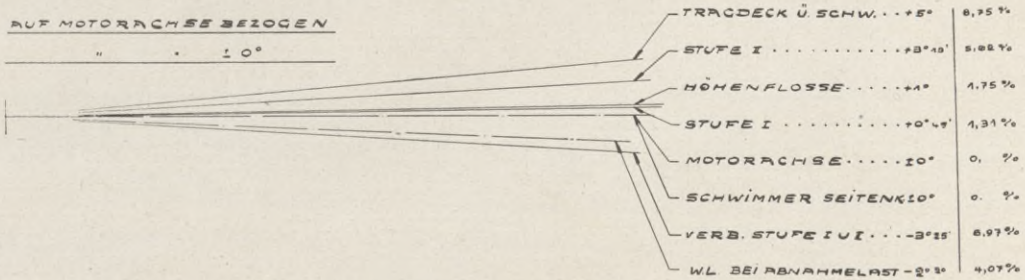

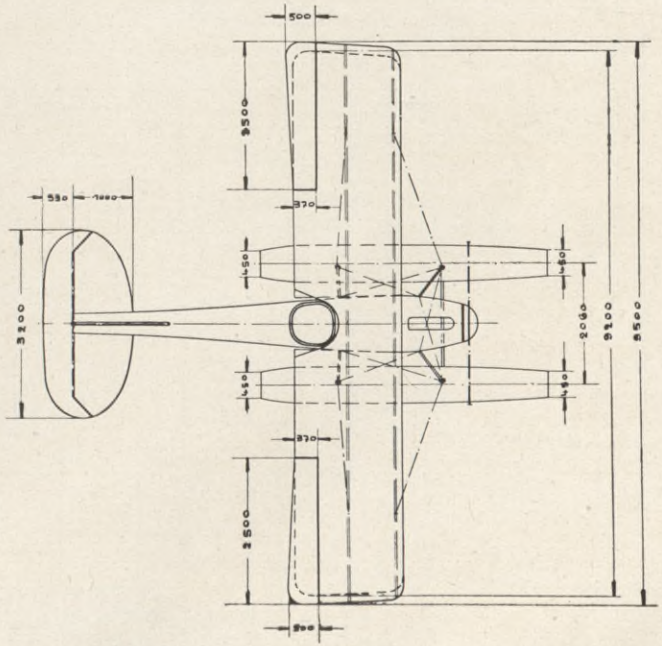

ALBATROS SEEKAMPFFLUGZEUG W4

MARINE No. 747, 785, 786.

NAR No.	MOTOR	EIN-RICH-TUNG	ANGE-LIEFERT / ABGE-LIEFERT	LEERGEW. / ZULADG. / ABNAHME	STEIGZEITEN		GESCHWIND. START STEIG	GESCHWIND. HORIZ. LANDG	ANLAUF WIND	TRAGFL. MIT QUERRUD.	BELASTG. C/F	BELASTG. C/PS	QUERRUD. HÖHENRUD. SEITENRUD.	MITTL. SPANNW. SCHWIM. ENTFERN.	SCHWIMMER GEWICHT / INHALT	SCHWIMMER GEW. / INH.	METACENTR. HÖHE MC	METACENTR. HÖHE MIC	BEMERKUNGEN
	NENNWERT BREMS PS			kg	m/min	m/min	km/STD.	km/STD	SEK m/SEK	qm	kg/qm	kg/PS	qm	m	kg/l	kg/l	m	m	BETRIEBSSTOFFE:
747	180	MG	28.8.16	700		8		155	6	31	34,6	6,18	2,0	9,35	94	0,048	2,92	2,56	VOLL 3 STD
	174,5		29.9.16	280		11,5			6-8				1,83						ABNAHME 2 STD
				1070	5	22,5							0,73	2,08	1100				

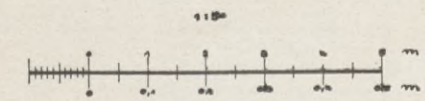

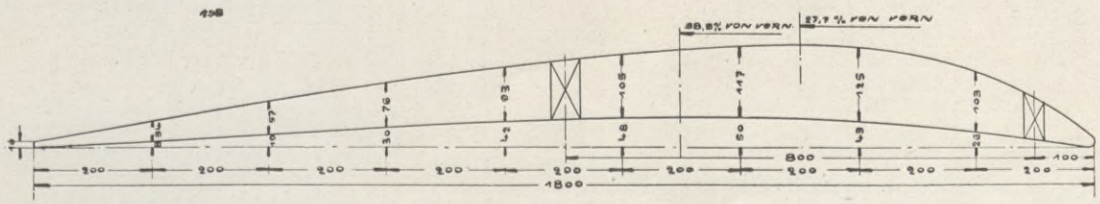

Seeflugzeug-Versuchs-Kommando.
Konstr. u. Techn. Versuchs-Abteilung.
Nessen
Marine-Baumeister.

BIBLIOTEKA
KRAKÓW
Politechniczna

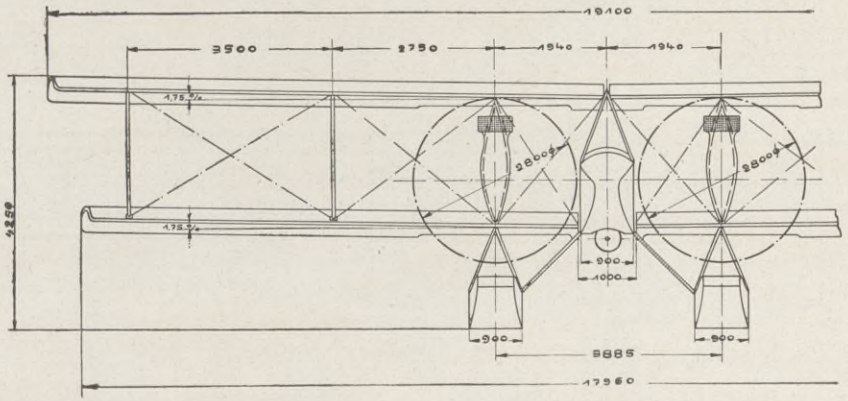

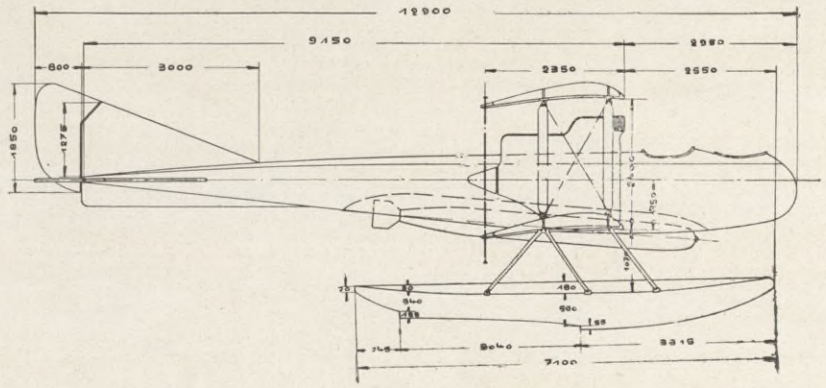

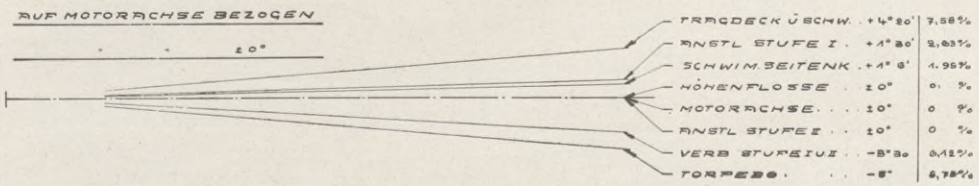

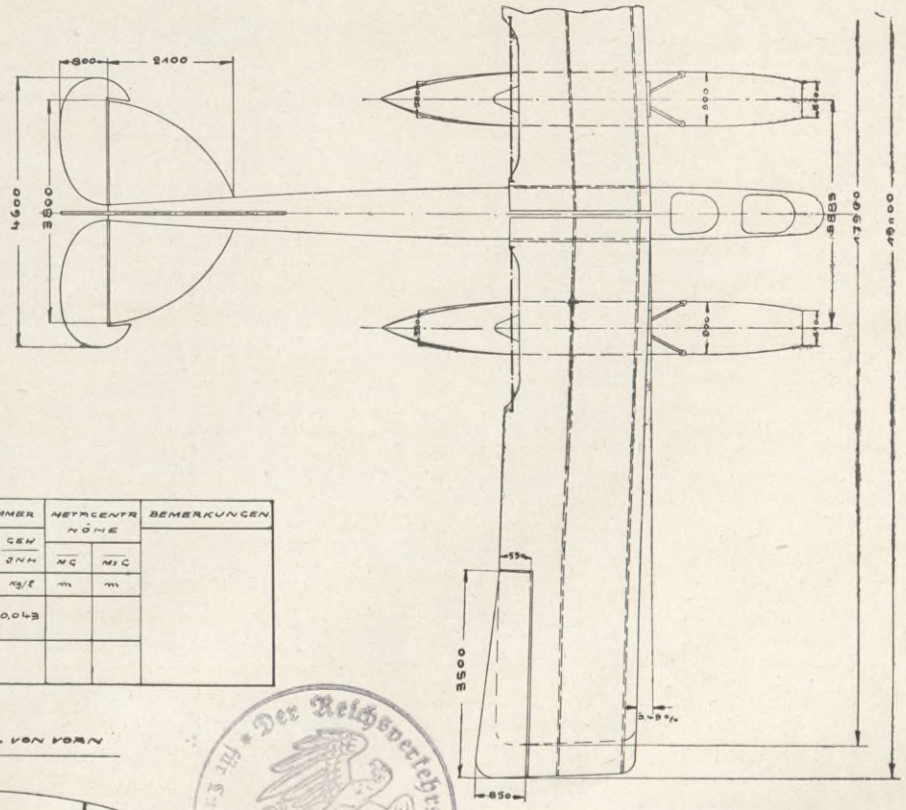

ALBATROS TYPE V T

MARINE No 527

MAR No	MOTOR	EINRICHTUNG	ANGEL ABGEL	BETRSTOFFE VOLL ABNAHME			LEERGW ZULADG ABNAHM	STEIGZEITEN		GESCHWIND START STEIG	GESCHWIND HORIZ LANDG	ANLAUF WIND	TRAGFL MIT QUERRUD.	BELASTG G/F	BELASTG G/PS	QUERRUD HÖHENR SEITENR	MITTL SPANNH SCHWIM. ENTFERN	SCHWIMMER GEWICHT INHALT	SCHWIMMER GEW ÜNH	NETZCENTR HÖHE NC	NETZCENTR HÖHE MIC	BEMERKUNGEN
							500	1800														
							800	2000														
							1000	3000														
	NENNWERT BREMSPS			l	Kg	STD	Kg	m/MIN	m/MIN	Km/STD	Km/STD	SEK m/SEK	qm	Kg/qm	Kg/PS	qm	m	Kg/l	Kg/l	m	m	
527	200	F	A 5 16	744	530	6	2075	12	1900m		118	120	88.94	35.7	10.78	4.8	18.83	147	0,043			
							1424	25	m 50 MIN							3.8						
	3245		S 8 16	472	340	4	3519	37				0				1.5	3885	3400				

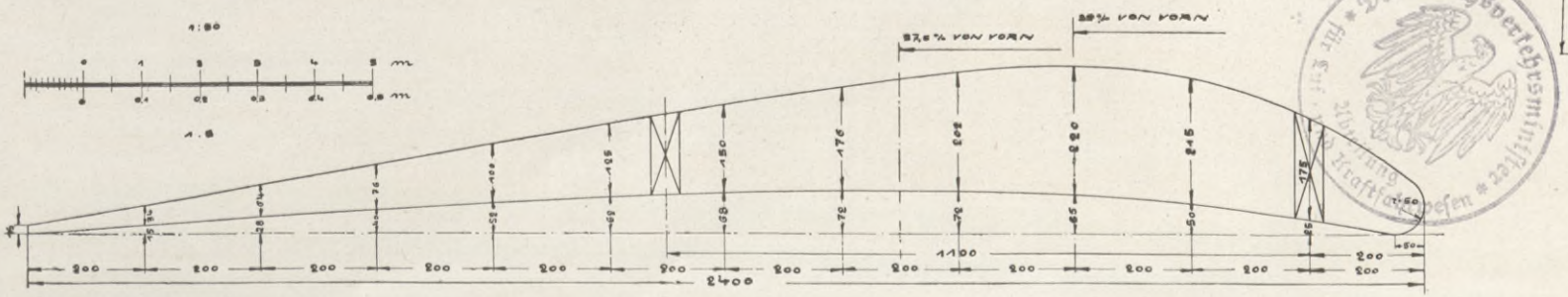

Der Reichsverkehrsministerium für Luftfahrt Abteilung Kraftfahrzeugen

Seeflugzeug-Versuchs-Kommando.
Konstr. u. Techn. Versuchs-Abteilung.
Meesen
Marine-Baumeister.

BIBLIOTEKA
KRAKÓW
Politechniczna

Zeichnung Nr. 4.

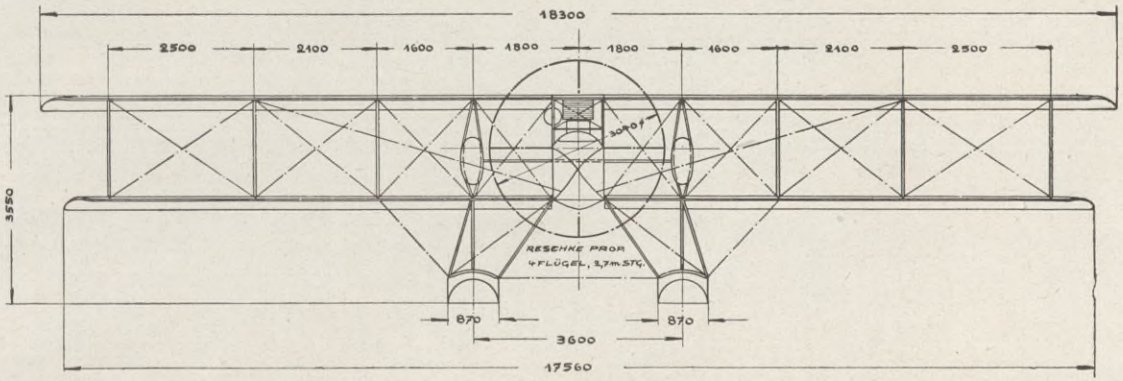

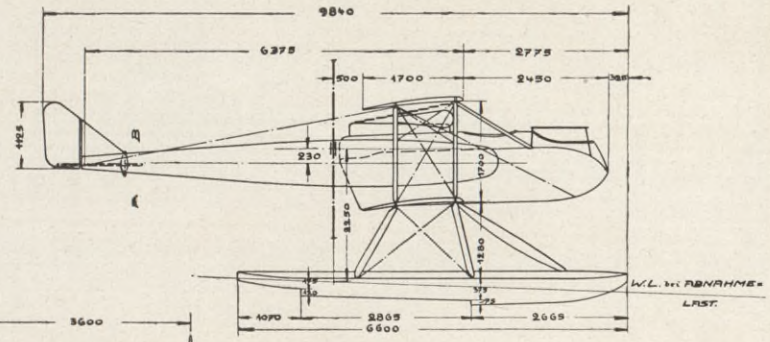

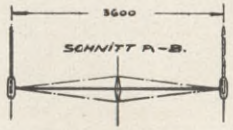

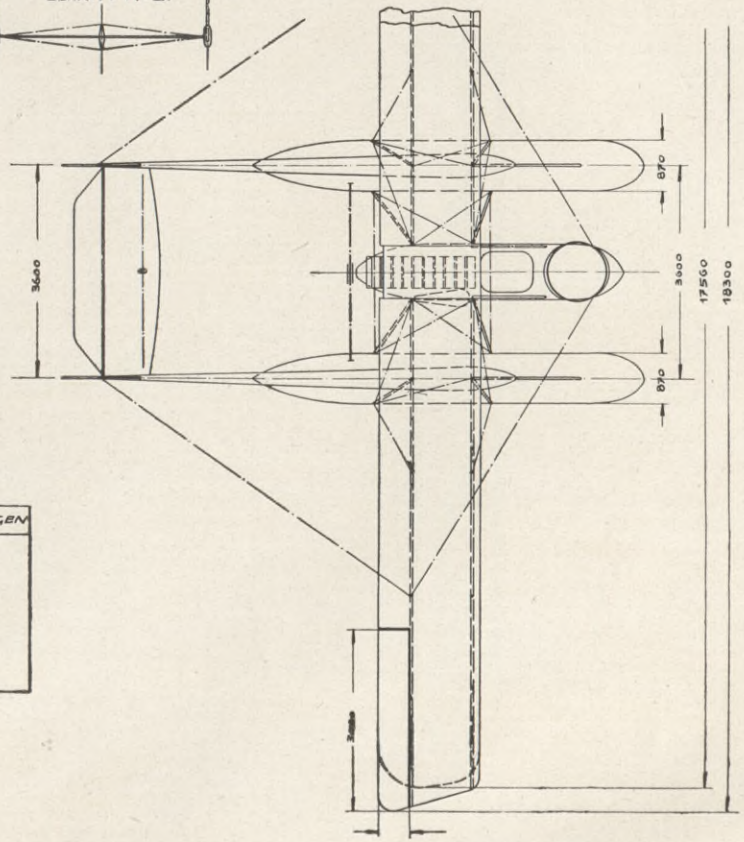

AGO TYPE C.II.

MARINE No 586

MAR No	MOTOR	EIN-RICHTUNG	ANGEL. ABGEL.	BETRSTOFFE VOLL			LEERGEW. ZULADG.	STEIGZEITEN		GESCHWIND. START	HORIZ.	ANLAUF WIND	TRAGFL. MIT QUERRUD.	BELASTG. Q	Q	QUERRUD. HÖHENRUD.		MITTL. SPANNW. SCHWIM. ENTFER.	SCHWIMMER GEWICHT INHALT	GEW. JNH.	METACENTR. HÖHE		BEMERKUNGEN
								500	1500														
								800	2000														
								1000	3000														
				ABNAHME			ABNAHME			STEIG.	LANDG		QUERRUD.	F	PS0	SEITENRUD.		ENTFER.	INHALT	JNH.	MG	MG	
	NENNWERT BREMS PS.			L	Kg.	STD.	Kg	m/min	m/min	Km/STD.	Km/STD.	SEK. m/SEK.	qm	Kg/qm	Kg/PS0	qm		m	Kg/L	Kg/L	m	m	
586	220	M. G.	30.0.16	475	342	5½	1316		14	100	137	18	59	33	8,39	3,25		17,9	101	0,046	13,90	11,12	
							630	7	19							1,45							
	231,5		20.7.16	344	247,5	4	1946	8,5	30,5		90	3+4				1,19		3,6	2200				

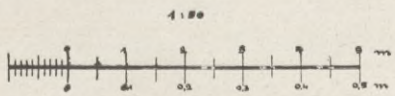

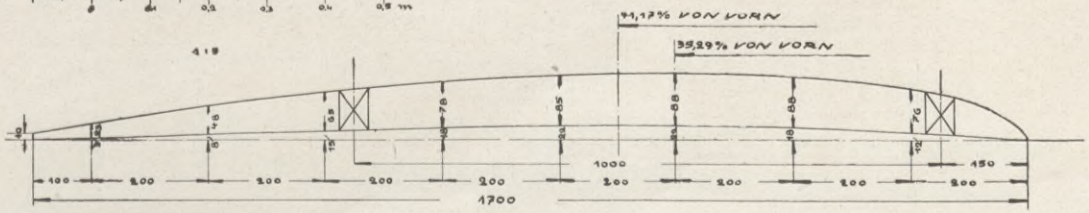

Seeflugzeug-Versuchs-Kommando.
Konstr. u. Techn. Versuchs-Abteilung.
Marine-Baumeister.

BIBLIOTEKA
KRAKÓW
Politechniczna

Zeichnung Nr. 5.

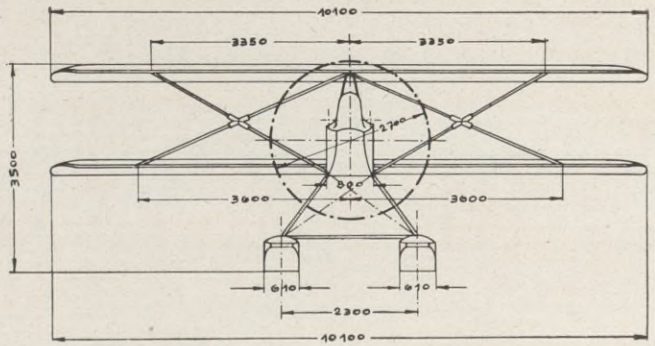

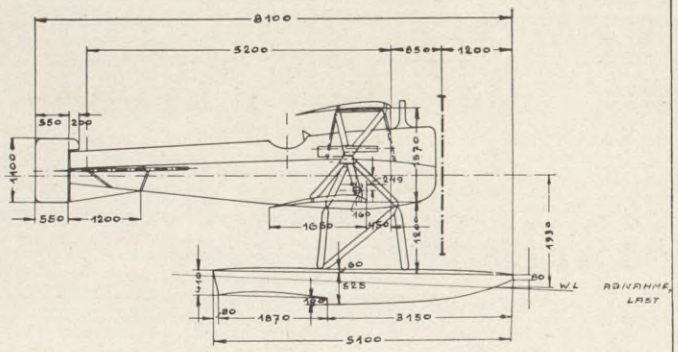

AUF MOTORACHSE BEZOGEN

" " ±0°

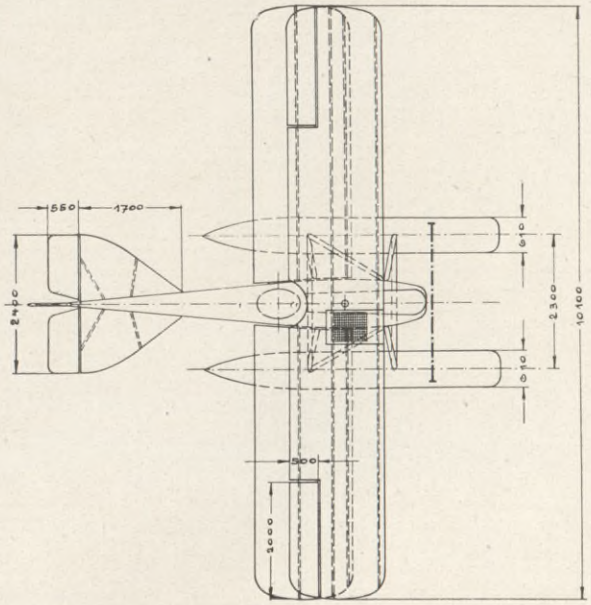

BRANDENBURG TYPE: W.11

MARINE № 988, 989, 990

MAR. №	MOTOR	EIN-RICH-TUNG	ANGEL-ABGEL.	BETR. STOFFE VOLL ABNAHME			LEERGEW. ZULADG. ABNAHME	STEIGZEITEN 500 / 800 / 1000	1500 / 2000 / 3000	GESCHWIND. START STEIG.	HORIZ LANDG.	ANLAUF WIND	TRAGFL. MIT QUERRUD.	BELASTG. G/F	G/PS	QUERRUD. HÖHENRUD. SEITENRUD.	MITTL. SPANNW. SCHWIM. ENTFERN.	SCHWINNER GEWICHT INHALT	GEW. DN.H.	METACENTR. HÖHE MG	MIG	BEMERKUNG.
				l.	Kg.	STD.	Kg.	m/min.	m/min.	Km/STD	Km/STD	SEK. m/SEK.	qm	Kg/qm	Kg/PS	qm	m	Kg/l	Kg/l	m	m	
	WENNERT BRENS. RG.																					
990	220	2M.G.	10.1.17	175	125	2	933		6,5	90	176	10	31,13	40,8	5,46	2,00	10,10	33	0,0457	3,86	4,72	
							300		9							1,20						
	220		8.2.17	104	75	1¾	1233	4	16,5	—		5				0,84	2,30	1100				

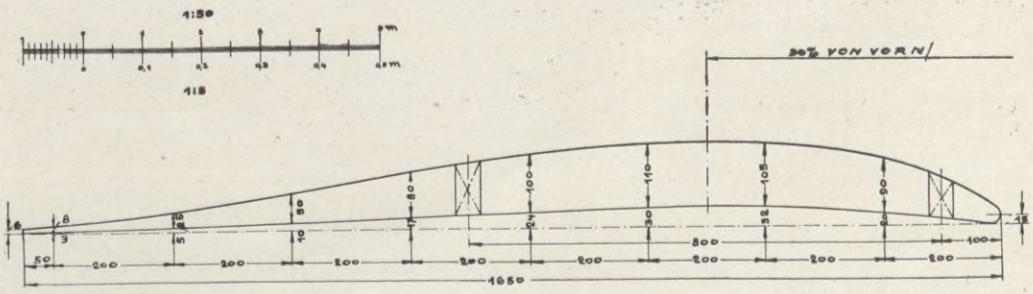

Seeflugzeug-Versuchs-Kommando.
Konstr. u. Techn. Versuchs-Abteilung.
Marine-Baumeister.

BIBLIOTEKA
KRAKÓW
Politechniczna

Tabelle siehe Seite 71; lfd. Nr. 5.
Stabilitätsblatt siehe Seite 61; Nr. 2.

Zeichnung Nr. 6.

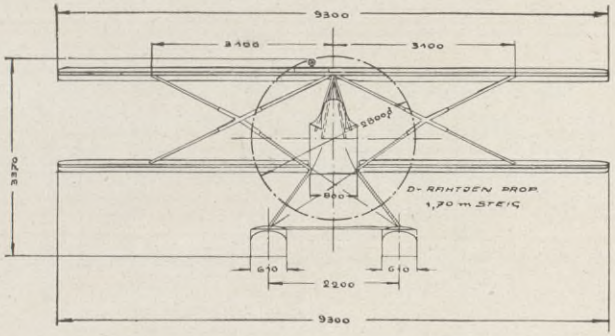

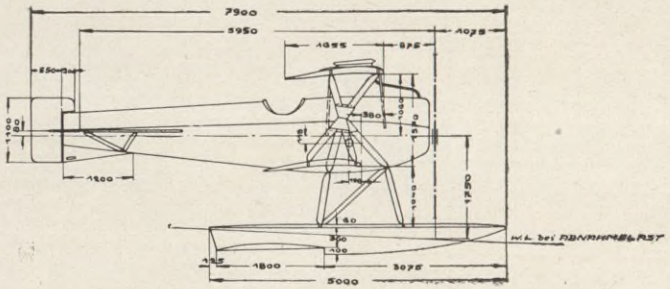

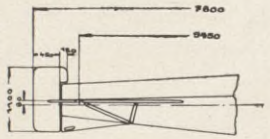

MARINE Nº 1067 + 1076

AUF MOTORACHSE BEZOGEN

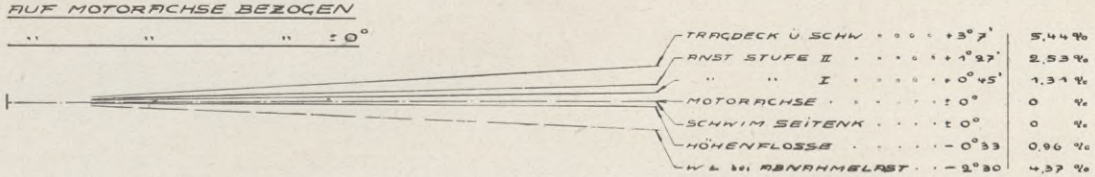

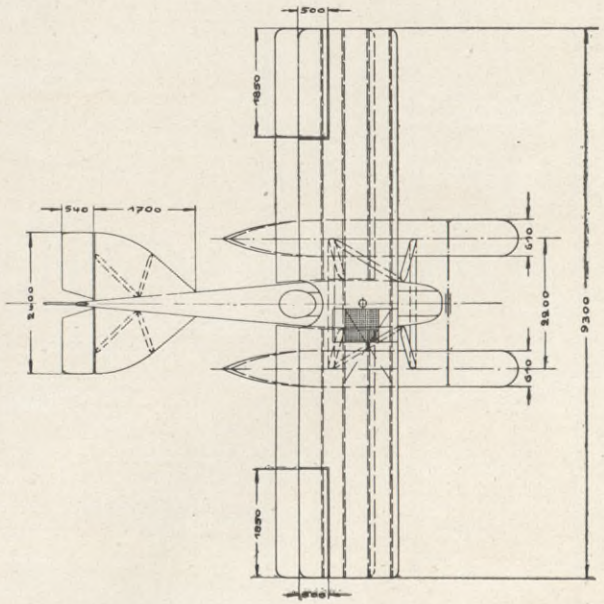

BRANDENBURG SEEKAMPFEINSITZER TYPE K.W.D.

MARINE Nº 912, 913, 914, 915, 916, 917, 918, 919, 920, 921, 1067 – 1076.

MAR Nº	MOTOR	EIN-RICHTUNG	ANGEL ABGEL.	BETR. STOFFE VOLL ABNAHME			LEERGEW. ZULADG. ABNAHME	STEIGZEITEN 500 / 1000	STEIGZEITEN 1500 / 2000 / 3000	GESCHWIND START STEIG	GESCHWIND HORIZ. LANDG.	ANLAUF WIND	TRAGFL. MIT QUERRUD.	BELASTUNG G/F	BELASTUNG G/PS	QUERRUD. HÖHENRUD. SEITENRUD.	MITTL. SPANNW. SCHWIM. ENTFER.	SCHWIMMER GEWICHT	SCHWIMMER GEW. INH.	METACENTR. HÖHE MG	METACENTR. HÖHE MsG	MASSENTR. MOMENT bei ABNAHME	TRAG. HEITS ARM
				L.	Kg	STD.	Kg	m/min	m/min	Km/STD	Km/STD	m/SEK	qm	Kg/qm	Kg/PS	qm	m	Kg	Kg/L	m	m	Kgcm²	m
	DENNWERT BREMSPD.																						
914	HAVBIGH	M.G.	29.1.17	174	125	3	759		6		172	8	29	35,80	6,41	1,85	9,30	51	0,051	4,12	4,70		
	100						280	3	9							1,10							
	102		7.2.17	118	85	2	1039	4	16			1–2				0,64	2,20	1000					
1067	BENZ	M.G.	20.3.17	156	113	3	775		7		166	9	29	36,40	6,81	1,85	9,30	51	0,051	4,30	5,26		
	150						280	3	11							1,10							
	102		28.3.17	122	88	2,20	1065	4	22,5			1–2				0,58	2,20	1000					

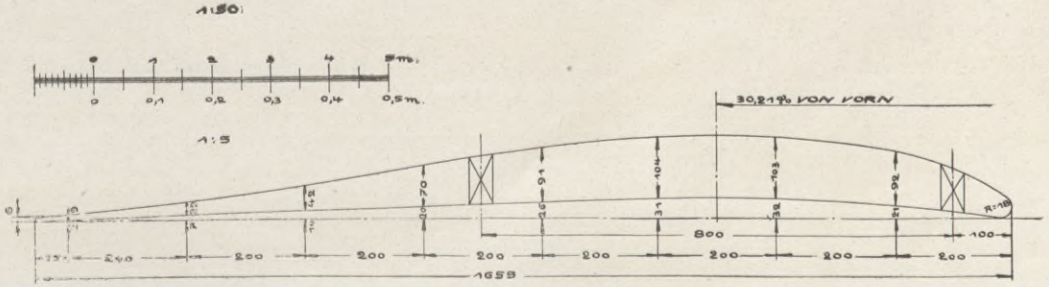

Seeflugzeug-Versuchs-Kommando.
Konstr. u. Techn. Versuchs-Abteilung.
Meisen
Marine-Baumeister.

BIBLIOTEKA
KRAKÓW
Politechniczna

Tabelle siehe Seite 71; lfd. Nr. 7.
Stabilitätsblatt siehe Seite 62; Nr. 3.

Zeichnung Nr. 7.

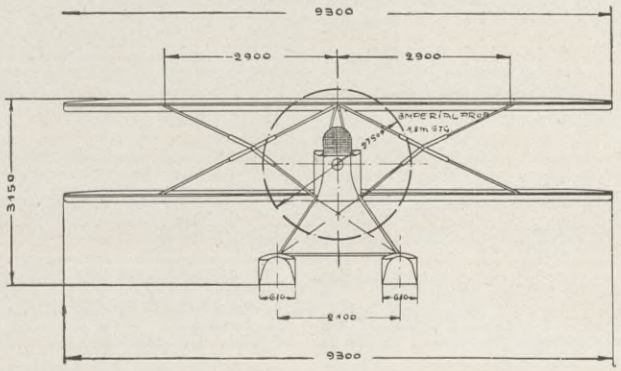

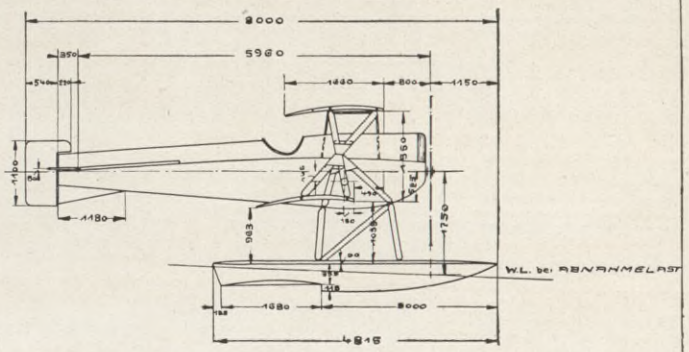

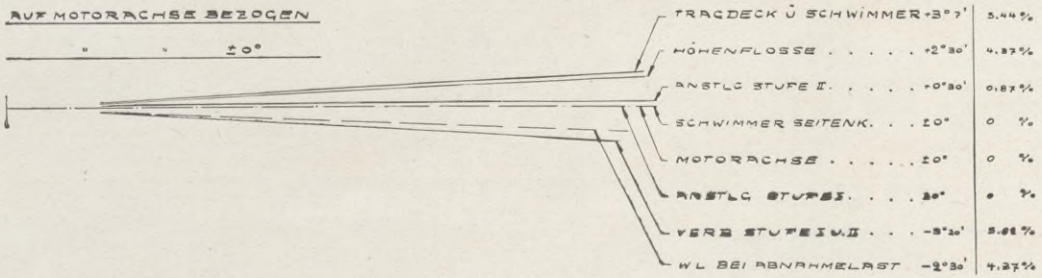

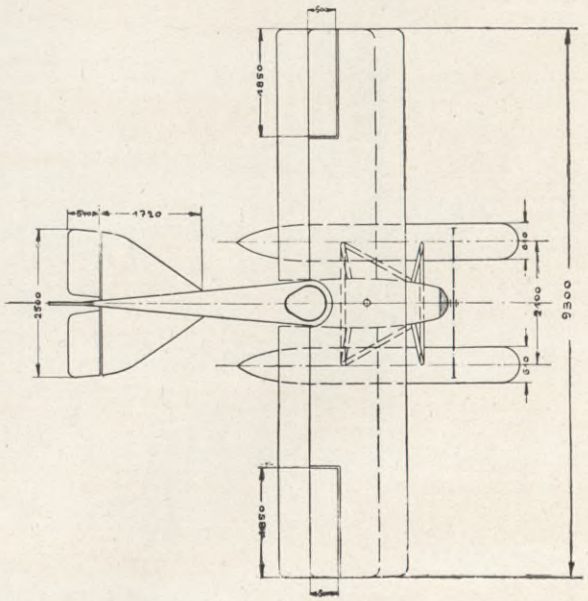

BRANDENBURG SEEKAMPFFLUGZEUG TYPE: KDW.

MARINE Nº 748, 783, 784

MAR Nº	MOTOR	EIN-RICH-TUNG	ABGE-LIEFERT / ABGE-LIEFERT	LEERGEW. / ZULADG. / ABNAHME	STEIGZEITEN		GESCHWIND.		ANLAUF	TRAGFL.	BELASTG		QUERRUD	MITTL. SPANNW.	SCHWIMMER		METACENTR. HÖHE		BEMERKUNGEN
							START. / STEIG.	HORIZ. / LANDG.	WIND	MIT QUERRUD	G/F	G/PS	HÖHENRUD / SEITENRUD	SCHWIM. ENTFERN.	GEWICHT / INHALT	GEW. / INH.	MG	MLG	BETRIEBSSTOFFE: VOLL 3 STD ABNAHME 2 STD
	NENNWERT / BRENNS PS			Kg	500 / 800 / 1000	1500 / 2000 / 3000 m/min	Km/STD	Km/STD	3 SK / m/3 SK	qm	kg/qm	kg/PS	qm	m	kg	Kg/l	m	m	
784	150	MG	10. 9. 16	788		7.5		171	9	28.8	36.4	6.09	1.85	9.3	52	0.052	3.35	4.17	
	197		11. 9. 16	280	4	11		90-95	6-9				1.08	2.1	1000				
				1048	4.5	31.9							0.65						

1:50

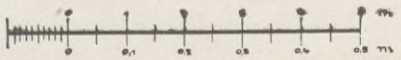

1:5

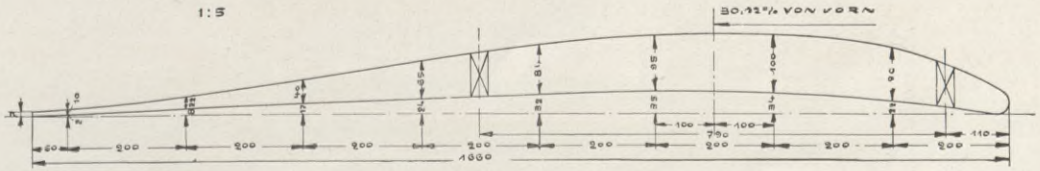

Seeflugzeug-Versuchs-Kommando.
Konstr. u. Techn. Versuchs-Abteilung.
Meesen
Marine-Baumeister.

BIBLIOTEKA
KRAKÓW
Politechniczna

Zeichnung Nr. 8.

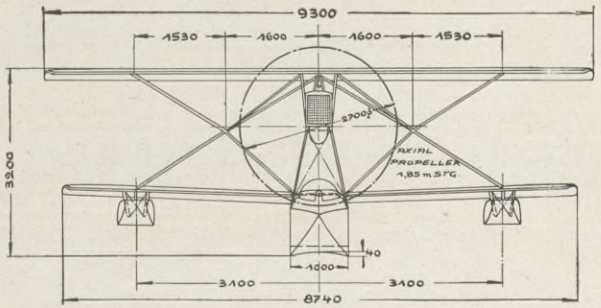

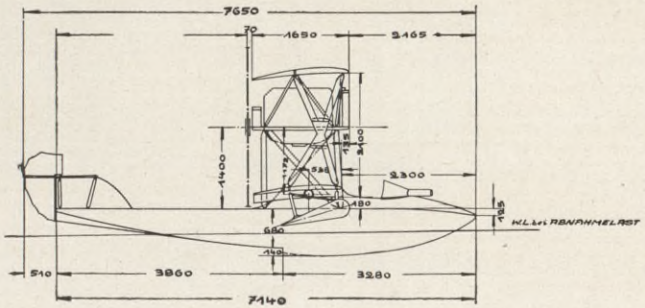

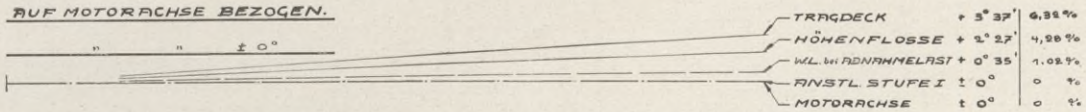

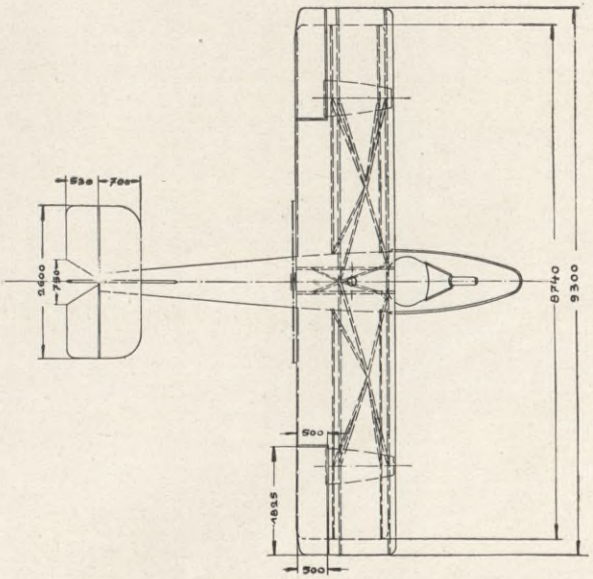

BRANDENBURG FLUGBOOT TYPE C. C.

MARINE No 946.

MAR. No.	MOTOR	EIN-RICH-TUNG	ANGEL. / ABGEL.	BETR.STOFFE VOLL ABNAHME			LEERGEW. ZULADG. ABNAHME	STEIGZEITEN		GESCHWIND. START STEIG.	HORIZ LANDG.	ANLAUF. WIND.	TRAGFL. MIT QUERRUD.	BELASTG. G/F	G/PSe	QUERRUD. HÖHENRUD. SEITENRUD.	MITTL. SPANNW. SCHWIM. ENTFER.	SCHWIMMER. GEWICHT	GEW. INHALT	GEW. DYN.	METACENTR. HÖHE. MG	M&G	BEMERKUNGEN.
								500 / 800 / 1000	1300 / 2000 / 3000														
	NENNWERT, BREMS P.S.			S.	Kg.	STD	Kg	m/min	m/min	Km/STD.	Km/STD.	SEK. m/SEK.	qm	Kg/qm.	Kg/PSe.	qm	m.	Kg/l	Kg/l.	m.	m.		
946	150	MG.	6.11.16	180	129,6	3	801		8,5		160	14	26,5	40,79	6,67	1,80	9,07	140	0,047	2,55	8,11		
	162		14.12.16	192,7	85,2	2	1081	4,0 / 5,0	13,0			4 – 7				1,15 / 0,54		3000					

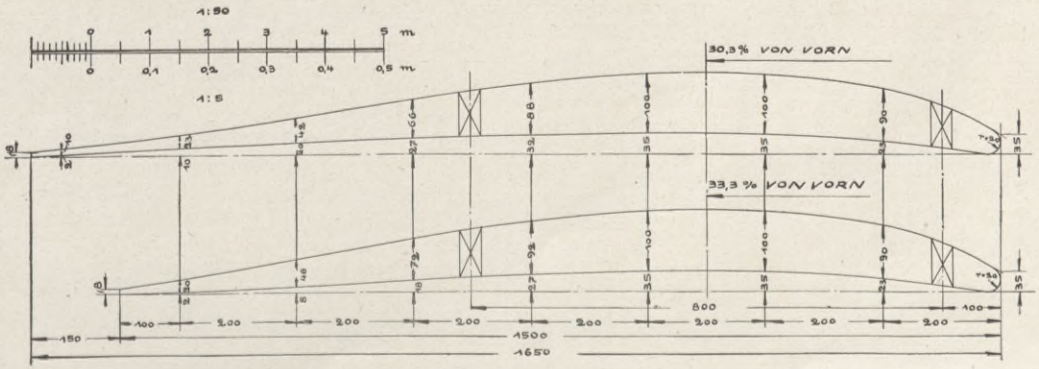

OBERE TRAGDECKKURVE.

UNTERE TRAGDECKKURVE.

Seeflugzeug-Versuchs-Kommando.
Konstr. u. Techn. Versuchs-Abteilung.
Meusen
Marine-Baumeister.

BIBLIOTEKA
KRAKÓW
Politechniczna

Zeichnung Nr. 9.

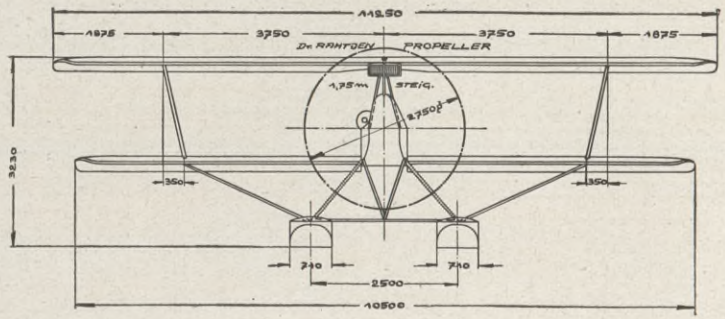

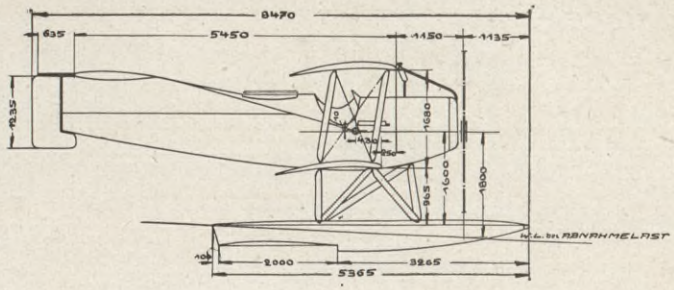

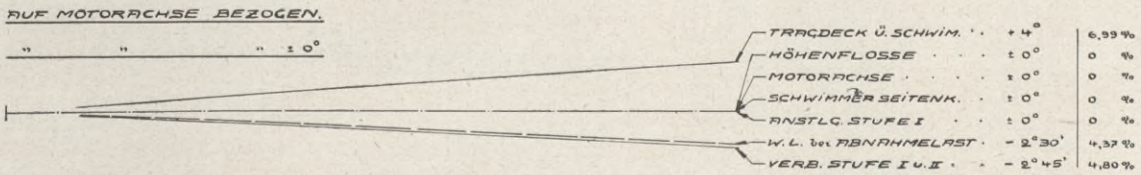

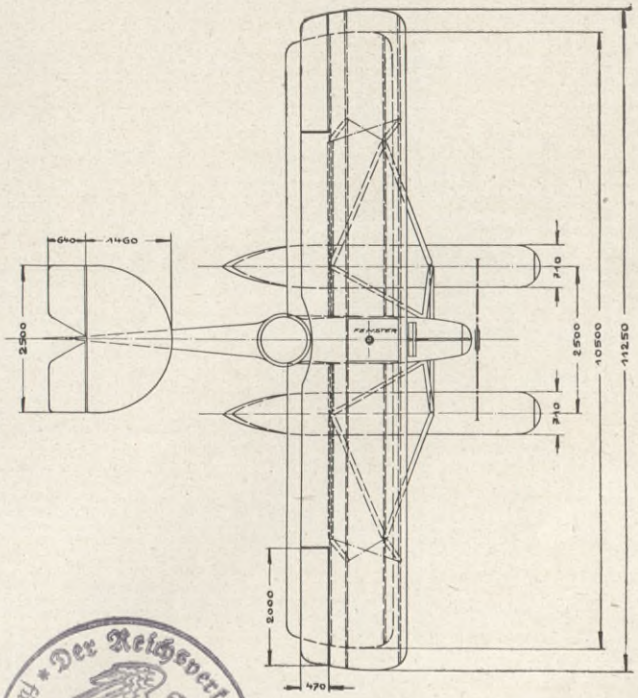

BRANDENBURG TYPE W. 12.

MARINE № 1014.

MAR. №	MOTOR	EIN-RICHTUNG	ANGEL.	BETR. STOFFE			LEERGEW.	STEIGZEITEN		GESCHWIND.		ANLAUF	TRAGFL.	BELASTUNG		QUERRUD.	MITTL. SPANNW.	SCHWIMMER		METACENT. HÖHE		MASSENTR. MOMENT	TRÄG-HEITS
				VOLL			ZULADG.	500 / 800 / 1000	1500 / 2000 / 3000	START	HORIZ.		MIT QUERRUD.			HÖHENRUD.		GEWICHT	GEW. INH.			bei ABNAHME	RAM
			ABGEL.	ABNAHME			ABNAHME			STEIG.	LANDG.	WIND				SEITENRUD.	SCHWIM. ENTFER.	INHALT		$\overline{MG}$	$\overline{M_1G}$		
	NENNWERT BREMSE			L.	Kg	STD.	Kg	m/MIN.	m/MIN.	Km/STD.	Km/STD.	SEK. / m/SEK.	qm	Kg/qm	Kg/PS	qm	m	Kg / L	Kg/L	m	m	Kg·m²	m
1014	MERC.		20.2.17.	203.	152	3½	857		13		~145	11	38,41	34,20	7,9	1,00	10,875	56	0,044	5,425	5,325		
	160	2 M.G	23.2.17.	200	150	3½	1314	6	20			3–4				1,25	2,5	1250					
	166							8	38,5							0,75							

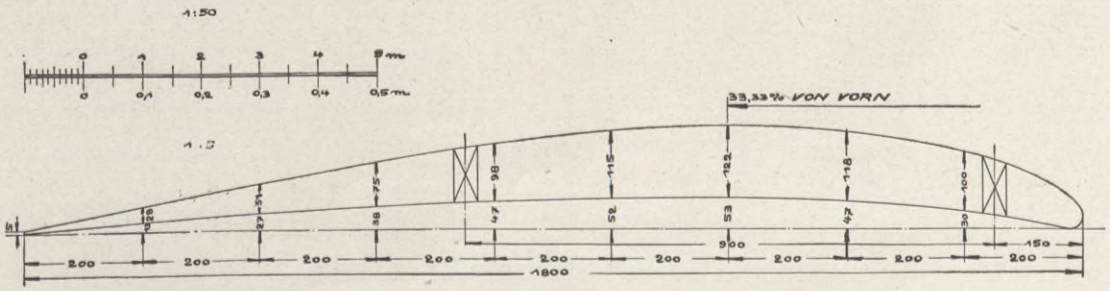

Der Reichsverkehrsminister für Luft- und Kraftfahrwesen Abteilung

Seeflugzeug-Versuchs-Kommando.
Konstr. u. Techn. Versuchs-Abteilung.
Meesen
Marine-Baumeister.

BIBLIOTEKA
KRAKÓW
Antykwariat

Zeichnung Nr. 11.

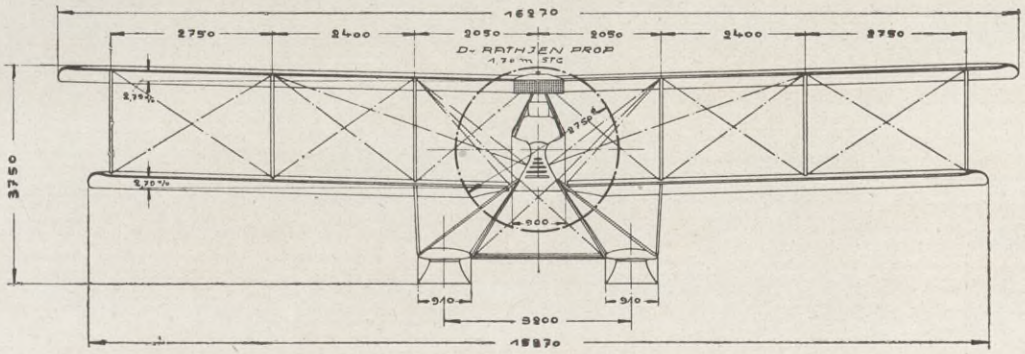

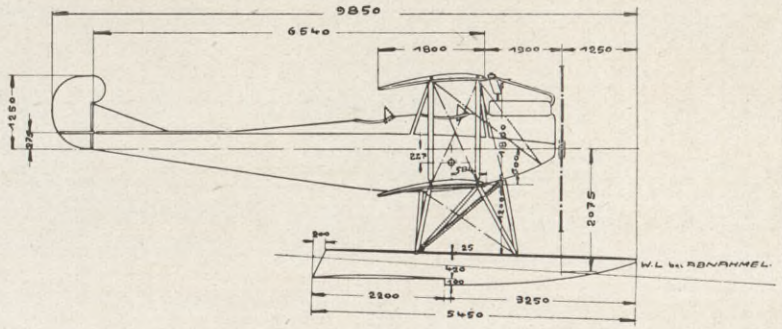

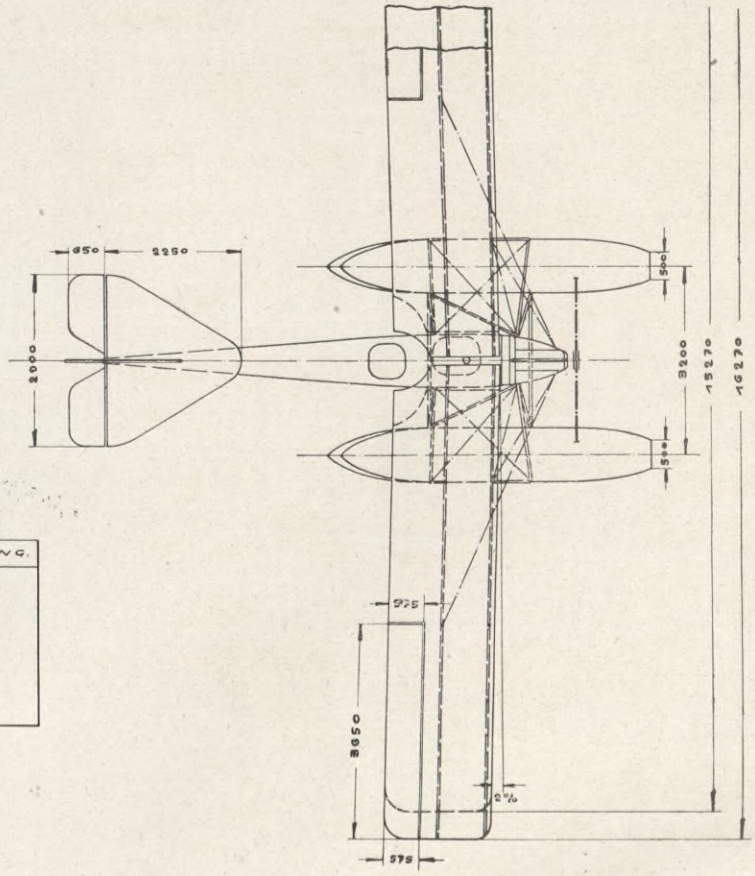

BRANDENBURG Type: N.W.

MARINE No 601, 602, 603, 604, 605, 606, 607, 608.

GOTHA, BRANDENBURG LIZENZ Type: N.W.

MARINE No 752 bis 781.

MAR. No.	MOTOR	EIN-RICHTUNG	ANGEL ABGEL	BETRIEBSSTOFF VOLL ABNAHME			LEERGEW. ABNAHME	STEIGZEITEN ZULADG.		STEIG	GESCHWIND. START	HORIZ. LANDG.	ANLAUF WIND	TRAGFL. MIT QUERRUD.	BELASTG. G/F	BELASTG. G/PS	QUERRUD. HÖHENRUD. SEITENRUD.	MITTL. SPANNK. SCHWIMENTFERN.	SCHWIMMER GEWICHT	SCHWIMMER GEW. INH.	METACENTR. HÖHE M G	METACENTR. HÖHE M1 G	BEMERKUNG.
				l	Kg	STD	Kg	m/min	m/min	Km/STD	Km/STD	SEK m/SEK		qm	Kg/qm	Kg/PS	qm	m	Kg/l	Kg/l	m	m	
602	160 NENNWERT BREMS PS	B	30 ÷ 16	354	255	6	1082	5,5	20	72	121	12	55	28,63	9,6		4,20	15,77	100	0,057	10,2	4,9	
	153,8	FT	16 ÷ 16	226	170	4	523	9		92		3 + 5					1,44	3,20	1750				
							1575	11,5									0,85						
756	160	B	8 ÷ 16	280	213	5	1032		15,5	75	122	17	55	29,34	8,94		4,20	15,77	83,5	0,049	11,4	4,72	
	180 S	FT	19 ÷ 19	280	213	5	582	7	22,5	100		3 + 4					1,44	3,20	1700				
							1614	9,5									0,85						

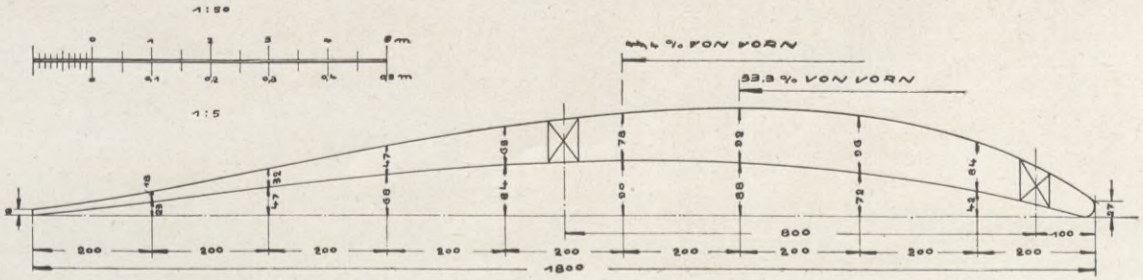

Seeflugzeug-Versuchs-Kommando.
Konstr. u. Techn. Versuchs-Abteilung.
Merten
Marine-Baumeister.

BIBLIOTEKA
KÓW

Zeichnung Nr. 10.

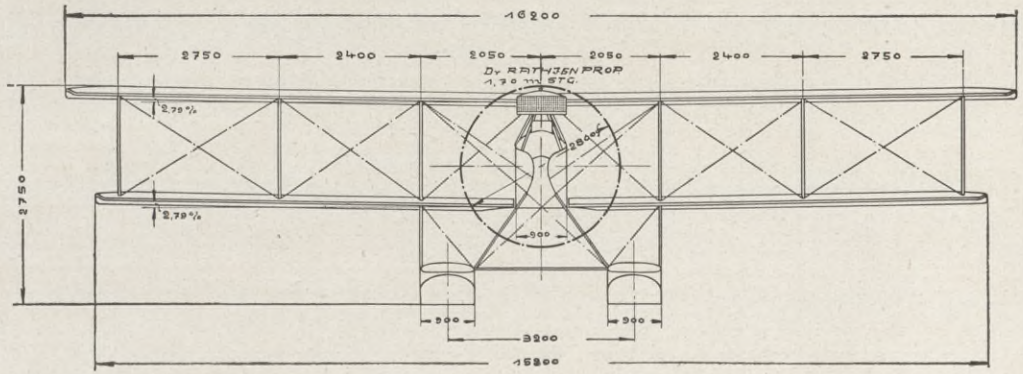

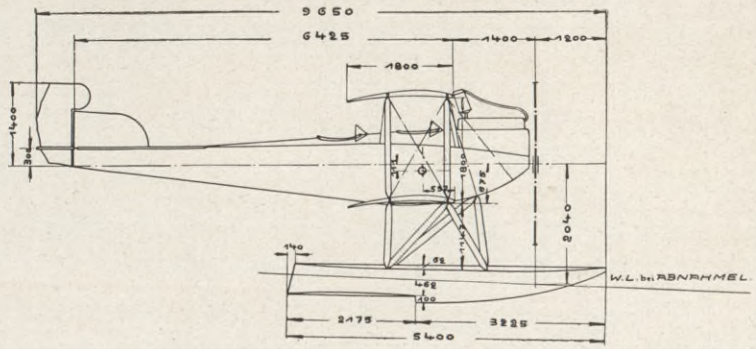

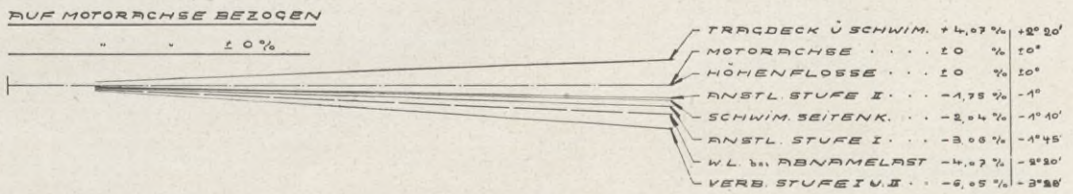

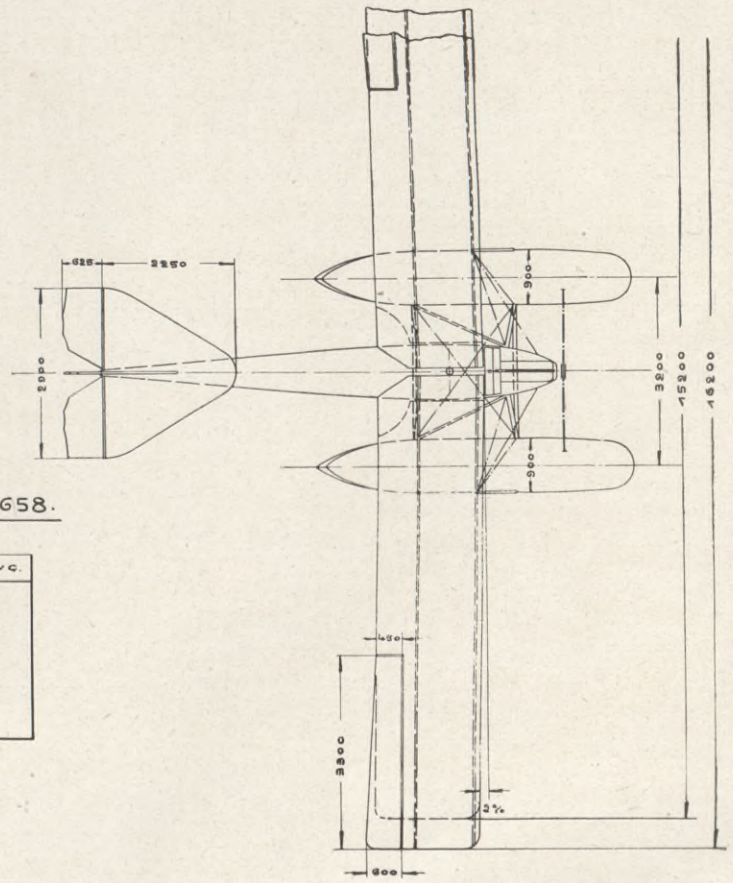

BRANDENBURG TYPE: G.N.W.

MARINE № 625, 626, 627, 628, 629, 630, 631, 632, 651, 652, 653, 654, 655, 656, 657, 658.

MAR. No	MOTOR.	EIN-RICH-TUNG	ANGEL. ABGEL.	BETR. STOFFE VOLL ABNAHME			LEERGEW. ZULADG. ABNAHME	STEIGZEITEN. 500 / 1000 / 1500 / 2000 / 3000		GESCHWIND. START STEIG	HORIZ. LANDG	ANLAUF WIND	TRAGFL. MIT QUERRUD	BELASTG. G/F	BELASTG. G/PSe	QUERRUD. HÖHENRUD SEITENRUD	MITTL. SPANNW. SCHWIM. ENTFERN.	SCHWIMMER GEWICHT INHALT	SCHWIMMER GEW. / INH.	METACENTR. HÖHE M G	METACENTR. HÖHE Mr G	BEMERKUNG.
	NENNWERT BREMS PS.			l	kg	STD	kg	m/MIN	m/MIN	Km/STD	Km/STD	SEK m/SEK	qm	kg/qm	kg/PS.	qm	m	kg/l	kg/l	m	m	
629	160	B	21.IV.16	313	225		1078		17	90	128	25	52	31,67	5,96	3,50	15,7	93	0,046	10,37	4,84	
	172,9		28.II.16	295	213	5	569	8	26	98		0÷1				1,50	3,2	2000				
							1647	10,5								0,90						

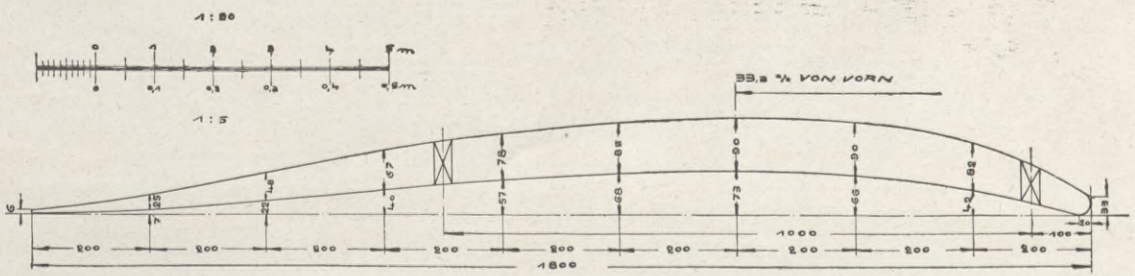

Seeflugzeug-Versuchs-Kommando.
Konstr. u. Techn. Versuchs-Abteilung.
Meesen
Marine-Baumeister.

BIBLIOTEKA
KRAKÓW
Jagiellonica

Tabelle siehe Seite 73; lfd. Nr. 17.
Stabilitätsblatt siehe Seite 63; Nr. 5.

Zeichnung Nr. 12

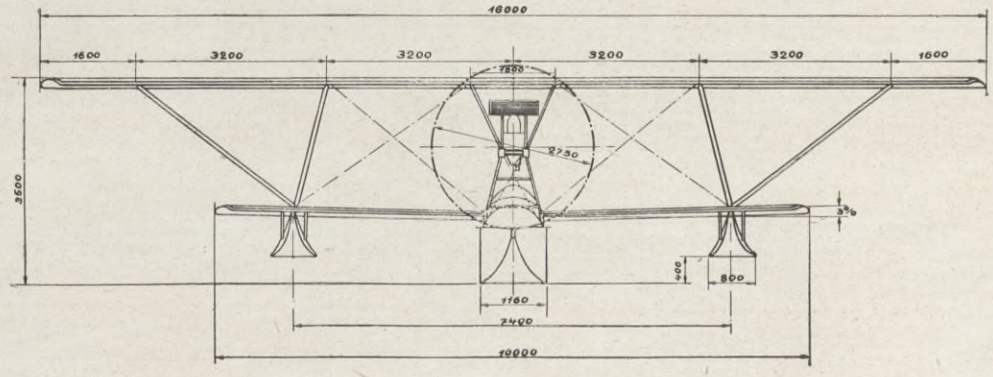

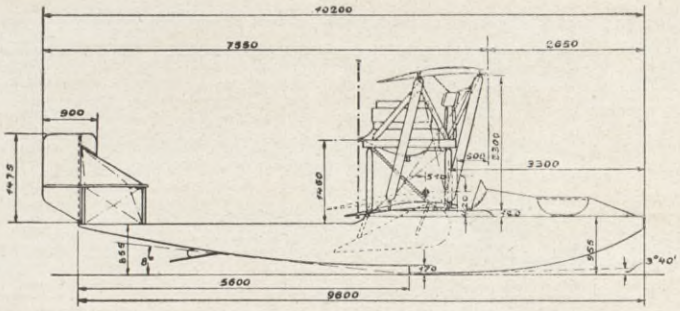

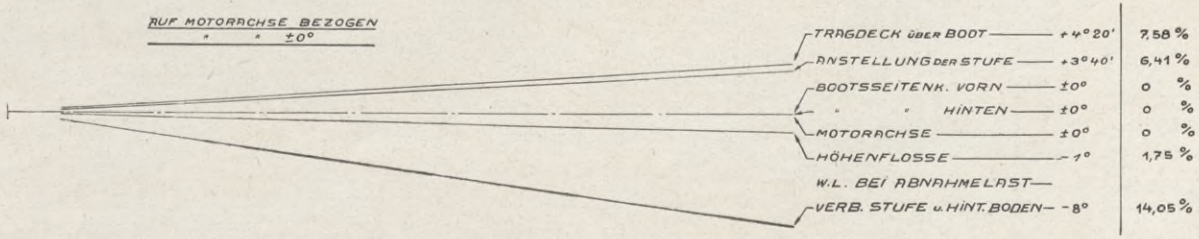

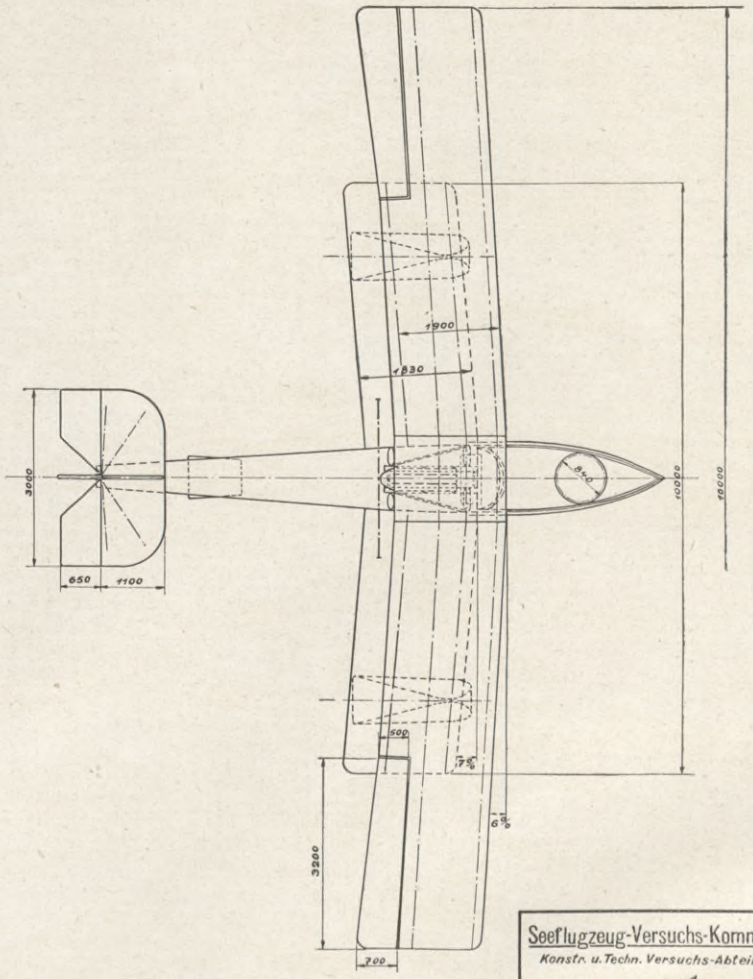

BRANDENBURG TYPE: LOHNERBOOT

MARINE № 511, 512, 513, 514, 515, 516.

MAR. №	MOTOR	EIN-RICH-TUNG	ANGEL. ABGEL.	BETR. STOFFE VOLL ABNAHME			LEERGEW. ZULADG. ABNAHME	STEIGZEITEN		GESCHWIND. START STEIG.	GESCHWIND. HORIZ. LANDG.	ANLAUF WIND	TRAGFL. MIT QUERRUD.	BELASTG.		QUERRUD. HÖHENRUD. SEITENRUD.	MITTLER. SPANNW. SCHWIMM. ENTFERN.	BOOT GEWICHT INHALT	BOOT GEW. JNH	2 SEIT SCHWIMM GEWICHT JNHALT	METACENTRISCHE HÖHE	
								500 800 1000	1200 1500													
	NENNWERT BREMS PS			l	kg	STD.	kg	m/MIN.	m/MIN	km/STD	km/STD.	SEK m/SEK.	m²	kg/m²	kg/PS.	m²	m	kg - l	kg/l	kg l	m	m
513	150	M.G.	22.3.16	516	380	8	1033	5,5	16	—	135/6	24	45	37,6	11,3	3,95	13	190 BIS HALBE	0,0365	41	4,53	10,87
	162		28.4.16	274	203	4	660	9,5	22	—	—	3-5				1,52		52,00		48,0		
							1693	12,5		—	—					1,00						

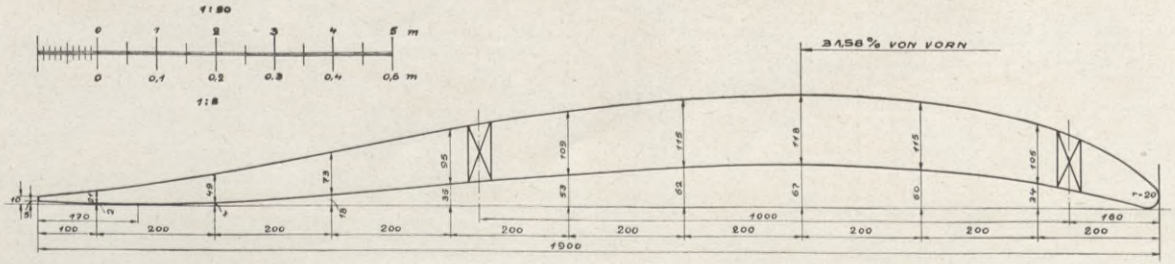

Seeflugzeug-Versuchs-Kommando.
Konstr. u. Techn. Versuchs-Abteilung.
Meesen
Marine-Baumeister.

BIBLIOTEKA
KRAKÓW
Politechniczna

Zeichnung Nr. 13.

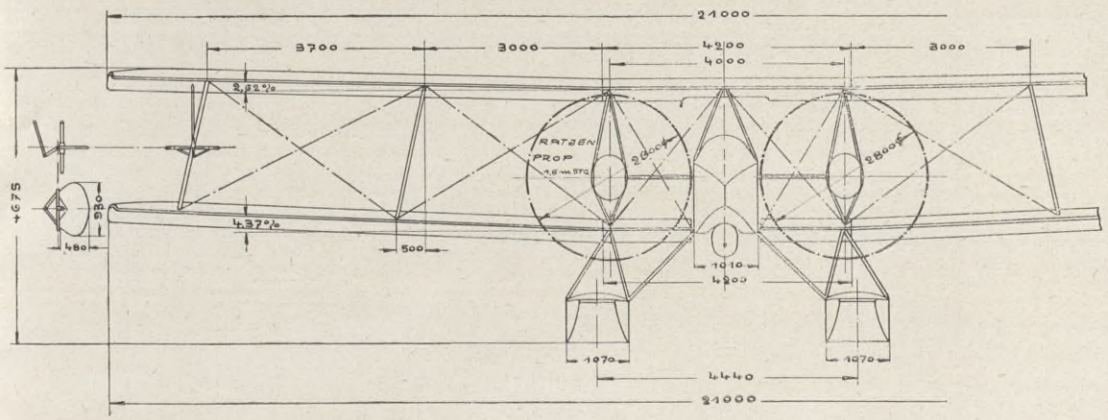

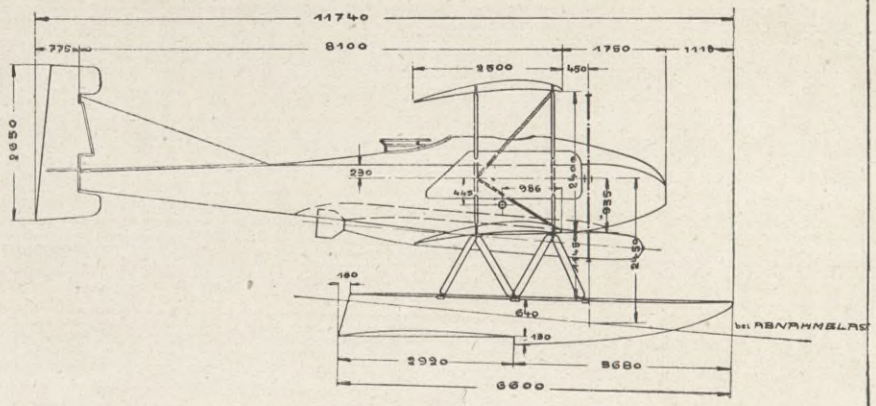

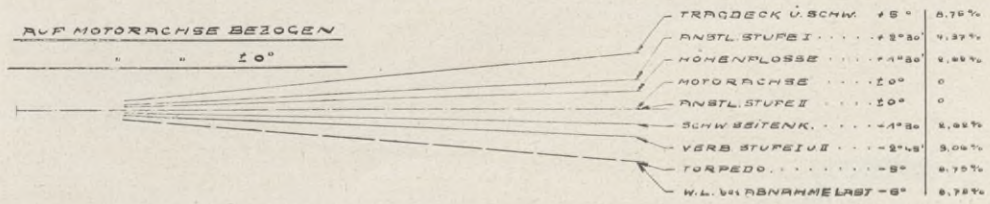

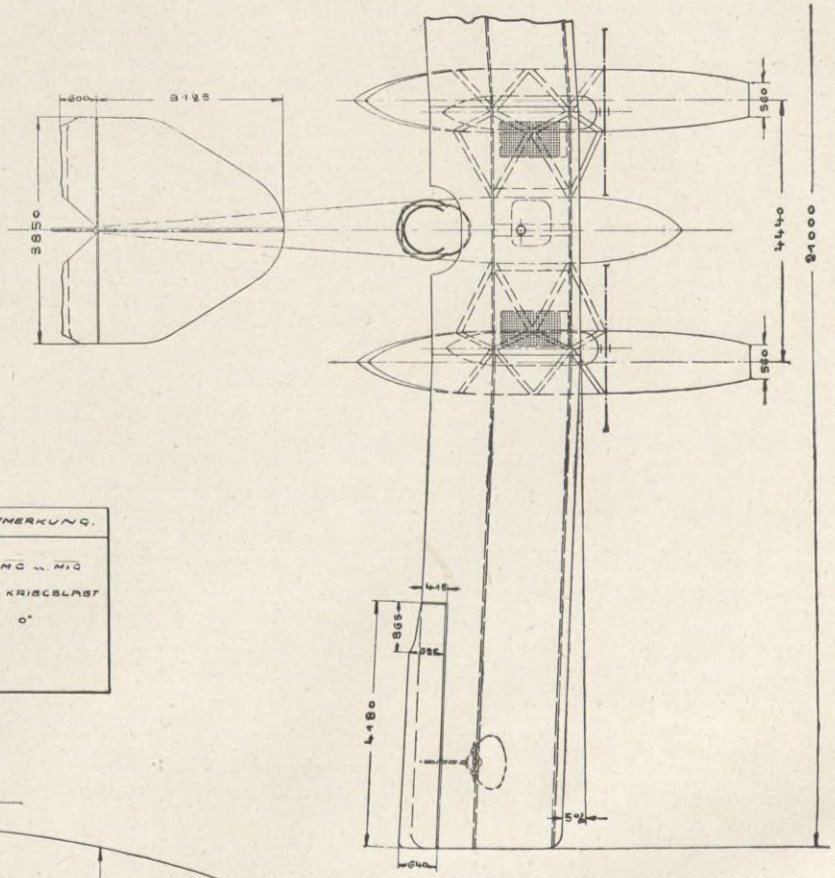

BRANDENBURG TYPE: C.W. 390
MARINE No. 700, 701, 702, 703, 704.

MAR. No	MOTOR	EIN-RICH-TUNG	ANGEL-ABGEL.	BETR. STOFFE VOLL ABNAHME			LEERGEW. ZULADG ABNAHME	STEIGZEITEN 300 800 1000	STEIGZEITEN 1800 2000 3000	GESCHWIND. START STEIG.	GESCHWIND. NORIZ. LANDG	ANLAUF WIND	TRAGFL. MIT QUERRUD.	BELASTG C/F	BELASTG C/PS	QUERRUD. HÖHENRUD. SEITENRUD.	MITTL. SPANNK. SCHWIN. ENTFERN.	SCHWIMMER GEWICHT INHALT	SCHWIMMER GEW. EINH.	METACENTR. HÖHE MG	METACENTR. HÖHE MSG	BEMERKUNG. MG u. MSG bei KRIEGSLAST " 0°
	NENNWERT BREMSPS			t	Kg	STD	Kg	m/min	m/min	Km/STD	Km/STD	m/SEK	qm	kg/qm	kg/PS	qm	m	kg/t	kg/l	m	m	
700	320	F	3.10.16	716	544	6½	2361	9	34	86	119	40	100,8	37,56	10,95	0,48	21	169	0,044	11,82	3,9	
		MG					1426	14,9								1,8						
	345,8		18.10.16	450	340,8	4	3787	19,5		98		3-5				2,08	4,44	3800				

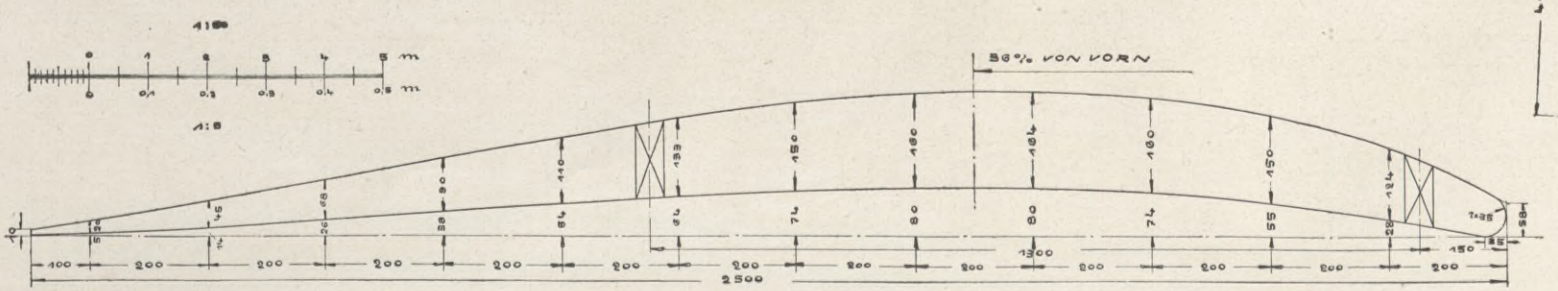

Seeflugzeug-Versuchs-Kommando.
Konstr. u. Techn. Versuchs-Abteilung.
Meesen
Marine-Baumeister.

BIBLIOTEKA
KRAKÓW
Politechniczna

Zeichnung Nr. 14

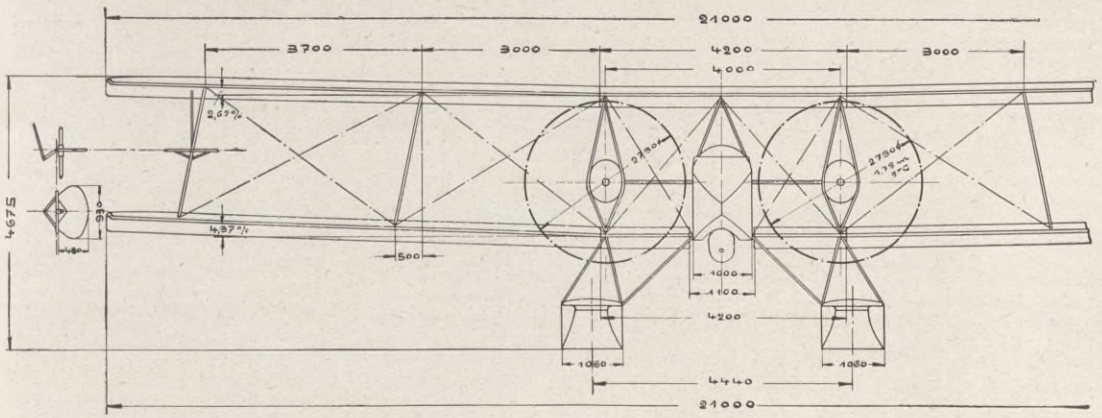

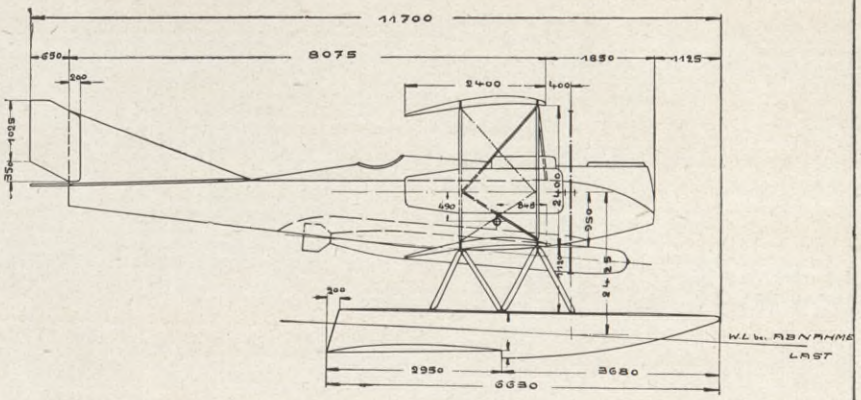

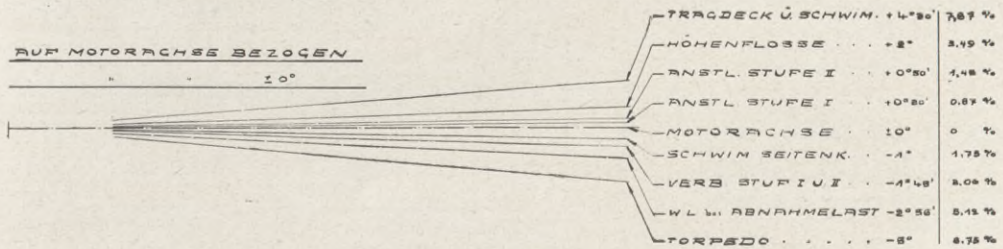

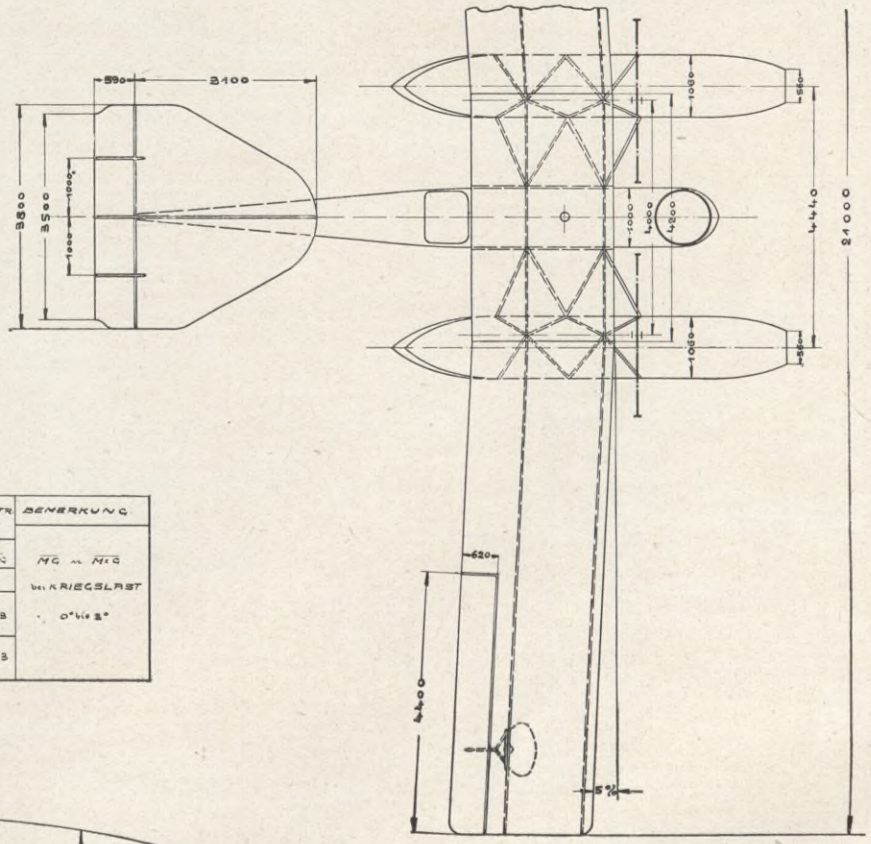

BRANDENBURG TYPE: G.W.

MARINE № 620, 621, 622, 623, 624, 646, 647, 648, 649, 650

MAR №	MOTOR	EINRICHTUNG	ANGEL. ABGEL.	BETRSTOFFE VOLL ABNAHME			LEERGEW. ZULADG ABNAHME	STEIGZEITEN		GESCHWINDIG. STEIG	GESCHWINDIG. LANDG	AUFLAUF WIND	FRACHT MIT QUERRUD	BELASTG. G/F	BELASTG. G/PS	QUERRUD HOHENRUD SEITENRUD	MITTL. SPANNW. SCHWIM. ENTFERN.	SCHWIMMER GEWICHT INHALT	SCHWIMMER GEW. EINH.	METACENTR. HÖHE MG	METACENTR. HÖHE MLG	BEMERKUNG
	NENNWERT BREMSPR.			l	kg	STD	kg	m/min	m/min	Km/STD	Km/STD	BEI m/SEK	qm	kg/qm	kg/PS	qm	m	kg/l	kg/l	m	m	
647	320	T	8 4 16	731	526	6	2329	9,5	53,5	82	116	34	100,8	35,61	10,95	5,4	21	193	0,084	11,70	4,48	bei KRIEGSLAST 0° bis 2°
	328	M.G	1 5 16	472	340	4	1261	17,5		99		5 - 6				2,1	4,44	3600				
							3590	24								2,2						
620	390	T	7 9 16	716	545	6	2315	10,5	60,5 für 4600m	95	115	48	100,8	37,11	11,10	5,4	21	192	0,085	11,72	4,43	
	337	M.G	3 10 16	472	340	4	1261	21		97		1 - 3				2,1	4,44	3500				
							3741	30								2,2						

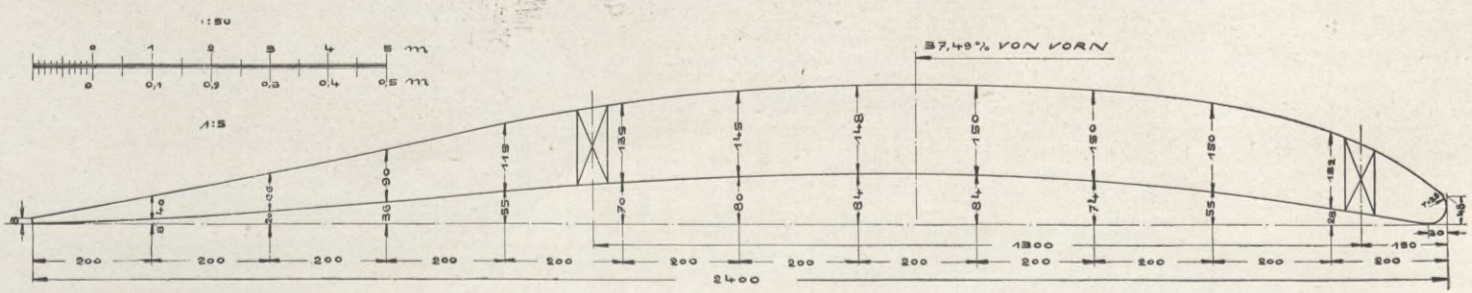

Seeflugzeug-Versuchs-Kommando.
Konstr. u. Techn. Versuchs-Abteilung.
Meusen
Marine-Baumeister.

BIBLIOTEKA
KRAKÓW
Politechniczna

Zeichnung Nr. 15.

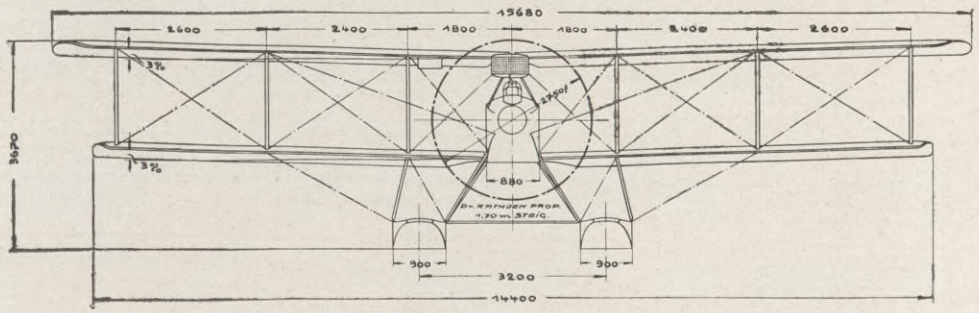

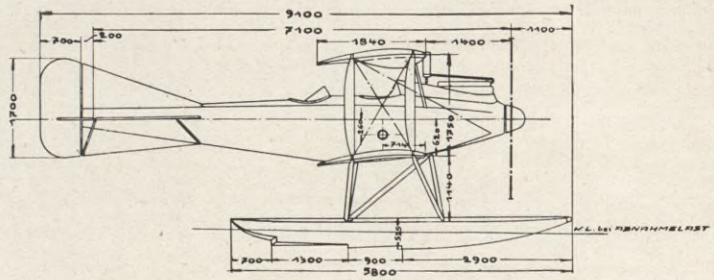

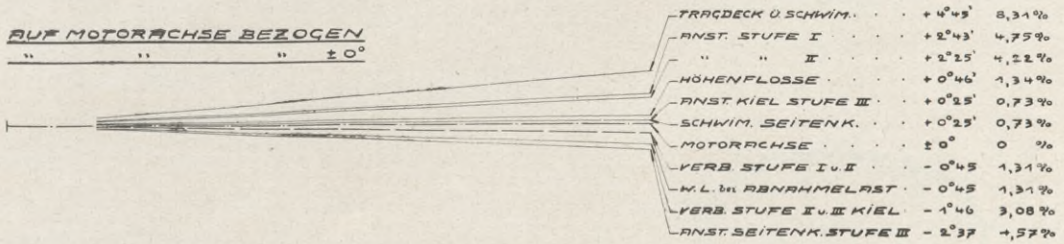

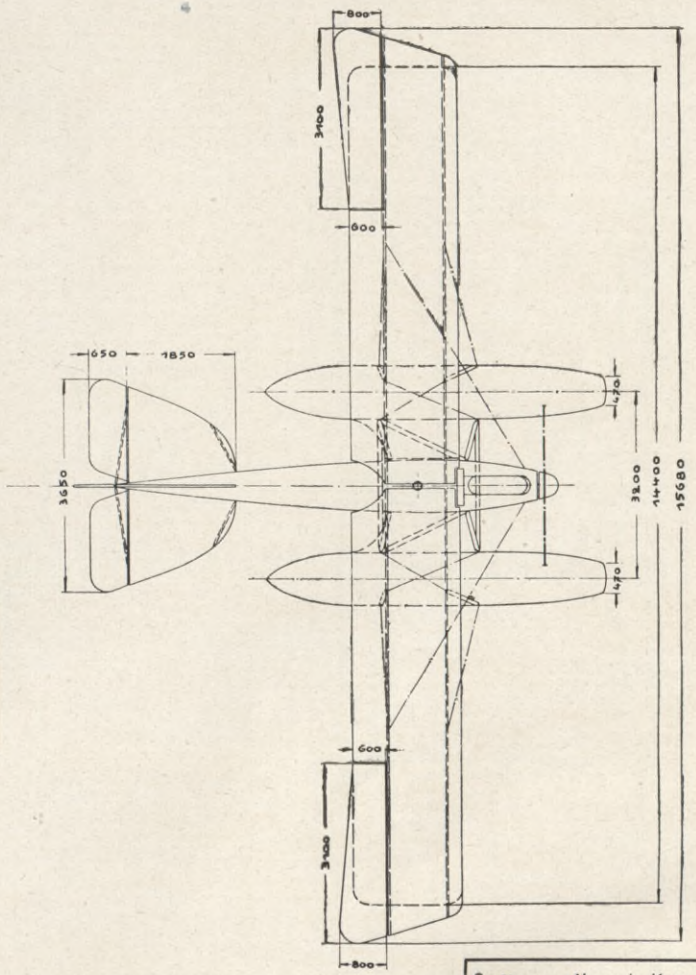

KAISERL. WERFT DANZIG

MARINE No 470.

MAR No	MOTOR	EIN-RICH-TUNG	AUFTR. DATUM	BETR. STOFFE VOLL ZULADG.			LEERGEW. ZULADG.	STEIGZEITEN		BARO-METER BODEN TEMP.	GESCHWIND. START	GESCHWIND. HORIZ.	INV. AUF WIND	TRAGFL. MIT QUERRUD.	BELASTUNG		QUERRUD. HÖHENRUD. SEITENRUD.	MITTL. SPANNW. SCHWIM. ENTFER.	SCHWIMMER GEWICHT INHALT		METACENTR. HÖHE		MASSENTR. MOMENT bei ABNAHME	TRÄG-HEITS ARM	BEMERKUNG.
				ABNAHME			ABNAHME				STEIG.	LANDG.								GEN. BNH.	MG	$\frac{M^2}{G}$			
	NENNW. ERT BREMS PS			E	Kg	STD	Kg	m/MIN	m/MIN	m/m GRAD	m/STD	m/STD	SEK m/SEK	qm	Kg/qm	Kg/PS	qm	m	Kg t	Kg/l	m	m	Kg cm²	m	
470	BENZ L/8.	B.	26.2.15	285	205	5	1063	5,5	22,5	755	88	128	13	52	2,04	9,15	4,18	15,04	83	0,044	6,6	6,18			
	150	F.T.	25.9.16				447	9,5									2,00								
	165		22.3.17	228	164	4	1510	12,5		-1	108	85	4÷6				4,11	3,20	1900						
Dto.							1063		25,5	769			23		3,38	9,89									
							569	11,5	43																
			24.3.17	296	213	5	1632	15		2			2÷4												

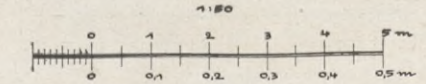

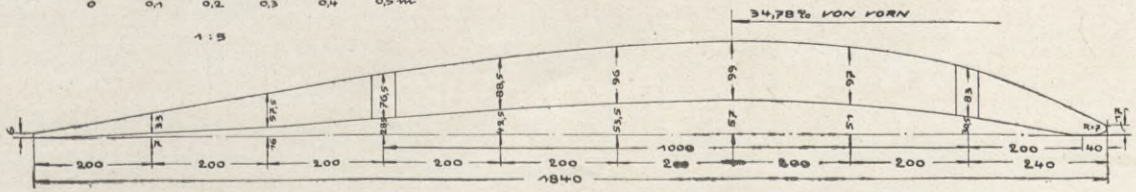

Seeflugzeug-Versuchs-Kommando.
Konstr. u. Techn. Versuchs-Abteilung.
Meesen
Marine-Baumeister.

BIBLIOTEKA
KRAKÓW
Politechnika

Zeichnung Nr. 16.

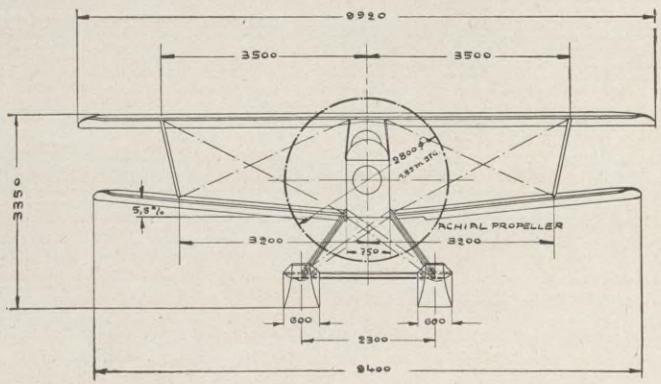

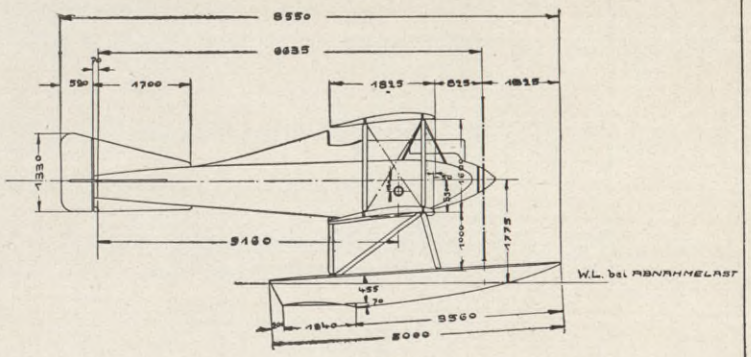

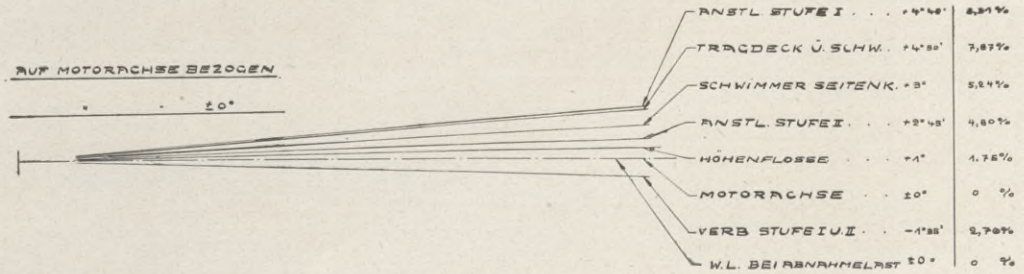

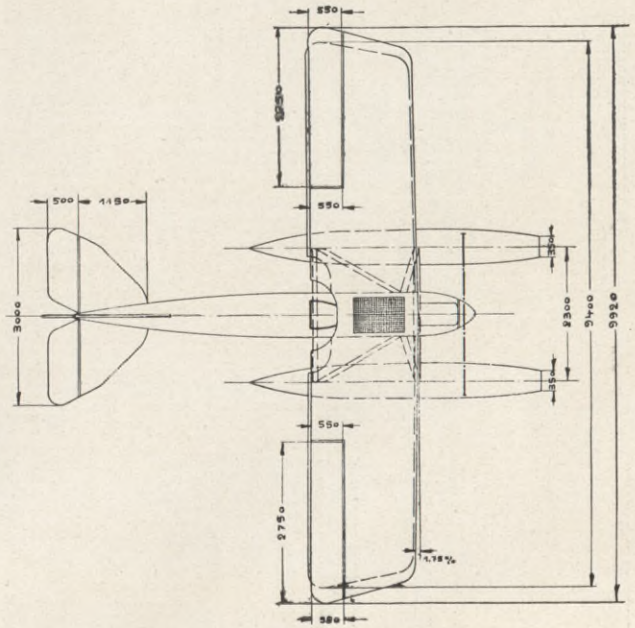

FRIEDRICHSHAFEN SEEKAMPFFLUGZEUG TYPE: FF 43

MARINE № 749

MAR №	MOTOR	EIN-RICH-TUNG	ANGE-LIEFERT / ABGE-LIEFERT	LEERGEW. / ZULADG. / ABNAHME	STEIGZEITEN 500 / 800 / 1000	STEIGZEITEN 1500 / 2000 / 3000	GESCHWIND. START / STEIG.	GESCHWIND. HORIZ. / LANDG.	ANLAUF. WIND	TRAGFL. MIT QUERRUD.	BELASTG. G/F	BELASTG. G/PSe	QUERRUD. HÖHENRUD. / SEITENRUD.	MITTL. SPANNW. / SCHWIM. ENTFERN.	SCHWIMMER GEWICHT / INHALT	SCHWIMMER GEW. / INH.	METACENTR. HÖHE MG	METACENTR. HÖHE M1G	BEMERKUNGEN BETRIEBSSTOFFE
	NENNWERT BEZEIHG. PS			Kg	m/min	m/min	Km/STD	Km/STD	SEK m/SEK	qm	Kg/qm	Kg/PSe	qm	m	Kg/l	Kg/l	m	m	VOLL 3 STD
749	160	MG	8. 9. 16	798		9		163	9	31	34,8	9,27	3,0	9,66	44	0,048	3,0	2,23	ABNAHME 2 STD
	172		30. 9. 16	280		12			6 - 8				1,3		950				
				1078	6	22							0,65	2,3					

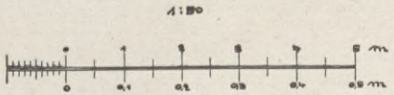

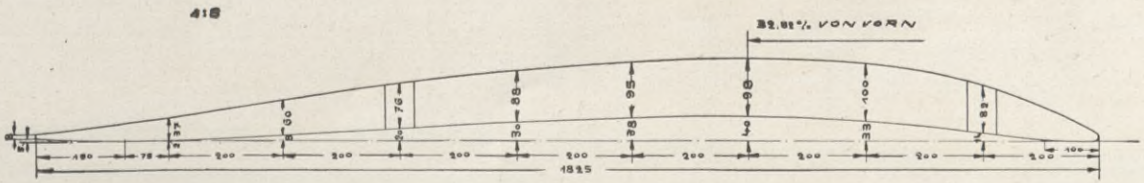

Seeflugzeug-Versuchs-Kommando.
Konstr. u. Techn. Versuchs-Abteilung.
Meesen
Marine-Baumeister.

BIBLIOTEKA
KRAKÓW
Politechniczna

Zeichnung Nr. 17.

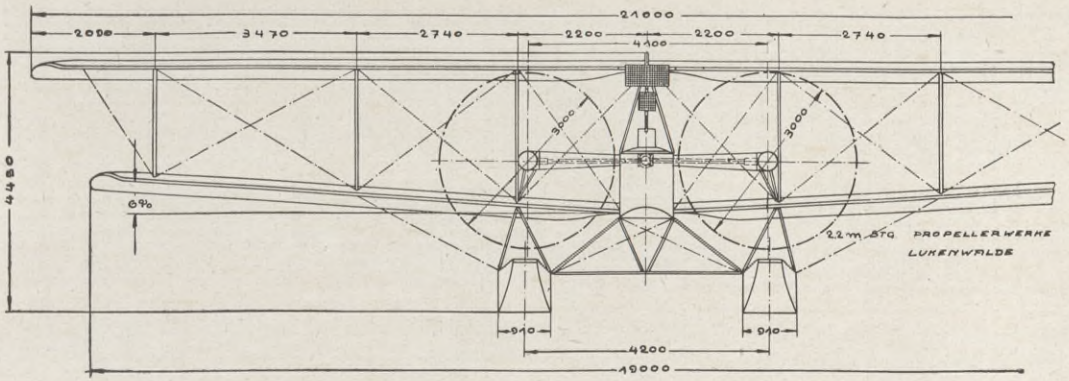

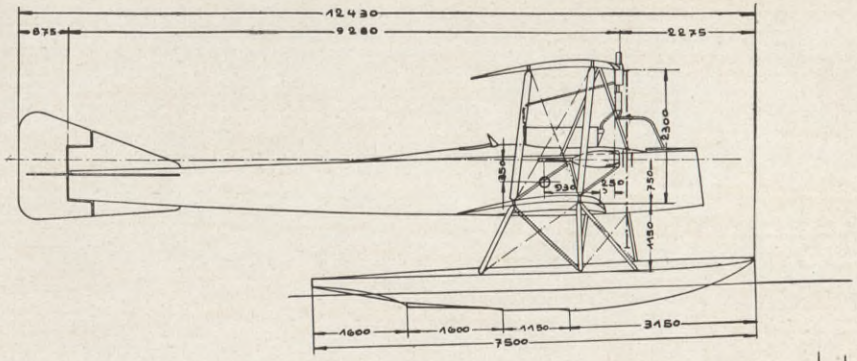

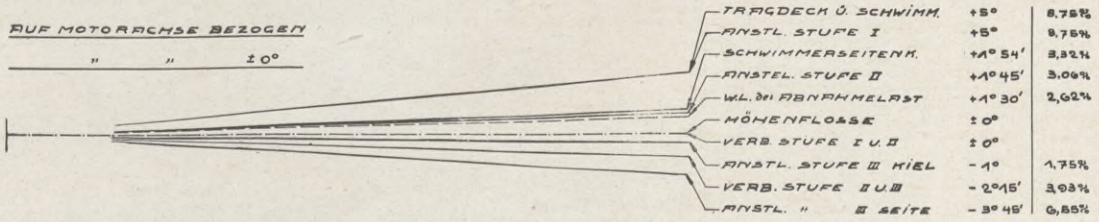

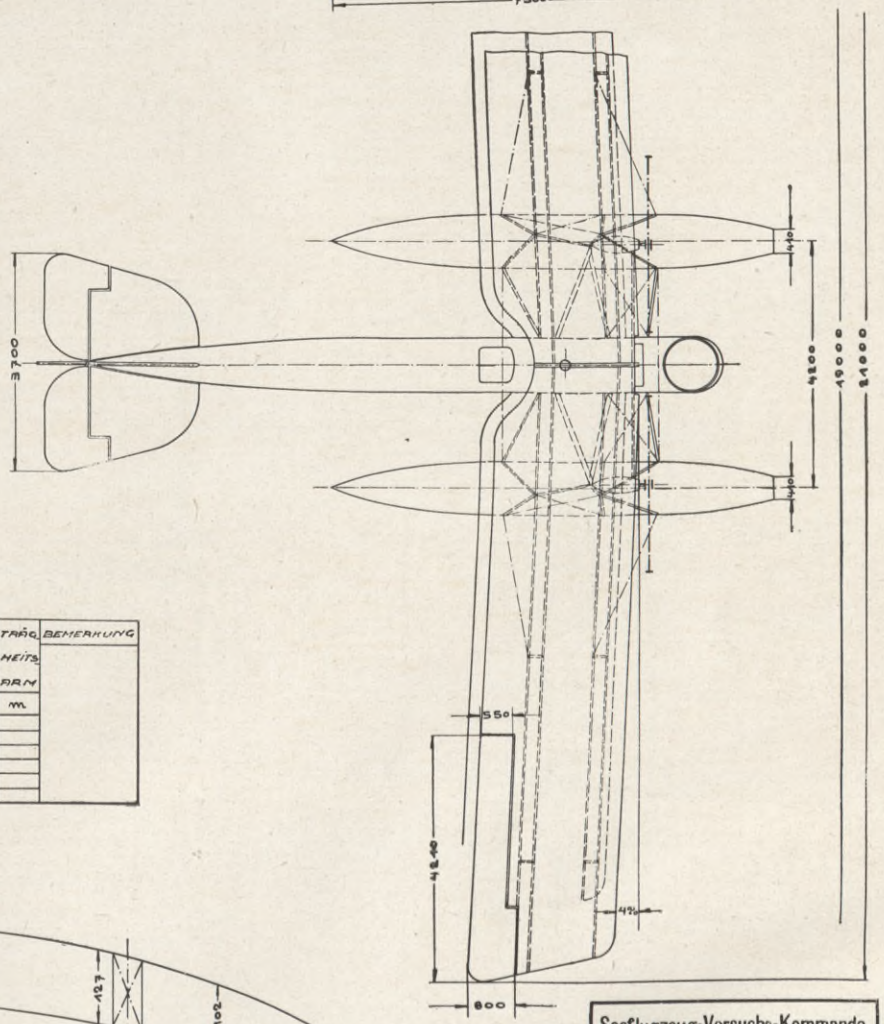

FRIEDRICHSHAFEN TYPE: 40

MARINE № 669

MAR №	MOTOR	EIN. RICHTUNG	PUFTA ANGEL ABGEL	BETR. STOFFE VOLL. ABNAHME l	kg	STD	LEERGEW. ZULADG ABNAHME kg	STEIGZEITEN 500/1000 m/MIN	1500/2000 m/MIN	BARO. METER BODEN TEMP m/mm GRAD	GESCHWIND STRAT STEIG km/STD	HORIZ. LAND km/STD	ANFLUG WIND SEK. m/SEK	TRAGFL MIT QUERRUD qm	BELASTUNG G/F kg/qm	G/PSe kg/PSe	QUERRUD HÖHENRUD SEITENRUD qm	MITTL. SPANNK. SCHWIM. ENTFER m	SCHWIMMER GEWICHT INHALT l	GEW. JNH. kg/l	METACENTR. HÖHE MG m	MG. m	MASSENTR. MOMENT bei ABNAHME m⁴	TRÄG. HEITS RAM m	BEMERKUNG
	NEUMANN BREMS PS																								
669	M6	M.G.	12.2.16	385	2.74	6	1920	5		762			20	88,9	28,56	10,50	4.92	20,00	122.5	0,040	15,44	7,89			
	240	F.T.	14.4.17				710	8					0+1				2.60	4,210	3000						
	240		1.6.17	375	2.70	6	2539	10.5		+16°							1.64								

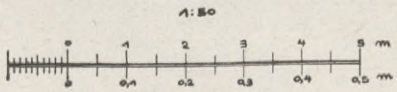

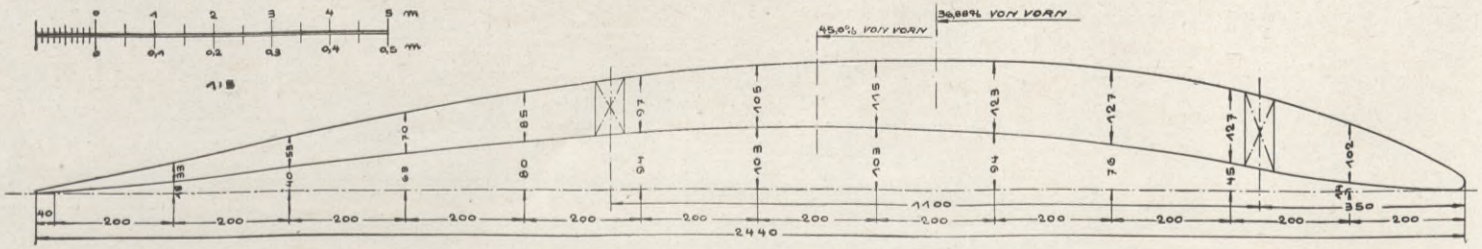

Seeflugzeug-Versuchs-Kommando.
Konstr. u. Techn. Versuchs-Abteilung.
Meesen
Marine-Baumeister.

BIBLIOTEKA
KRAKÓW
Politechniczna

Tabelle siehe Seite 74; lfd. Nr. 21.
Stabilitätsblatt siehe Seite 63; Nr. 6.

Zeichnung Nr. 18.

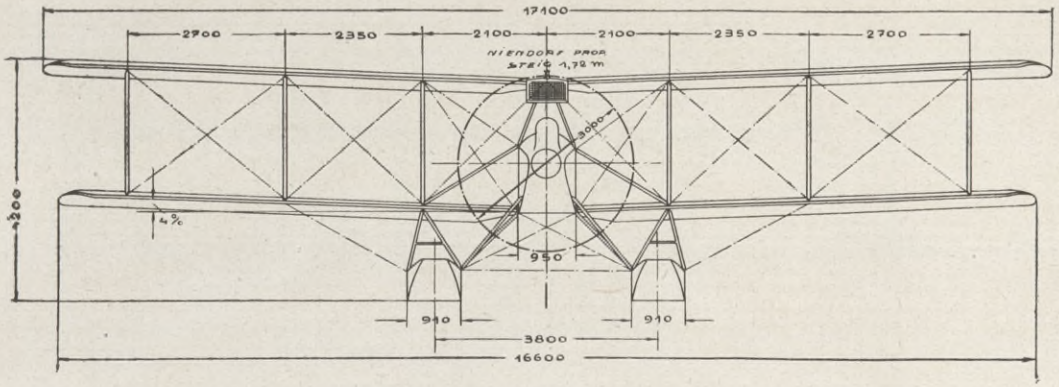

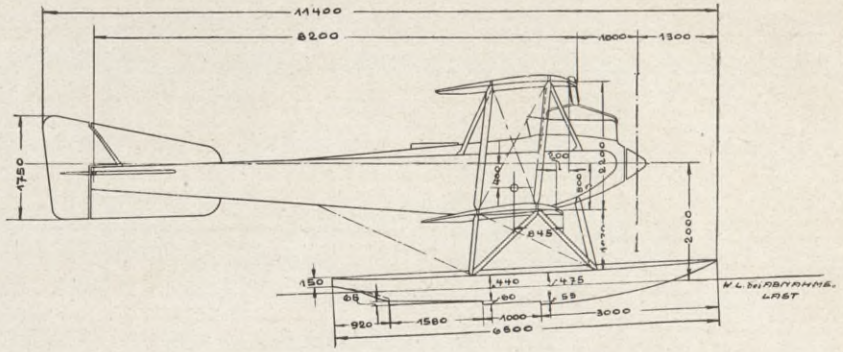

AUF MOTORACHSE BEZOGEN

" " ± 0°

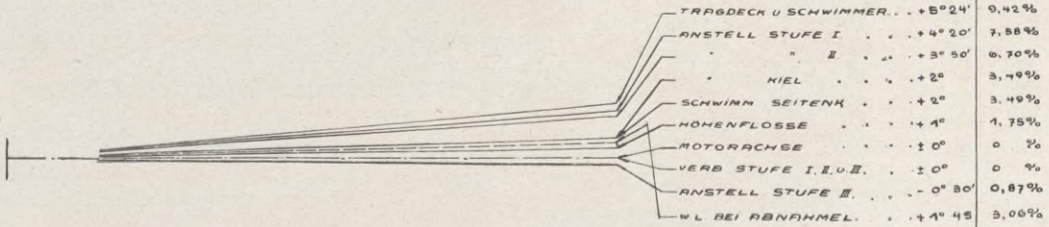

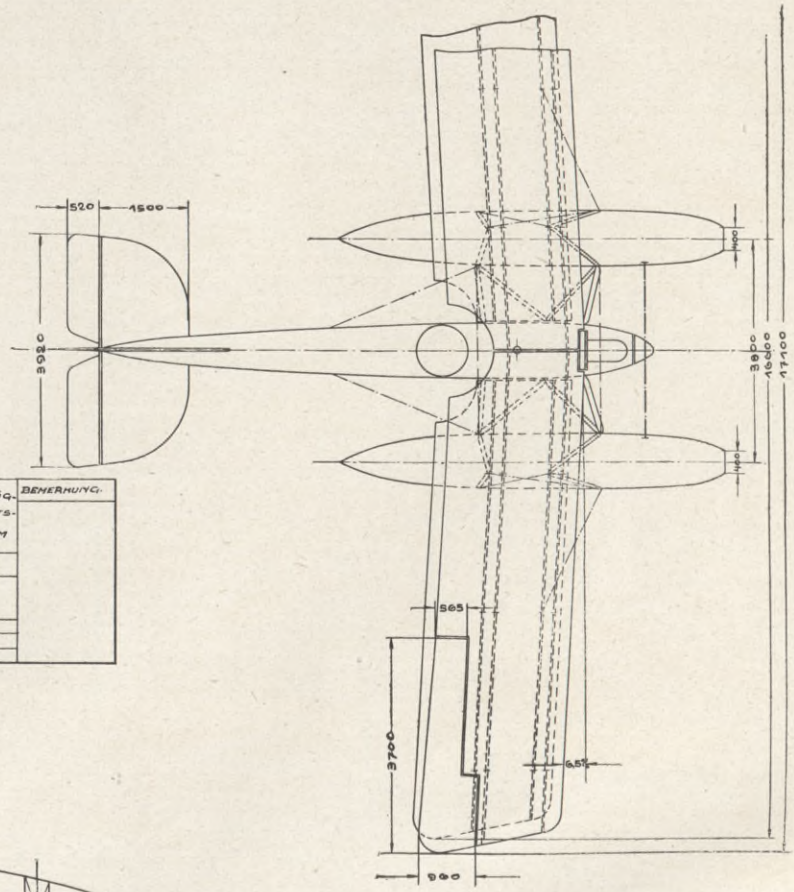

FRIEDRICHSHAFEN TYPE F.F. 39

MARINE Nº 645.

MAR Nº	MOTOR	EIN-RICH-TUNG	AUFTR. ANGEL. ABGEL.	BETRSTOFFE VOLL ABNAHME l	BETRSTOFFE VOLL ABNAHME Kg	BETRSTOFFE VOLL ABNAHME STD	LEERGEW ZULADG ABNAHME Kg	STEIGZEITEN 800 1000 m/MIN	STEIGZEITEN 1500 2000 3000 m/MIN	BARO-METER mm	BODEN-TEMP GRAD	GESCHWIND. START STEIG. Km/STD	GESCHWIND. HORIZ. LANDG Km/STD	ANLAUF WIND SEK M/SEK	TRAGFL MIT QUERRUD qm	BELASTUNG G/F Kg/qm	BELASTUNG G/PS_e Kg/PS_e	QUERRUD. HÖHENRUD SEITENRUDFEAR qm	MITTL. SPANNW. SCHWIM. m	SCHWIMMER GEWICHT JNHALT. Kg/l	SCHWIMMER GEW. JNH Kg/l	METACENTR. HÖHE MB m	METACENTR. HÖHE MLB m	MASSENTR. MOMENT BEI ABNAHME Kg cm⁴	TRÄG-HEITS-RAM m	BEMERKUNG.
	NENNWERT BREMS PS																									
645	BE/YZ 200 224	MG HFT	12.2.16 31.3.17 26.4.17	400 370	288 260	5 5	1370 604 2034	3,5 7	11,5 17	760 +10°	80 108	14,3	1,5 2-3	68,5	20,0	8,48	4,72 1,80 1,20	16,85 3,60	96 2100	0,0457	14,856	8,28				

1:5

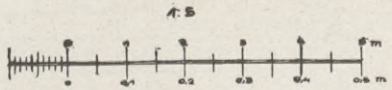

1:50

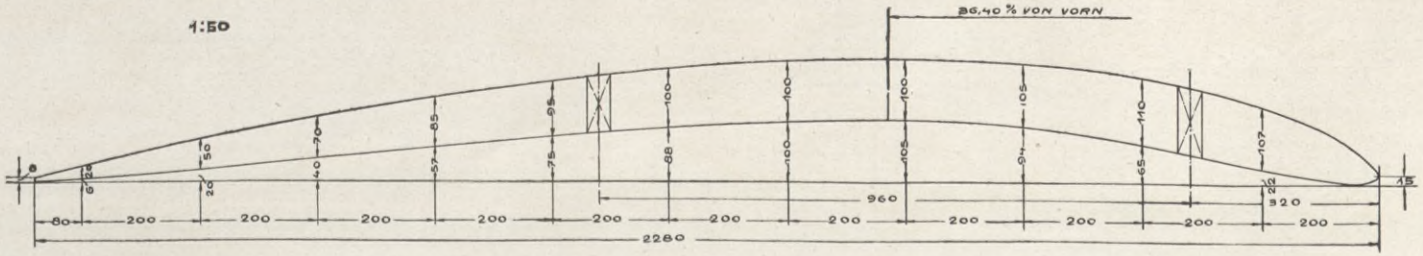

Seeflugzeug-Versuchs-Kommando.
Konstr. u. Techn. Versuchs-Abteilung.
Meesen
Marine-Baumeister.

BIBLIOTEKA
KRAKÓW
Politechnika

Zeichnung Nr. 19.

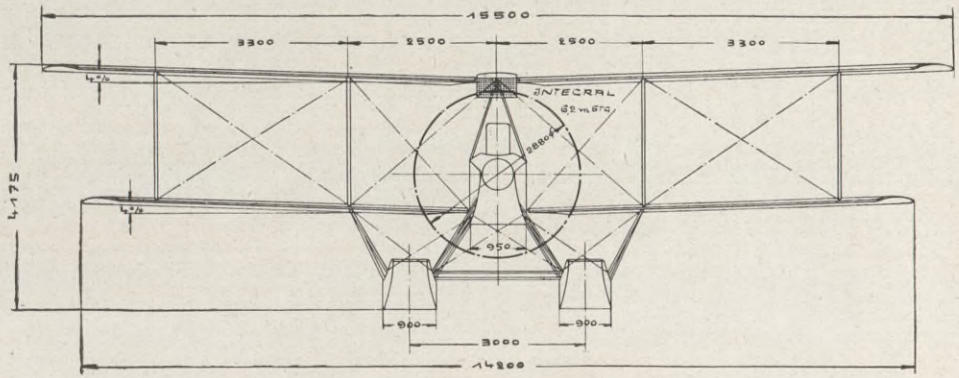

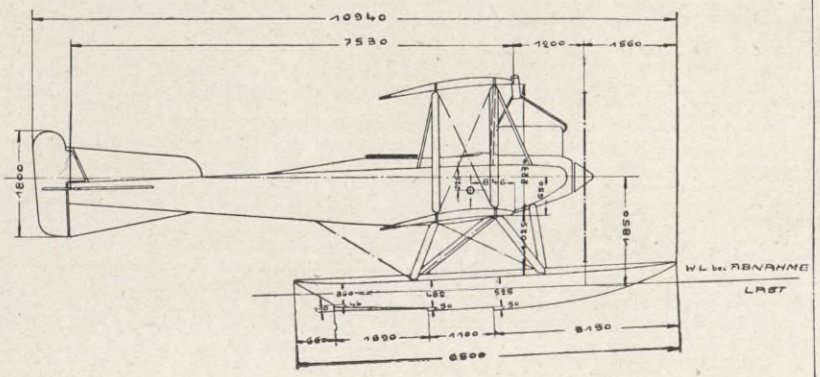

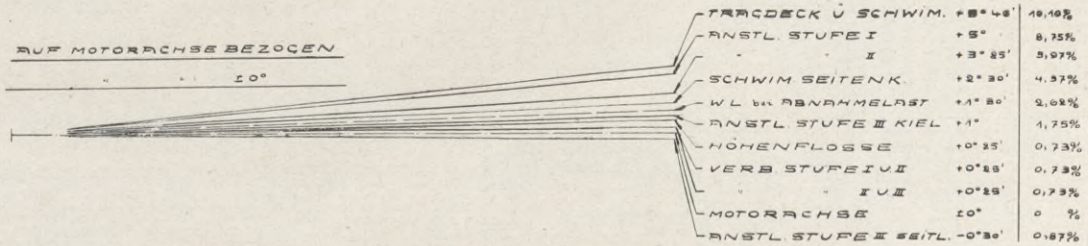

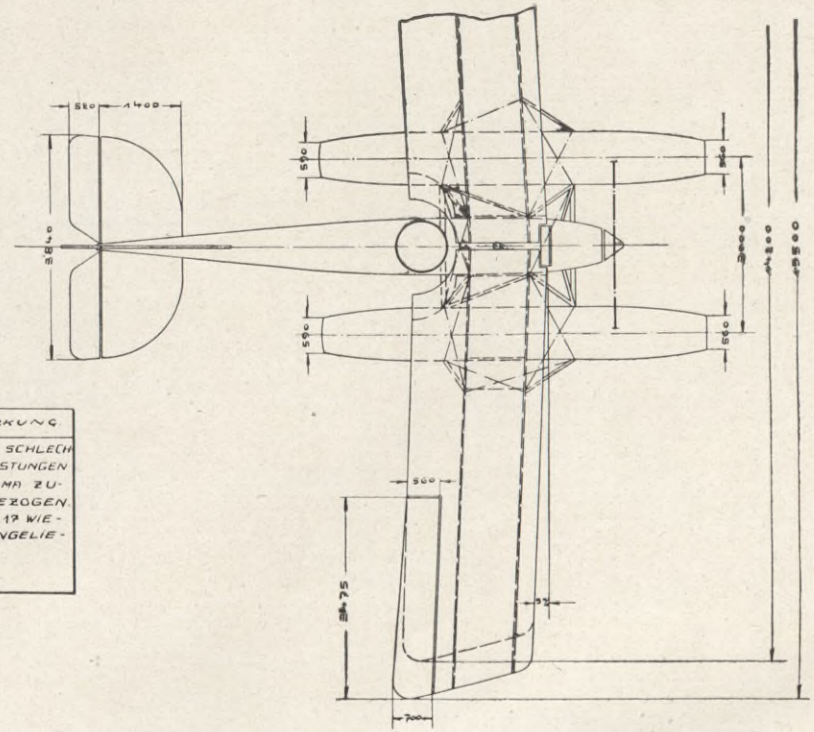

FRIEDRICHSHAFEN TYPE: F.F 39

MARINE № 643 (ALTE AUSFÜHRUNG)

MAR. №	MOTOR	EINRICHTUNG	ANGEL ABGEL	BETR. STOFFE VOLL ABNAHME l	kg	STD	LEERGEW. ZULADG. ABNAHME kg	STEIGZEITEN 500 / 800 / 1000 m/min	1500 / 2000 / 3000 m/min	GESCHWIND. START STEIG. km/STD	HORIZ. LANDG. km/STD	ANLAUF WIND SEK m/SEK	TRAGFL. MIT QUERRUD qm	BELASTG. G/F kg/qm	G/PS kg/PS	QUERRUD HÖHENRUD SEITENRUD qm	MITTL. SPANNW. SCHWIM. ENTFERN. m	SCHWIMMER GEWICHT ANHALT kg/l	GEW. JN l kg/l	METACENTR. HÖHE MG m	MIG m	BEMERKUNG
	NENNWERT BREMS PS																					
643	220	NG	8 0,18	286	397	6	1315				135		61	32,46	8,68	4,37	14,85	109,5	0,045	8,64	7,46	WEGEN SCHLECHTER LEISTUNGEN VON FIRMA ZURÜCKGEZOGEN AM 11.1.17 WIEDER ANGELIEFERT
	222,75	FT		408	310	5	1979	10								1,80 / 1,00	3,00	2400				

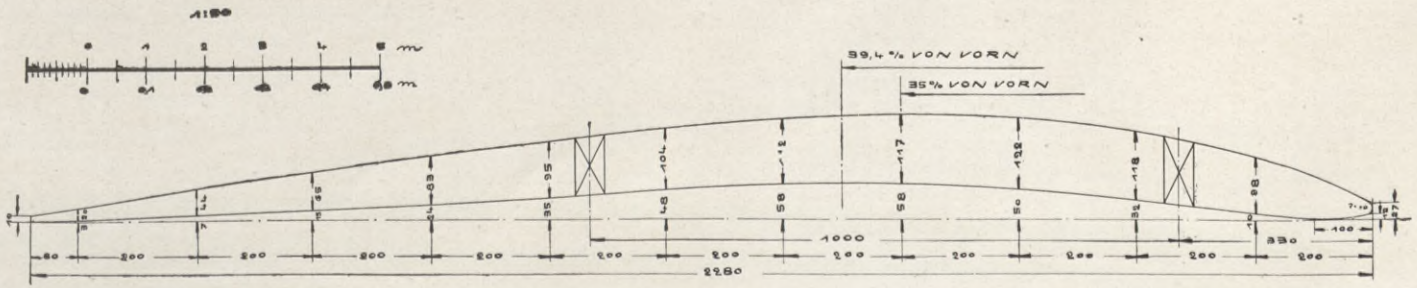

Seeflugzeug-Versuchs-Kommando.
Konstr. u. Techn. Versuchs-Abteilung.
Meesen
Marine-Baumeister.

BIBLIOTEKA
KRAKÓW
Politechniczna

Tabelle siehe Seite 74; lfd. Nr. 23.
Stabilitätsblatt siehe Seite 64; Nr. 7.

Zeichnung Nr. 20.

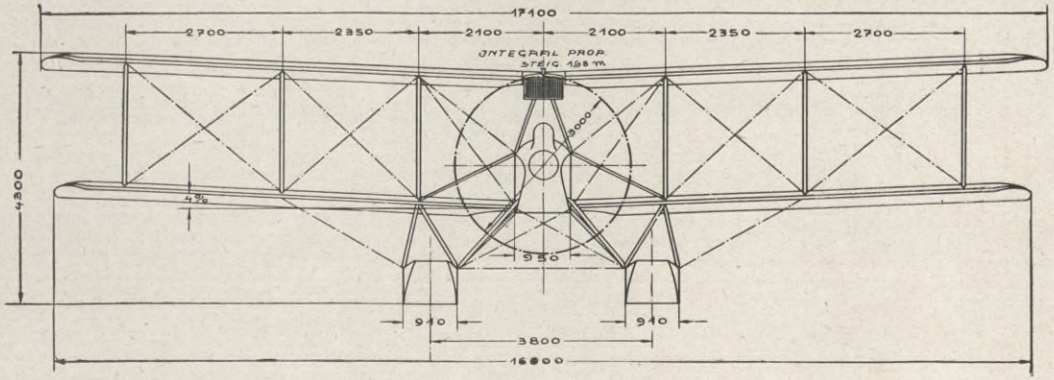

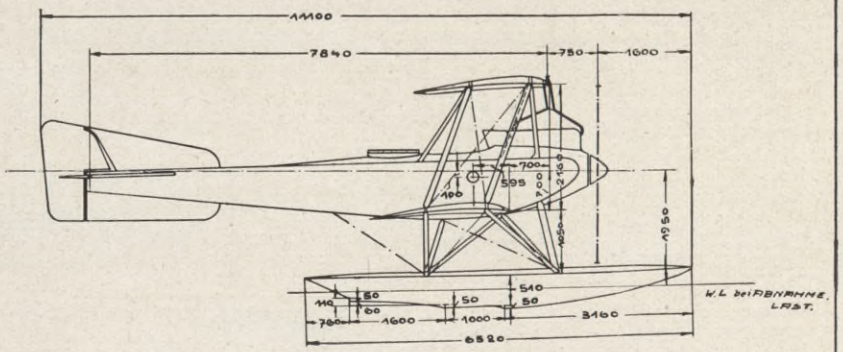

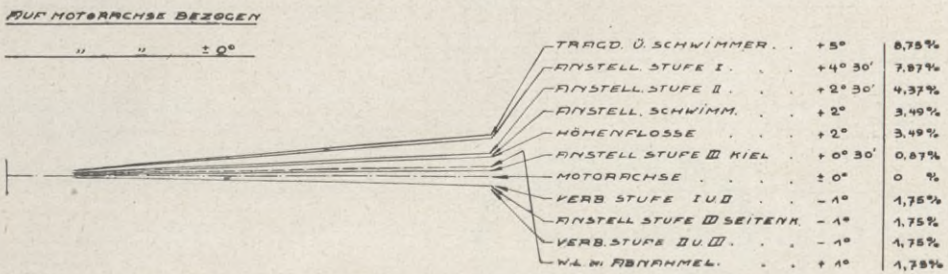

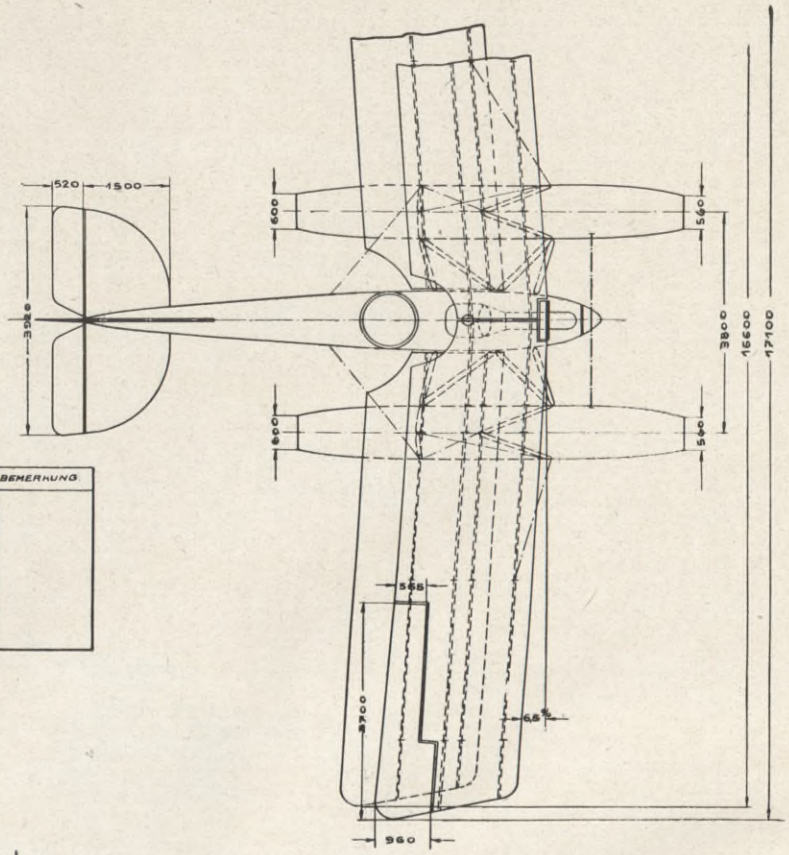

FRIEDRICHSHAFEN MARINE № 643

TYPE: F.F. 39

MAR. №	MOTOR	EIN-RICH-TUNG	AUFTR. ANGEL	BETR. STOFFE VOLL ABNAHME			LEERGEW. ZULADG ABNAHME	STEIGZEITEN		BARO-METER BODEN TEMP.	GESCHWIND. START STEIG	GESCHWIND. HORIZ LANDG.	ANLAUF WIND	TRAGFL. MIT QUERRUD.	BELASTUNG		QUERRUD. HÖHENRUD SEITENRUD	MITTL. SPANNW. SCHWIM ENTFERN.	SCHWIMMER GEWICHT INHALT		METACENTR. HÖHE		MASSENTR. MOMENT BEI ABNAHME	TRÄG-HEITS-ARM	BEMERKUNG
			ABGEL					500 800 1000	1500 2000 3000																
	KENNWERT BREMS PS			ℓ	kg	STD	kg	m/min	m/min	mm GRAD	km/STD	km/STD	SEK m/SEK	qm	kg/qm	kg/PSe	qm	m	kg/ℓ	GEW/INH	m	m	kg cm²	m	
643	BENZ	MG	12.2.18	340	2,44	5	1378	4,5	15	749	74	135	11	68,50	29,8	9,2	4,72	16,85	109,5	0,0457	14,57	8,02			
	200	IFT	31.3.17	340	2,44	5	664		22								1,80								
	222		17.4.17				2042	9,5		+ 8°	104		6–8				1,20	3,80	2400						

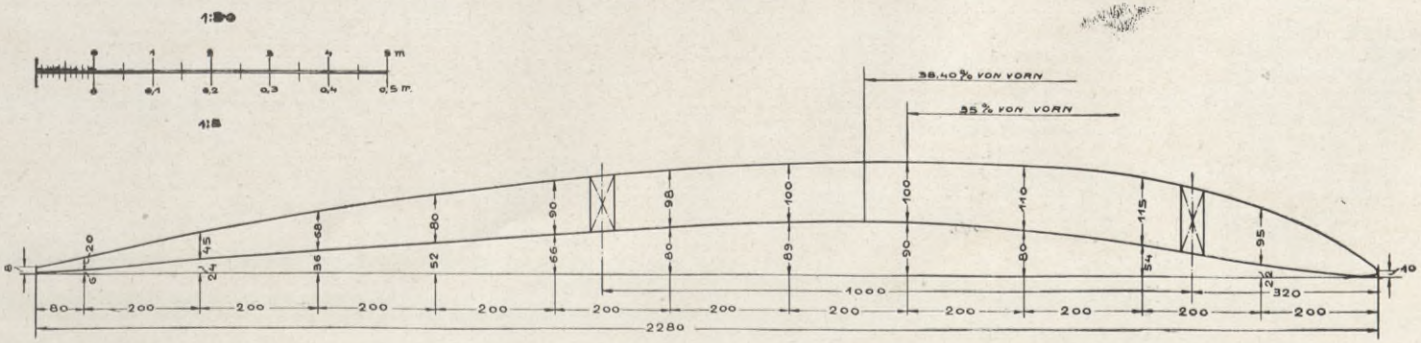

Seeflugzeug-Versuchs-Kommando.
Konstr. u. Techn. Versuchs-Abteilung.
Meusen
Marine-Baumeister.

BIBLIOTEKA
KRAKÓW
Politechnika

Zeichnung Nr. 21.

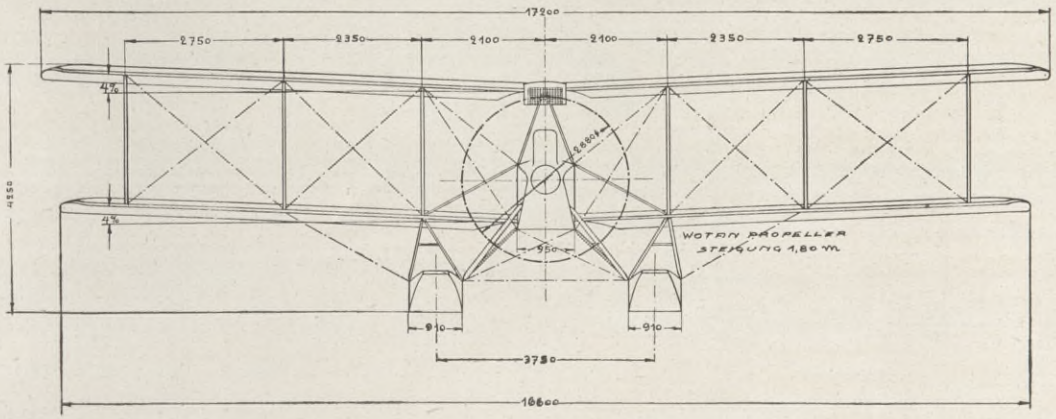

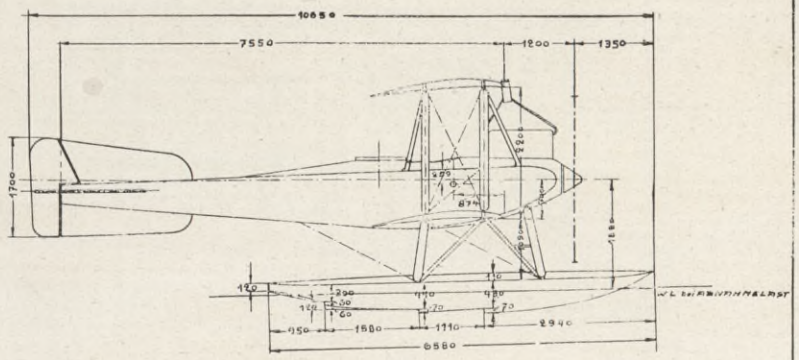

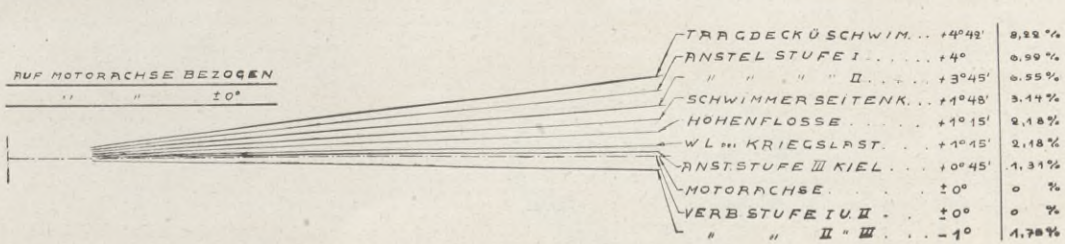

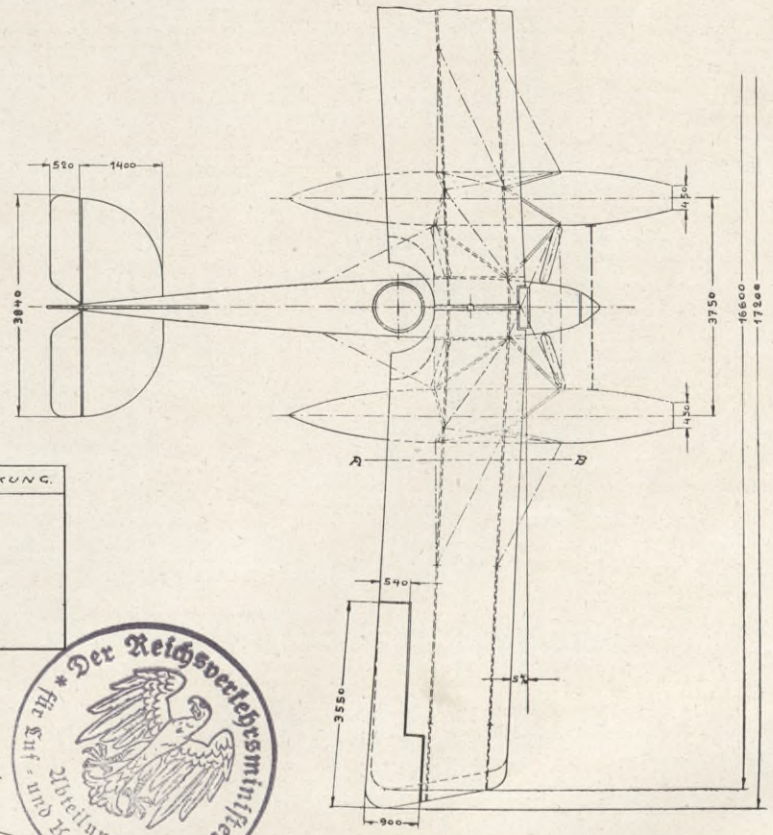

FRIEDRICHSHAFEN. TYPE: FF. 39

MARINE № 587

MAR. No	MOTOR	EINRICHTUNG	ANGEL ABGEL	BETR. STOFFE VOLL ABNAHME			LEERGEW ZULADG ABNAHME	STEIGZEITEN 500 / 800 / 1000	STEIGZEITEN 1600 / 2000 / 3000	GESCHWIND START STEIG.	GESCHWIND HORIZ. LANDG.	ANLAUF WIND	TRAGFL MIT QUERRUD.	BELASTG G/F	BELASTG G/PS	QUERRUD. HÖHENRUD SEITENRUD	MITTL. SPANNW SCHWIM ENTFERN	SCHWIMMER GEWICHT INHALT	SCHWIMMER GEW. JNH	METACENTR HÖHE MG	METACENTR HÖHE MIG	BEMERKUNG.
	NENNWERT RAHMS PS			l	kg.	STD	kg	m/min	m/min	Km/STD	Km/STD	m/SEK	qm	kg/qm	kg/PS	qm	m	kg/l	kg/l	m	m	
587	200	MG	2.12.16	460	230	6	1380		18	90	137	17	68,76	30,35	9,9	4,72	16,9	102				
		FT					693	5	27							1,56			0,0486	14,0	0,04	
	221		25.8.17	450	325	5	2079	12		112		2-3				0,86	3,750	2100				

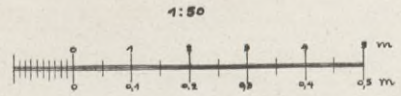

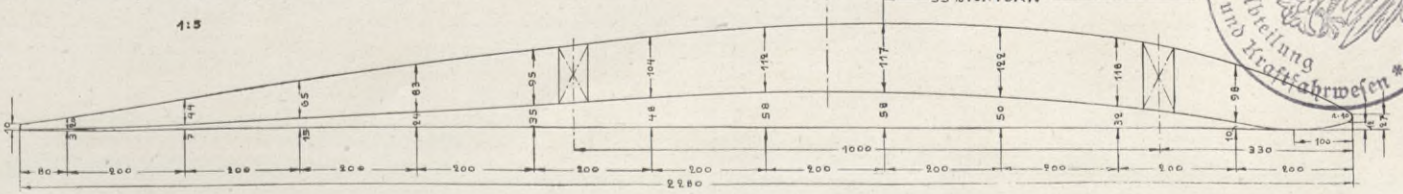

Der Reichsverkehrsminister
für Luf- und Kraftfahrwesen
Abteilung

Seeflugzeug-Versuchs-Kommando.
Konstr. u. Techn. Versuchs-Abteilung.
Meesen
Marine-Baumeister.

BIBLIOTEKA
KRAKÓW
Przedwojenna

Zeichnung Nr. 22.

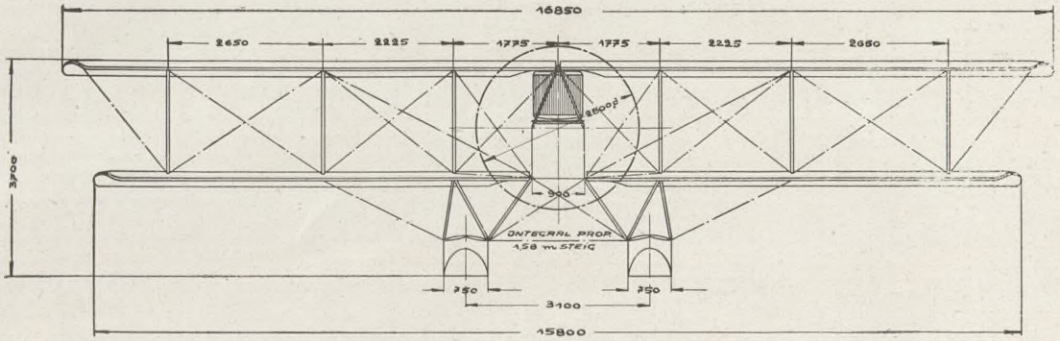

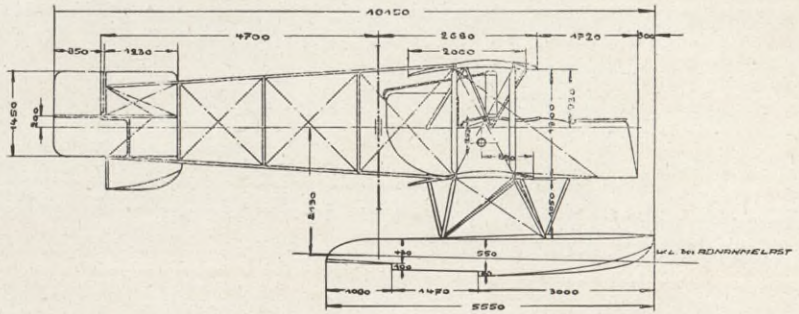

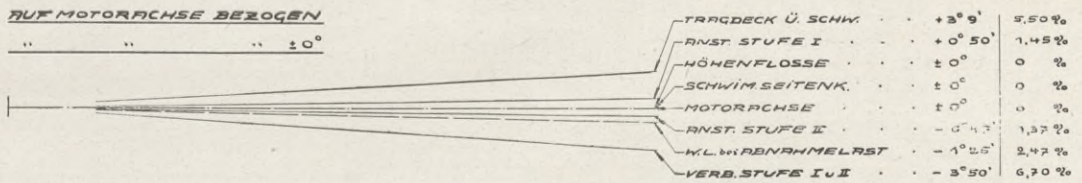

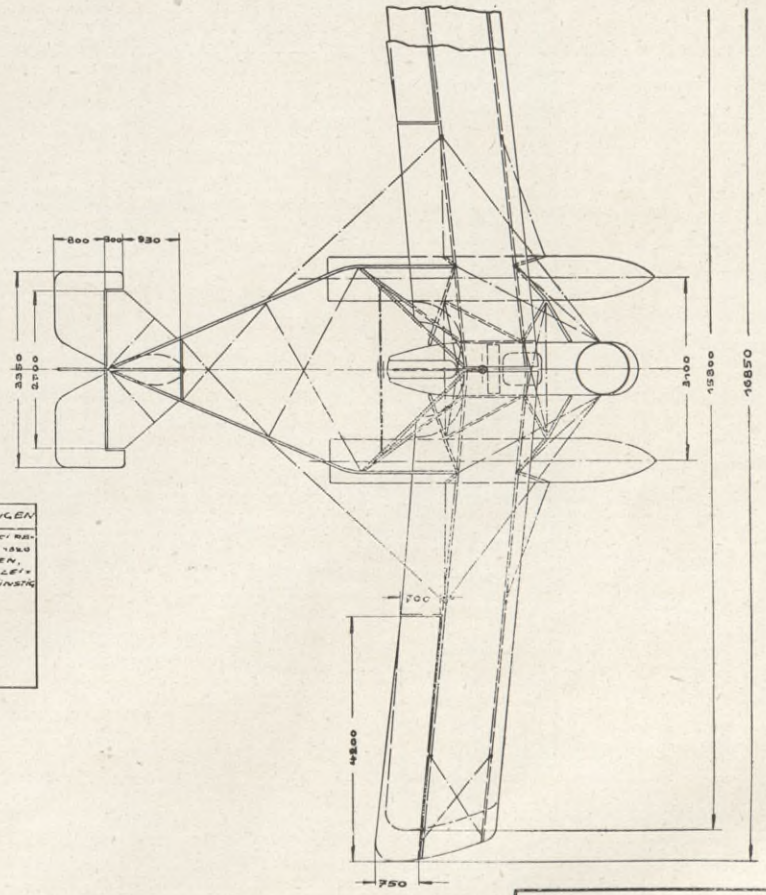

FRIEDRICHSHAFEN TYPE FF 31/60

MARINE № 274

MAR. №	MOTOR	EIN-RICH-TUNG	ANGEL. ABGEL.	BETR. STOFFE VOLL ABNAHME			LEERGEW. ZULADG. ABNAHME	STEIGZEITEN 500 / 1000	800 / 2000	1000 / 3000	GESCHWIND START STEIG	HORIZ. LANDG.	ANLAUF WIND	TRAGFL. MIT QUERRUD	BELASTG. G/F	G/PS	QUERRUD. HÖHENRUD. SEITENRUD	MITTL. SPANNK. SCHWIM. ENTFER.	SCHWIMMER GEWICHT	GEW. INHALT	METACENTR. HÖHE MG	M₁	BEMERKUNGEN
	KENNZEIT. BREMS PS			s	Kg	STD	Kg	m/min		m/min	Km/STD	Km/STD	SEK m/SEK.	qm	Kg/qm	Kg/PS	qm	m	Kg	Kg/l	m	m	PROPELLER BEI ABNAHME TUA 1820 UMDREHUNGEN, DAHER STEIGLEITEN ZU UNGUNSTIG
274	MAYBACH	M.G	12.4.15	245	182	5	1063	9,5			82	98	10	60	25,83	4,26	5,91	10,329	109,5	0,057	15,05	6,35	
	160	B					472	16,0									2,51						
	166		7.9.15	200	147	4	1535				56		2				1,46	3,1	1900				

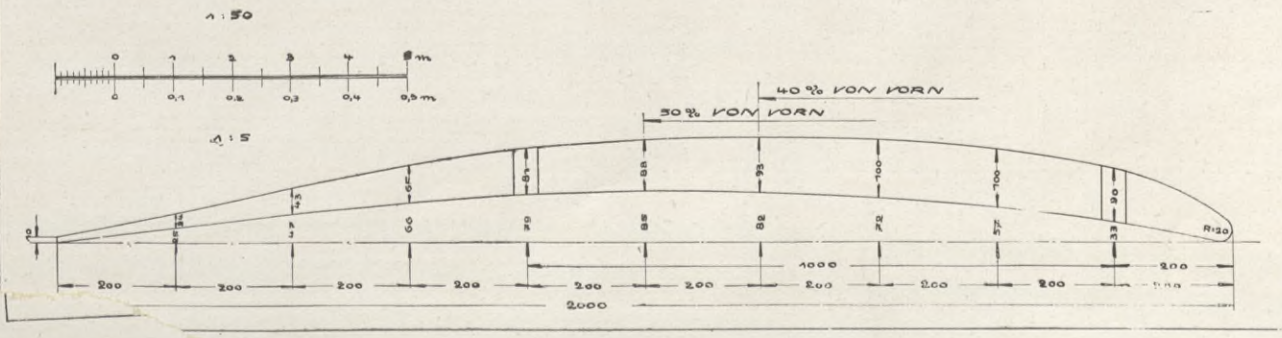

Seeflugzeug-Versuchs-Kommando
Konstr. u. Techn. Versuchs-Abteilung
Meesen
Marine-Baumeister

BIBLIOTEKA
KRAKÓW
Politechniczna

Zeichnung Nr. 23.

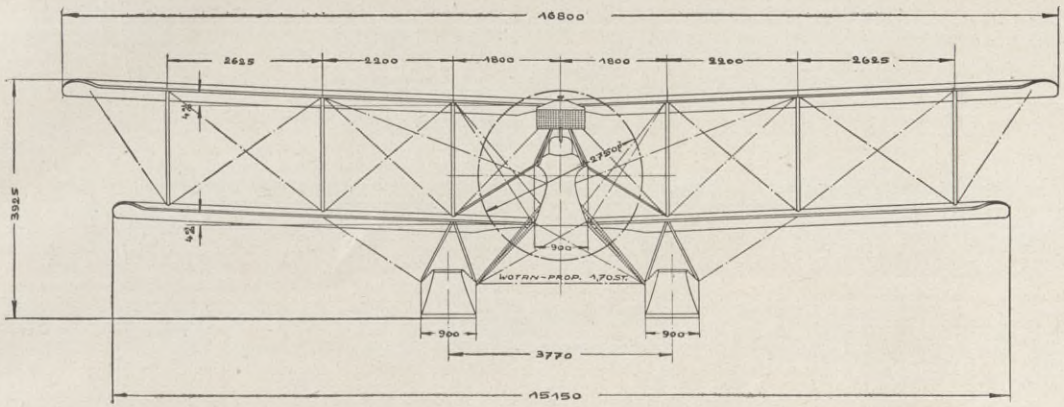

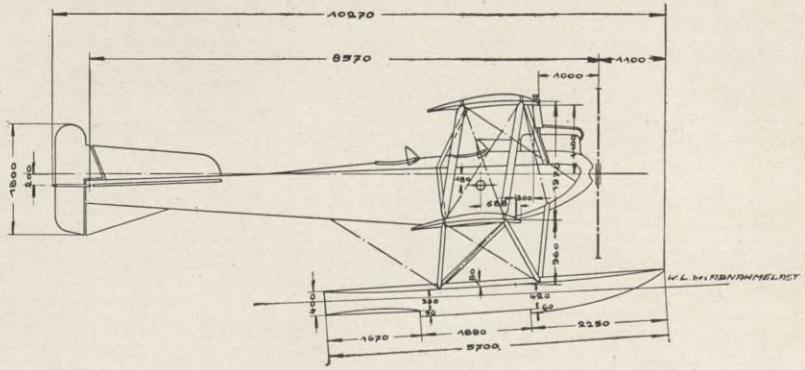

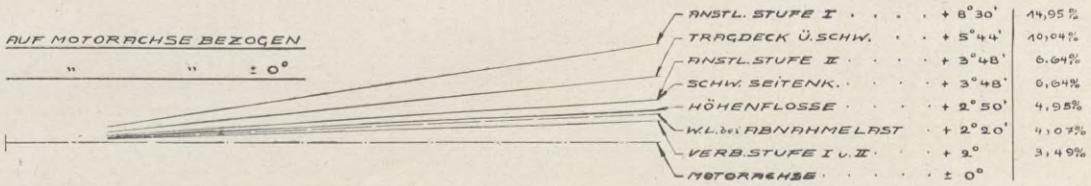

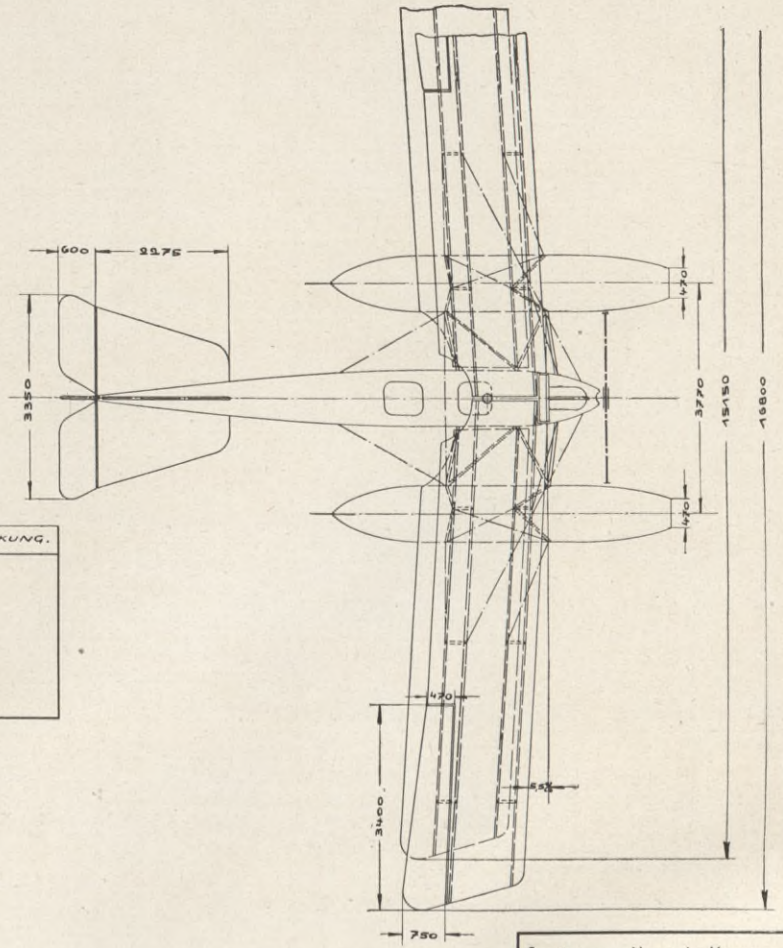

FRIEDRICHSHAFEN TYPE 33E

MARINE Nº 870, 871, 872, 873, 874, 875, 876, 877, 878, 879, 880, 881, 882, 883, 884.

MAR. Nº	MOTOR	EIN-RICH-TUNG	ANGEL.	BETR. STOFFE			LEERGEW.	STEIGZEITEN		GESCHWIND.		ANLAUF	TRAGFL.	BELASTG.		QUERRUD.	MITTL. SPANNW.	SCHWIMMER		METACENTR. HÖHE		BEMERKUNG.
				VOLL			ZULADG.	500 / 1000	1500 / 3000	START	HORIZ.	WIND	MIT QUERRUD.	G/F	G/PS0	HÖHENRUD.	SCHWIM.	GEWICHT	GEW.	MG	MsG	
			ABGEL.	ABNAHME			ABNAHME	800 / 1000	2000 / 3000	STEIG.	LANDG.					SEITENRUD.	ENTFER.	ONHALT	ONH.			
	NENNWERT BREMSPS			l	Kg	STD.	Kg	m/MIN.	m/MIN.	Km/STD.	Km/STD.	SEK. m/SEK.	qm	Kg/qm	Kg/PS0	qm	m	Kg/l	Kg/l	m.	m	
876	150	H.T.	30.12.16	287	207	5	984	5,0	17	80	126	2 4	52,7	29,20	9,49	4,12	15,975	82,5	0,048	16,72	6,1	
							554	9,5								1,68						
	162		13.1.17	396	213	5	1538	11,5		100		0÷1				0,92	3,77	1700				

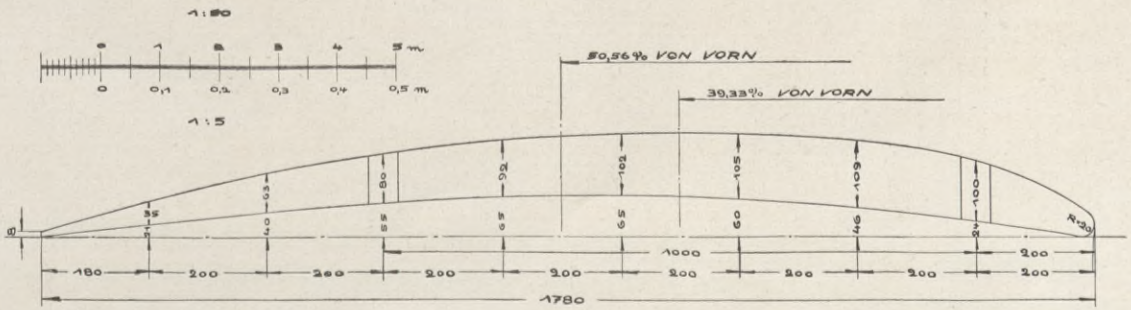

Seeflugzeug-Versuchs-Kommando.
Konstr. u. Techn. Versuchs-Abteilung.
Meesen
Marine-Baumeister.

BIBLIOTEKA
KRAKÓW
Politechniczna

Tabelle siehe Seite 75; lfd. Nr. 28.
Stabilitätsblatt siehe Seite —; Nr. —.

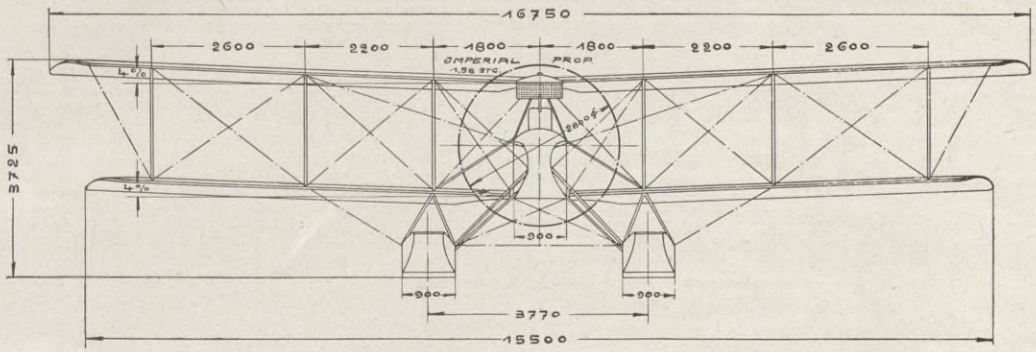

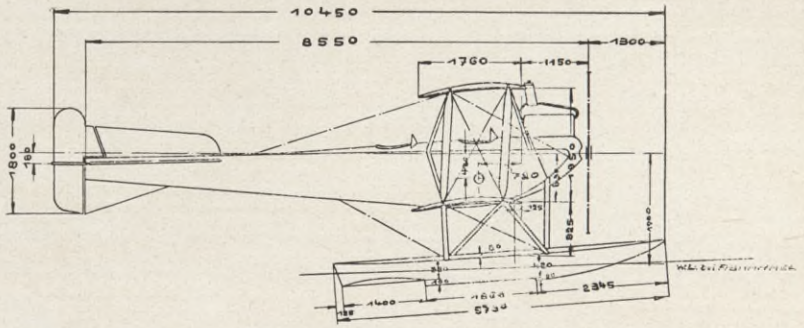

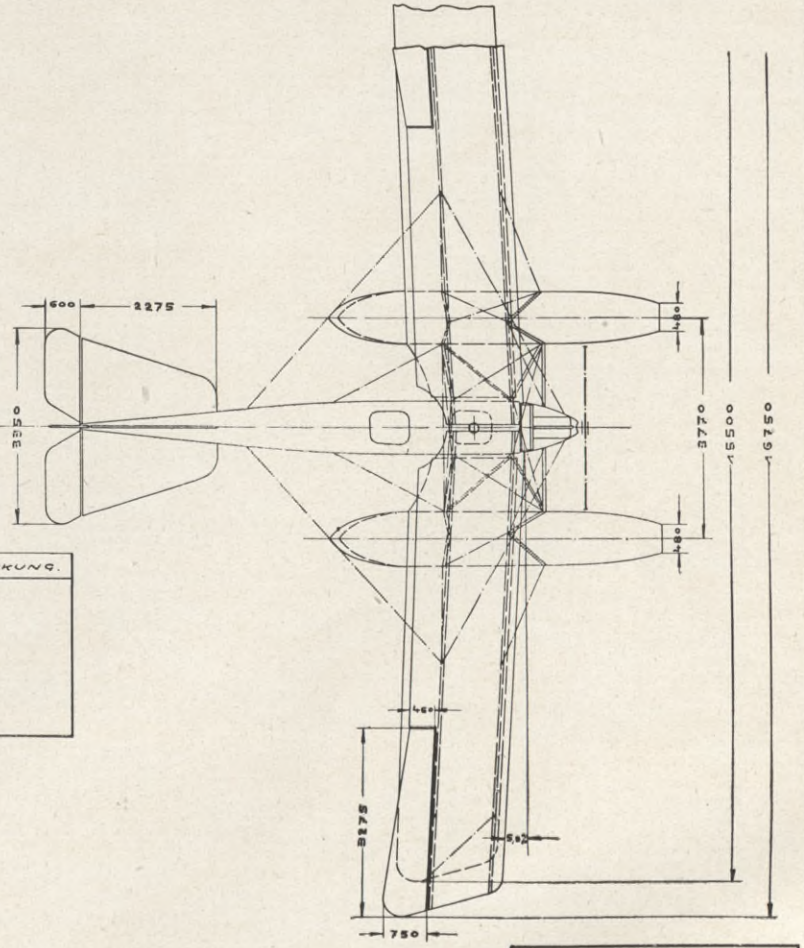

FRIEDRICHSHAFEN TYPE: 33 E

MARINE № 822, 823, 824, 825, 826, 827, 828, 829, 830, 831, 832, 833, 834, 835, 836, 837, 838, 839, 840, 841; 690, 691, 692, 693, 694.

MAR. №	MOTOR	EIN. RICH.	ANGEL	BETR. STOFFE			LEERGEW	STEIGZEITEN		GESCHWIND.		ANLAUF	TRAGFL	BELASTG		QUERRUD.	MITTL	SCHWIMMER		METACENTRHÖHE		BEMERKUNG.
				VOLL			ZULADG	500	1500	START	HORIZ.	WIND	MIT	G	G	HÖHENRUD	SPANNW	GEWICHT	GEW			
								800	2000								SCHWIM					
				ABNAHME			ABNAHME	1000	3000	STEIG	LANDG		QUERRUD	F	FS	SEITENRUD	ENTFRN	JNHALT	JNH	MG	MLG	
	MENNWERT BREMSPS.			l	kg	STD	kg	m/min	m/min	km/STD	km/STD	SEK m/SEK	qm	kg/qm	kg/PSe	qm	m	kg/l	kg/l	m	m	
829	150	HCT	10. II 16	280	213	5	982	4,5	16	80	121	19	52,7	29,14	9,44	3,68	16,12	77	0,046	17,45	0,95	
							554	7,5								1,68						
	162,6		19. I 16	280	213	5	1536	9,5		85		0 ÷ 1				1,01	3,77	1700				
691	150	D	19. II 16	345	248	6	1008	7,5	32	85	119	25	52,7	31,86	10,17	3,68	16,12	81	0,0425			
		FT					645	13,5	62							1,68						
	161		5. III 16	345	248	6	1653	17,5		103		0 ÷ 1				1,01	3,77	1900				

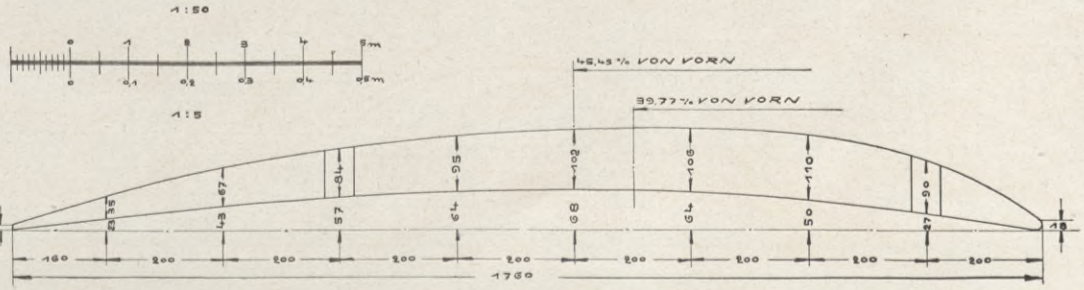

Seeflugzeug-Versuchs-Kommando.
Konstr. u. Techn. Versuchs-Abteilung.
Meyer
Marine-Baumeister

BIBLIOTEKA
KRAKÓW
Politechniczna

Tabelle siehe Seite 74; lfd. Nr. 25.
Stabilitätsblatt siehe Seite —; Nr. —.

Zeichnung Nr. 25.

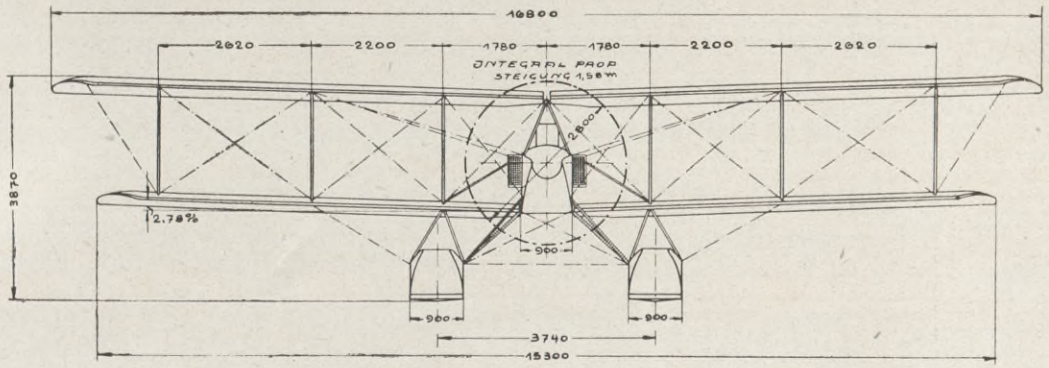

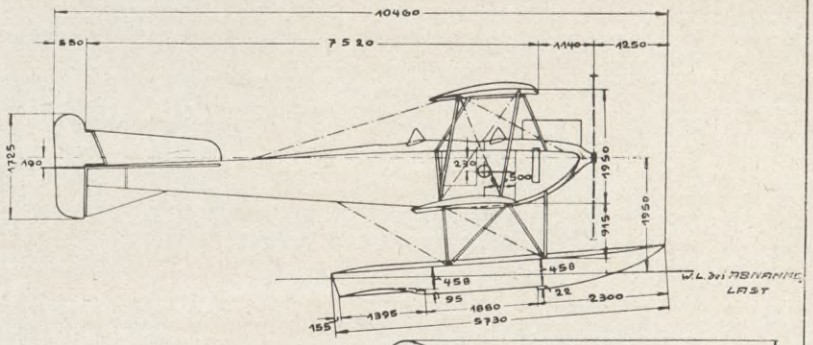

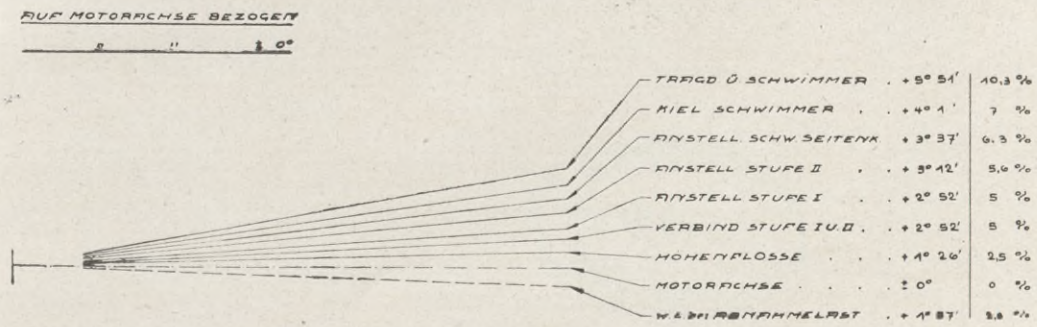

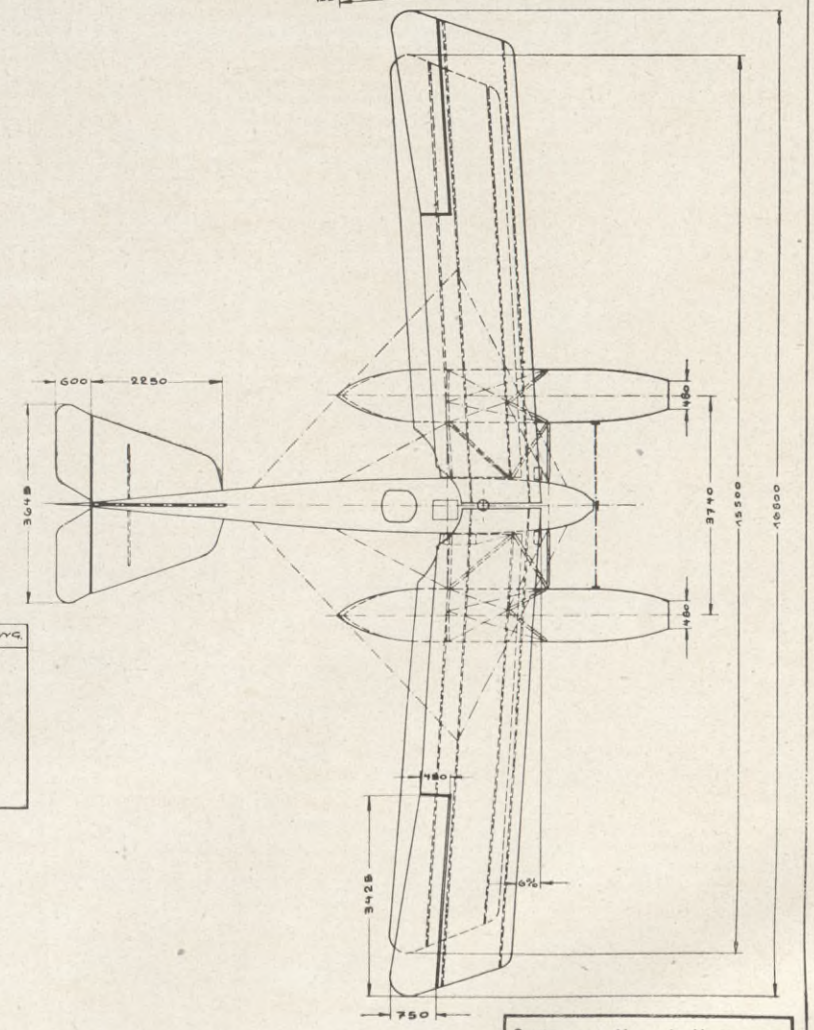

FRIEDRICHSHAFEN TYPE: FT u. FL. 33E

MARINE № 715, 716, 717, 718, 719, 720, 721, 722, 723, 724

MAR №	MOTOR	EIN-RICHTUNG	AUFTR. ANGEL. ABGEL.	BETRSTOFFE VOLL ABNAHME ℓ	BETRSTOFFE VOLL ABNAHME kg	BETRSTOFFE VOLL ABNAHME STD	LEERGEW ZULADG. ABNAHME kg	STEIGZEITEN 500 800 1000 m/MIN	STEIGZEITEN 1500 2000 3000 m/MIN	BARO-METER BODEN TEMP m/m GRAD	GESCHWIND START STEIG km/STD	GESCHWIND HORIZ. LANDG km/STD	AUFLAUF WIND SEK m/SEK	TRAGFL MIT GUERRUD qm	BELASTUNG G/F kg/qm	BELASTUNG G/PSe kg/PSe	GUERRUD HOHENRUD SEITENRUD qm	MITTL. SPANNW SCHWIM ENTFER m	SCHWIMMER GEHLT. INHALT kg/ℓ	SCHWIMMER GEW ONH. kg/ℓ	METACENTR. HÖHE MG m	METACENTR. HÖHE MLG m	MASSENTR. MOMENT bei ABNAHME kg cm²	TRÄG. HEITS ARM m	BEMERKUNG
	NENNWERT BREMS PS																								
718	BENZ	FT	4.5.16	342	246	6	1010	7,5	28	756		12 3/25	23	53,40	30,70	10,10	4,00	16,05	82	0,043	13,71	4,87			
	150	FL	13.7.16				645	12									1,25								
	182		18.7.19	342	246	6	1055	15,5		+15°	108		3–6				1,00	3,74	1900						

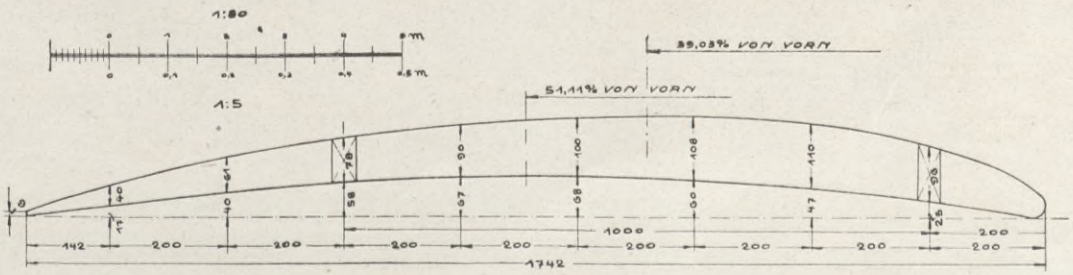

Seeflugzeug-Versuchs-Kommando.
Konstr. u. Techn. Versuchs-Abteilung.
Meesen
Marine-Baumeister.

BIBLIOTEKA
KRAKÓW
Politechniczna

Tabelle siehe Seite 75; lfd. Nr. 30 u. 31.
Stabilitätsblatt siehe Seite 65 u. 66; Nr. 9, 10, 11 u. 12.

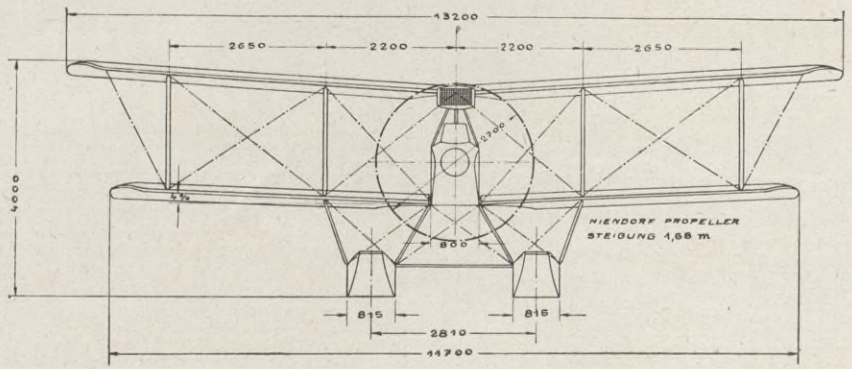

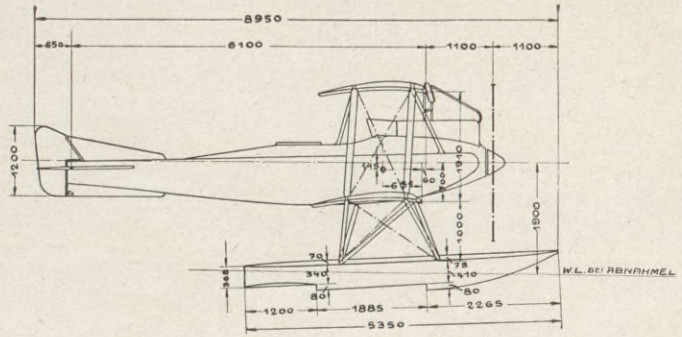

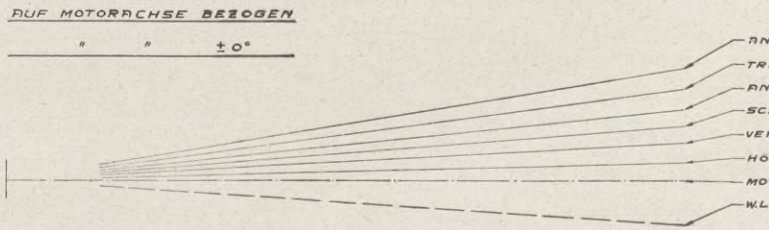

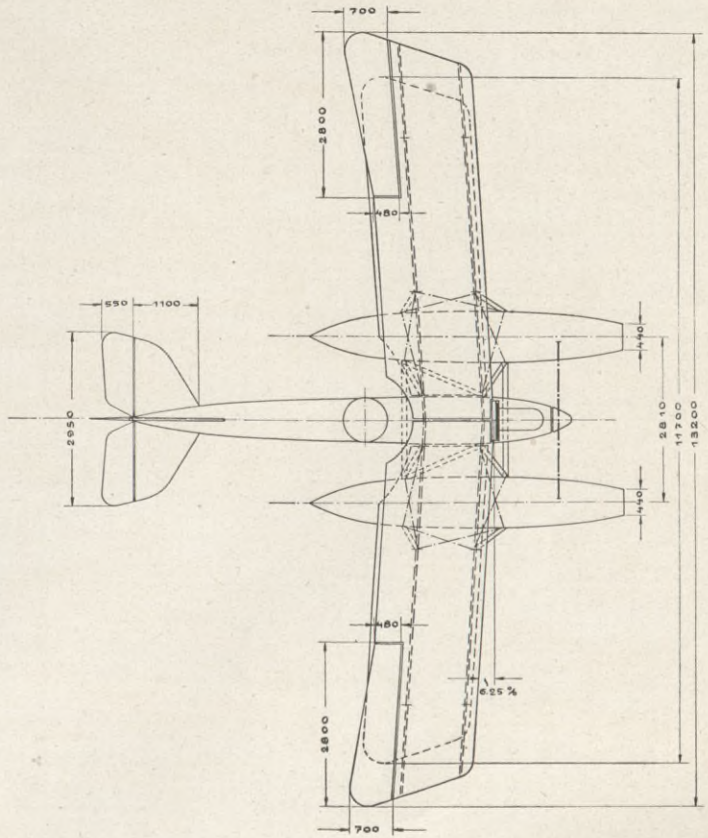

FRIEDRICHSHAFEN TYPE FF 33 L

MARINE Nr. 1001, 1003 ÷ 1010, 1085 ÷ 1095

MAR. Nr.	MOTOR	EINRICHTUNG	ANGEL.	BETR. STOFFE VOLL			LEERGEW. ZULADG		STEIGZEITEN 500 / 800	1500 / 2000	BAROMETER BODEN TEMP.	GESCHWIND. START	GESCHWIND. STEIG.	GESCHWIND. LANDG.	RYLAUF WIND	TRAGFL. MIT QUERRUD.	BELASTUNG G/F	BELASTUNG G/PS	QUERRUD. HÖHENRUD.	QUERRUD. SEITENRUD	MITTL. SPANNW. SCHWIM. ENTFERN.	SCHWIMMER GEWICHT	SCHWIMMER INHALT	SCHWIMMER GEW. JNH.	METACENTR. HÖHE $\overline{MG}$	METACENTR. HÖHE $\overline{M_1G}$	MASSENTR. MOMENT BEI ABNAHME	TRAGHEITSARM	BEMERKUNG
				ABNAHME			ABNAHME		1000	3000	TEMP.																		
	NENNWERT BREMSPS			l	kg	STD	kg		m/min.	m/min	mm GRAD	km/STD	km/STD	SEK m/SEK		qm	kg/qm	kg/PS	qm		m	kg/l		kg/l	m	m	kgcm²	m	
1004	BENZ 150	HFT MG	6.3.17	203	148	4	917		13		756	81	139	48		40,54	34,20	8,5	3,30		12,45	75		0,0535	7,293	4,7			
	163		28.3.17	200	144	4	471	6	23,5		+3°	110		0÷1					1,30		2,81	1400							
							1388	8											0,60										

1:50

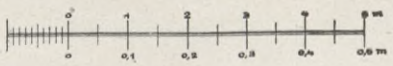

1:5

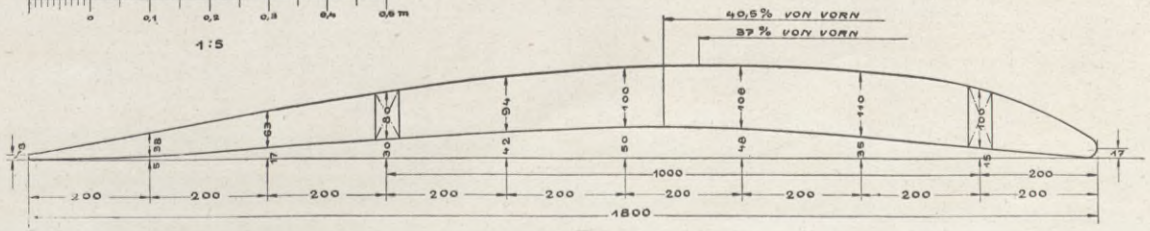

Seeflugzeug-Versuchs-Kommando.
Konstr. u. Techn. Versuchs-Abteilung.
Meesen
Marine-Baumeister.

BIBLIOTEKA
KRAKÓW
Jagiellońska

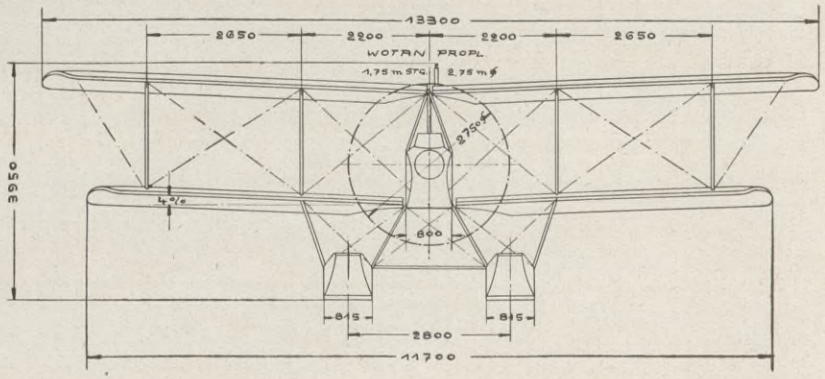

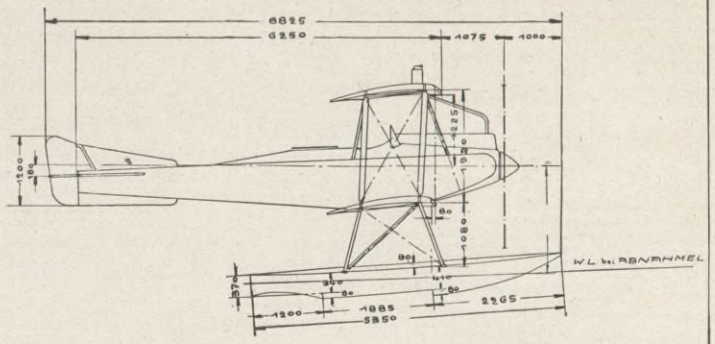

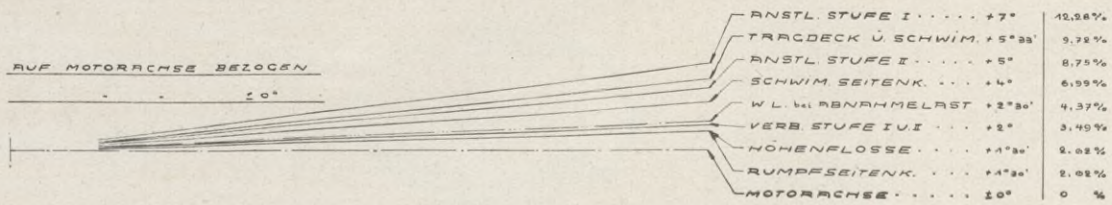

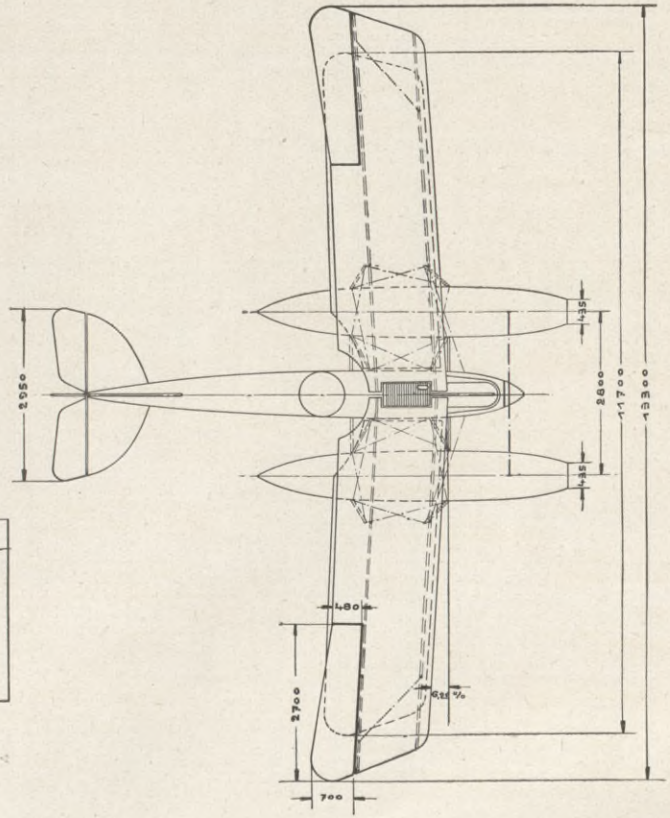

FRIEDRICHSHAFEN TYPE: F.F. 33 L. 2 M.G.

MARINE № 933, 934, 935, 936, 937, 938, 939, 940, 941

MAR. №	MOTOR	EIN-RICH-TUNG	ANGEL.	BETR. STOFFE VOLL.			LEERGEW. ZULADG.	STEIGZEITEN		GESCHWIND.		ANLAUF	TRAGFL.	BELASTG.		QUERRUD.	MITTL. SPANNW.	SCHWIMMER		METACENTR. HÖHE		BEMERKUNG.
								500 / 800 / 1000	1500 / 2000 / 3000	START / STEIG	HORIZ. / LANDG.	WIND	MIT QUERRUD.	G/F	G/PS	HÖHENRUD. / SEITENRUD	SCHWIM. ENTFERN.	GEWICHT	GEW. INH.	MG	MXG	
	NENNWERT BEZEICHN. PR.			l	Kg	STD	Kg	m/min	m/min	Km/STD	Km/STD	SEK m/SEK	qm	Kg/qm	Kg/PS	qm	m	Kg/l	Kg/l	m	m	
933	150	2 M.G.	30 XII. 16	220	158	3½	946		13,5	80	136	16	40,54	33,9	8,43	3,24	12,50	68,7	0,049	7,6	5,04	
	163			220	158	3½	1373	6,5	20			6				1,30						
								8	49,5							0,60	2,80	1400				

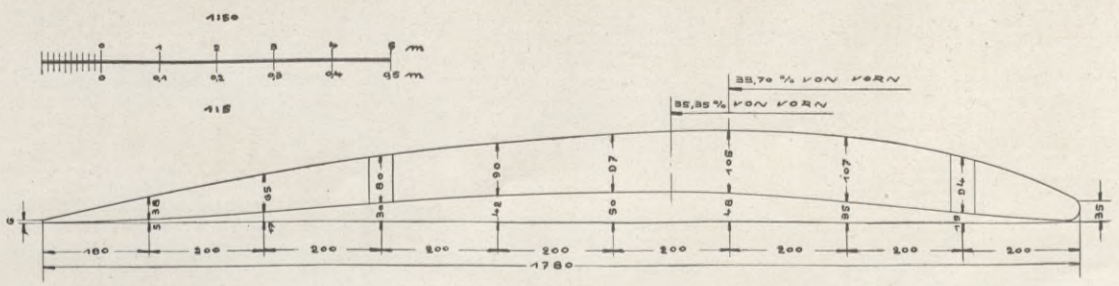

Seeflugzeug-Versuchs-Kommando.
Konstr. u. Techn. Versuchs-Abteilung.
Meisen
Marine-Baumeister.

BIBLIOTEKA
KRAKÓW
Politechniczna

Zeichnung Nr. 28.

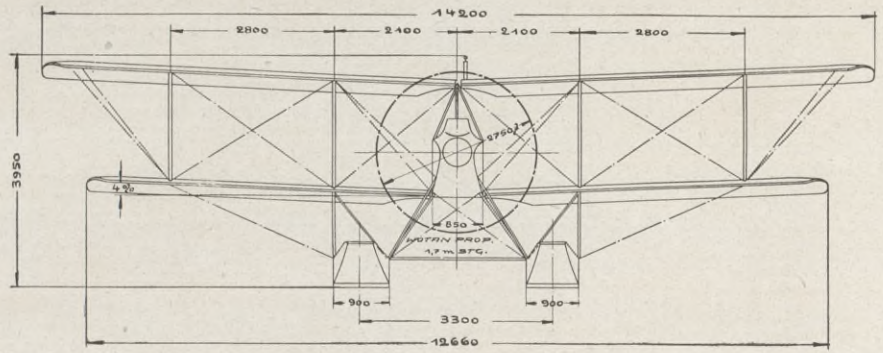

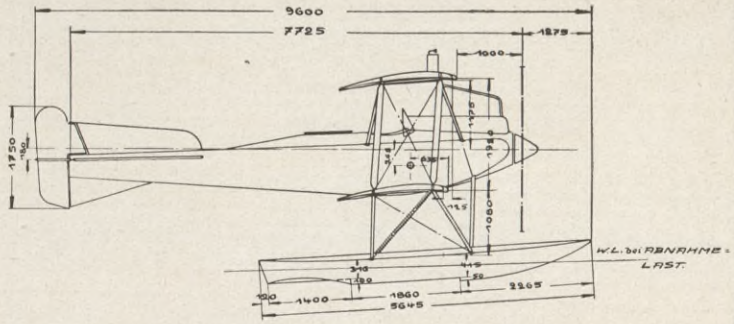

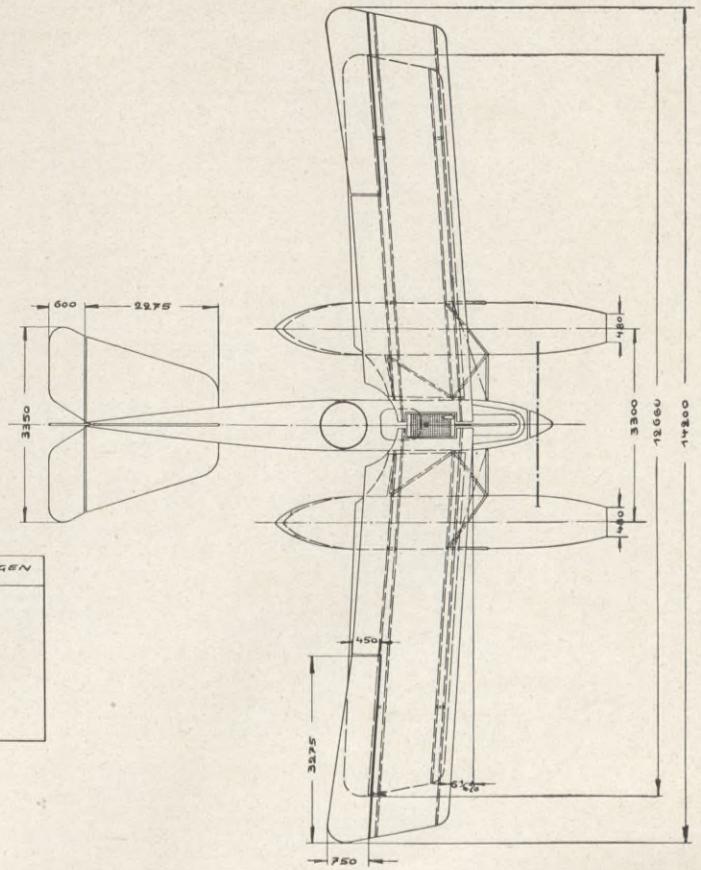

FRIEDRICHSHAFEN TYPE: F.F. 33K M.G.

MARINE № 932

MAR. NR.	MOTOR	EIN-RICH-TUNG	ANGEL. ABGEL.	BETR. STOFFE VOLL ABNAHME			LEERGEW. ZULADG. ABNAHME	STEIGZEITEN 500 1000 / 1500 2000 3000		GESCHWIND. START STEIG.	HORIZ. LANDG.	ANLAUF WIND	TRAGFL. MIT QUERRUD.	BELASTUNG G/F	G/PS	QUERRUD. HÖHENRUD. SEITENRUD.	MITTL. SPANNW. SCHWIM. ENTFER.	SCHWIMMER GENICHT. INHALT	GEW. DNH.	METACENTR. HÖHE MG	MIG	BEMERKUNGEN
	NENNWERT BREMSPS			t.	kg.	STD.	kg.	m/min.	m/min.	km/STD.	km/STD.	SEK. m/SEK.	qm.	kg/qm.	kg/PS.	qm.	m.	kg/t.	kg/t.	m.	m.	
932	150	MG	27.12.16	287	207	5	948	7		96	134/135	24	43,40	34,08	9,08	3,98	13,43	82,3	0,0484	12,13	5,9	
	162,8		13.1.17	296	213	5	1477	12,5 / 10,5		104	90	5÷6				1,60 / 0,95	3,30	1700				
932							457	5 / 10,5				19		32,37	8,64							
				207	149	3½	1405	12,5				4÷5										

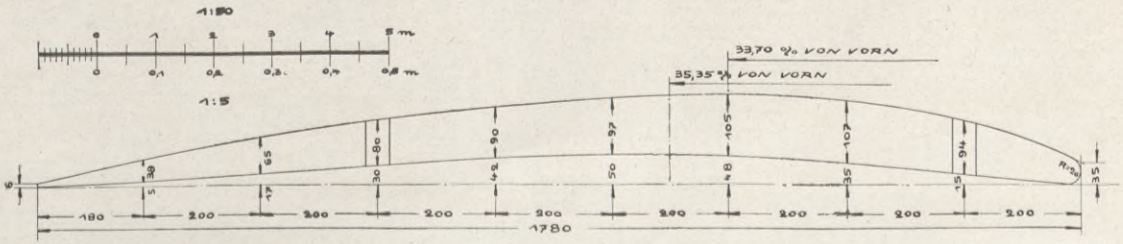

Seeflugzeug-Versuchs-Kommando.
Konstr. u. Techn. Versuchs-Abteilung.
Meesen
Marine-Baumeister.

BIBLIOTEKA
KRAKÓW
Politechniczna

Tabelle siehe Seite 76; lfd. Nr. 35.
Stabilitätsblatt siehe Seite —; Nr. —.

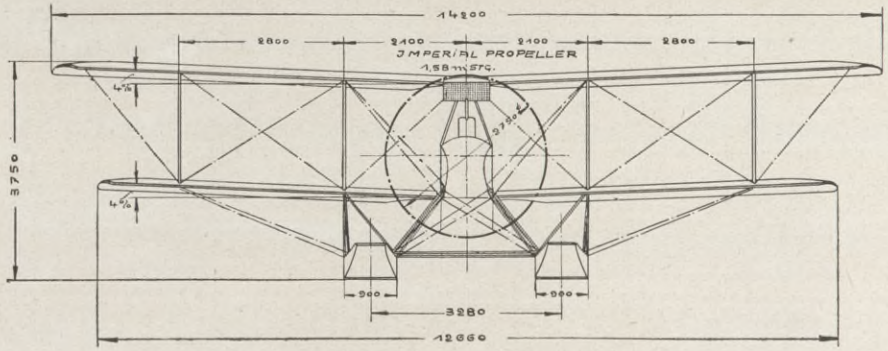

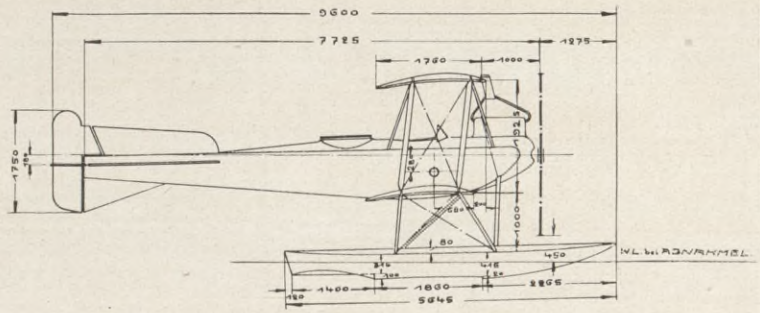

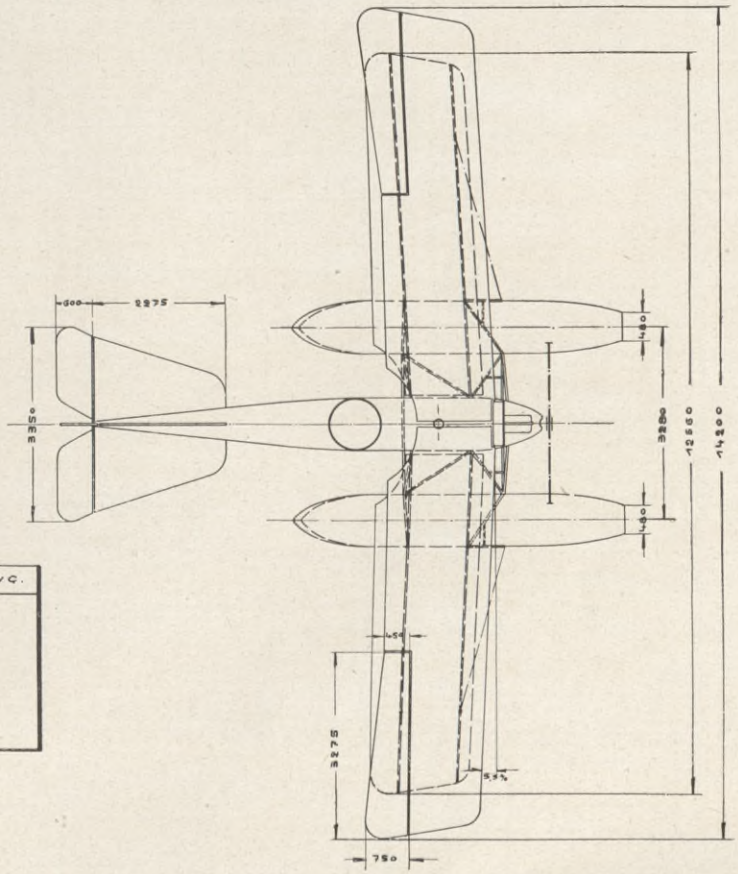

FRIEDRICHSHAFEN TYPE: 33 H

MARINE No. 812, 813, 814, 815, 816, 817, 818, 819, 820, 821.

MAR. No.	MOTOR	EINRICHTUNG	ANGELABGEL	BETR. STOFFE VOLL ABNAHME			LEERGEW. ZULADG. ABNAHME	STEIGZEITEN		GESCHWIND. STEIG.	GESCHWIND. HORIZ. LANDG.	ANLAUF WIND	TRAGFL. MIT QUERRUD	BELASTG.		QUERRUD. HÖHENRUD. SEITENRUD	MITTL. SPANNW. SCHWIM. ENTFERN.	SCHWIMMER GEWICHT INHALT	SCHWIMMER GEW. INH.	MEPACENTR. HÖHE		BEMERKUNG.
														C/F	C/PS							
	NENNWERT BREMSPS.			l	kg	STD	kg	m/MIN	m/MIN	km/STD	km/STD	SEK m/SEK	qm	kg/qm	kg/PS	qm	m	kg/l	kg/l	m	m	
819	150	MG	17 ÷ 16	287	217		948	4,5	18,5	83	123	20	43,4	34,04	9,03	3,68	18,43	80,5	0,047	12,9	7,22	
	153,5		19 ÷ 16	280	213	5	929	5		103		2-3				1,68		1700				
							1477	11								1,04	3,26					

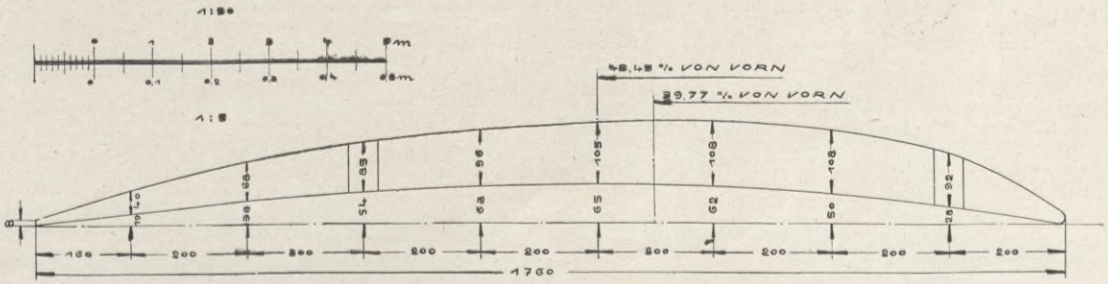

Seeflugzeug-Versuchs-Kommando.
Konstr. u. Techn. Versuchs-Abteilung.
Meesen
Marine-Baumeister.

BIBLIOTEKA
KRAKÓW
Politechniczna

Zeichnung Nr. 30.

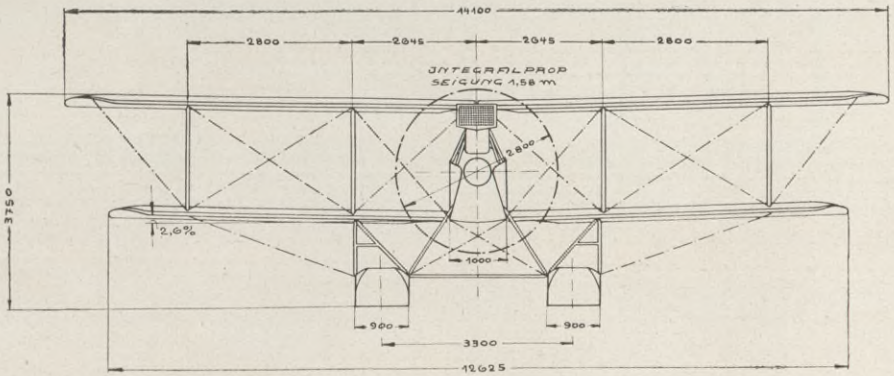

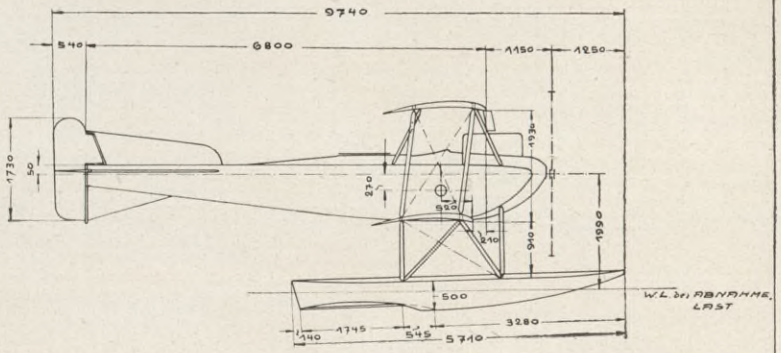

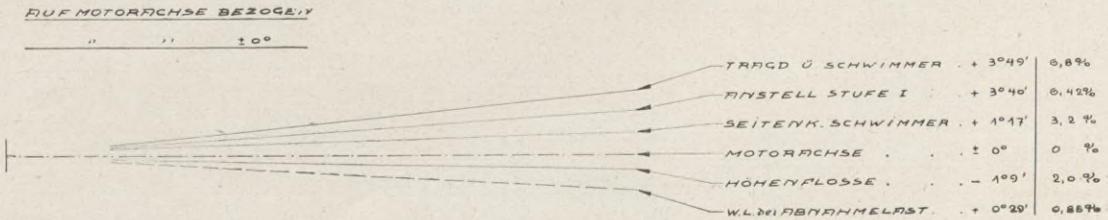

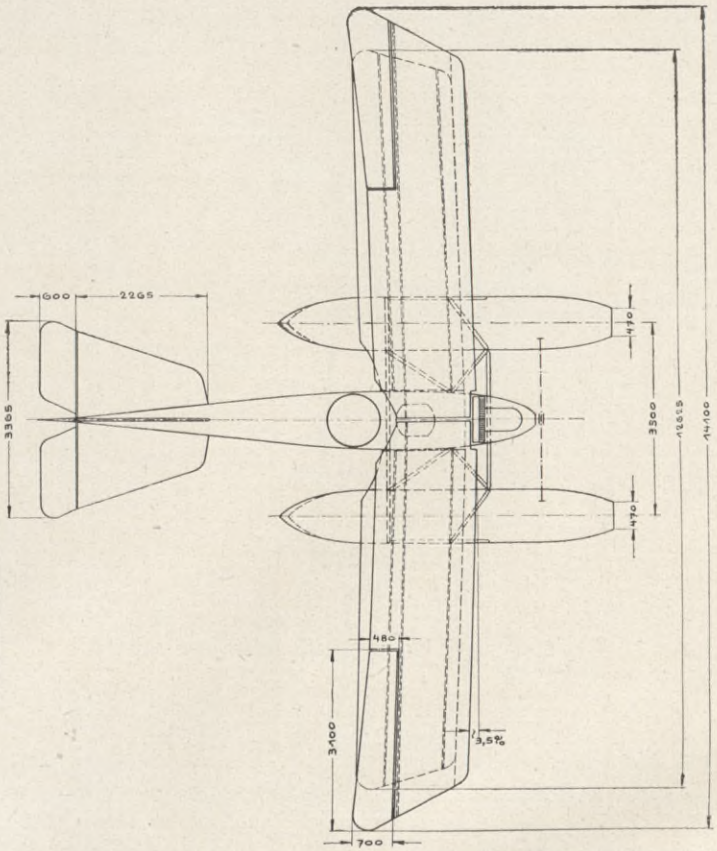

FRIEDRICHSHAFEN TYPE: F.F. 33H

MARINE № 741, 742, 743, 744, 745

MAR №	MOTOR	EINRICHTUNG	AUFTR. ANGEL.	BETRSTOFFE VOLL ABGEL.	BETRSTOFFE VOLL ABNAHME	BETRSTOFFE VOLL ABNAHME	LEERGEW. ZULADG.	LEERGEW. ZULADG. ABNAHME	STEIGZEITEN 500 / 800 / 1000	STEIGZEITEN 1500 / 2000 / 3000	BARO-METER BODEN TEMP.	GESCHWIND. STRAT STEIG.	GESCHWIND. HORIZ LANDG.	ANLAUF WIND	TRAGFL. MIT QUERAUD.	BELASTUNG G/F	BELASTUNG G/PS	QUERAUD. HÖHENAUD. SEITENAUD.	MITTL. SPANNW. SCHWIM. ENTFER	SCHWIMMER GEWICHT ONHALT	SCHWIMMER GEW. ONH.	METACENTR. HÖHE MG	METACENTR. HÖHE M/G	MASSENTR. MOMENT BEI ABNAHME	TRÄG. HEITS. RAM	BEMERKUNG
	NENNWERT BREMS PS			L	kg	STD	kg		m/min	m/min	m/m GRAD	km/STD	km/STD	SEK m/SEK	qm	kg/qm	kg/PS	qm	m	kg/l	kg/l	m	m	kg cm²	m	
745	BENZ 150	MG	11.8.16	355	266	5,2	877		5,5	16	761	85	125	14	43,40	32,65	8,64	3,55	13,30	73	0,043	14,25	8,43			
	154		12.8.16	320	240	5	540		9,5	21	+16°	97		3÷4				1,70								
	154		17.8.16				1417		12,5									1,00	3,30	1700						

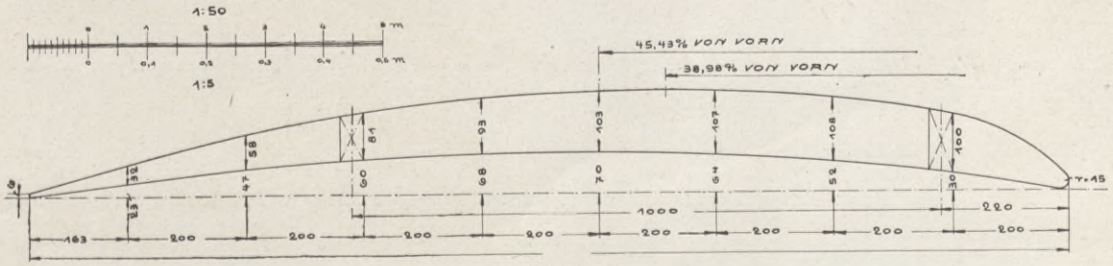

Seeflugzeug-Versuchs-Kommando.
Konstr. u. Techn. Versuchs-Abteilung.
Meesen
Marine-Baumeister.

BIBLIOTEKA
KRAKÓW
Politechniczna

Zeichnung Nr. 31.

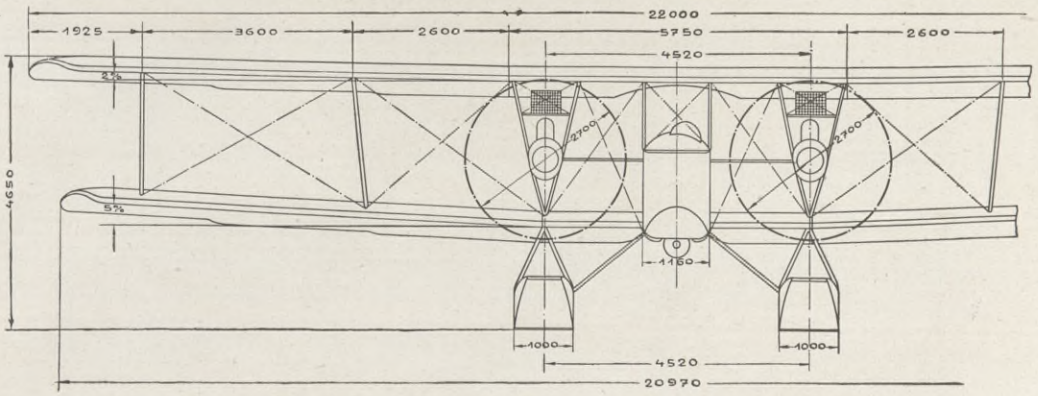

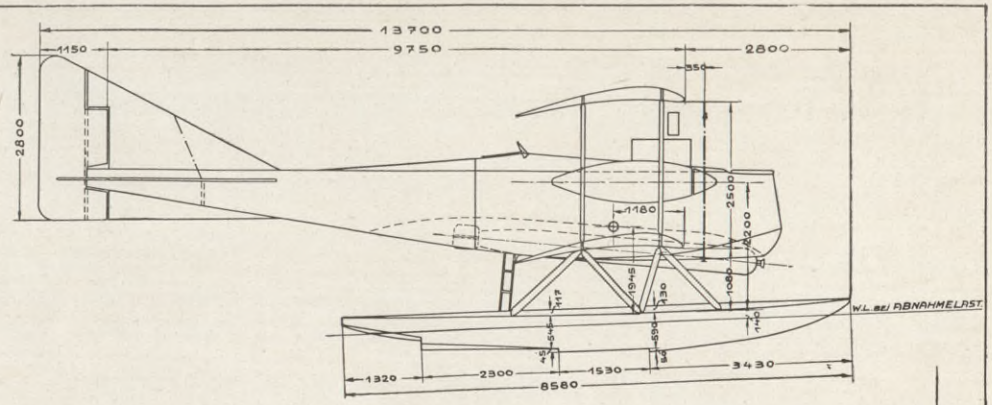

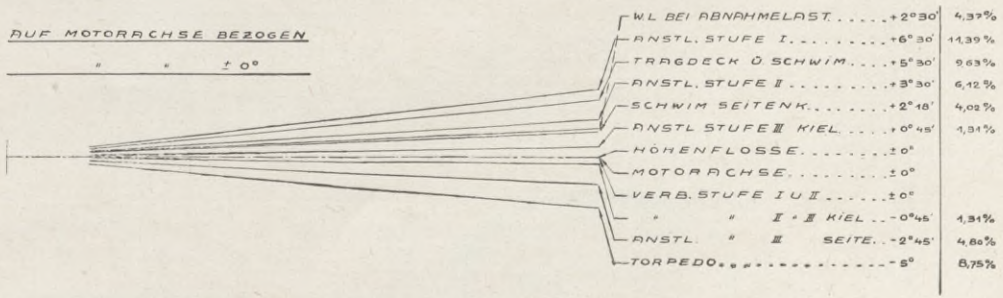

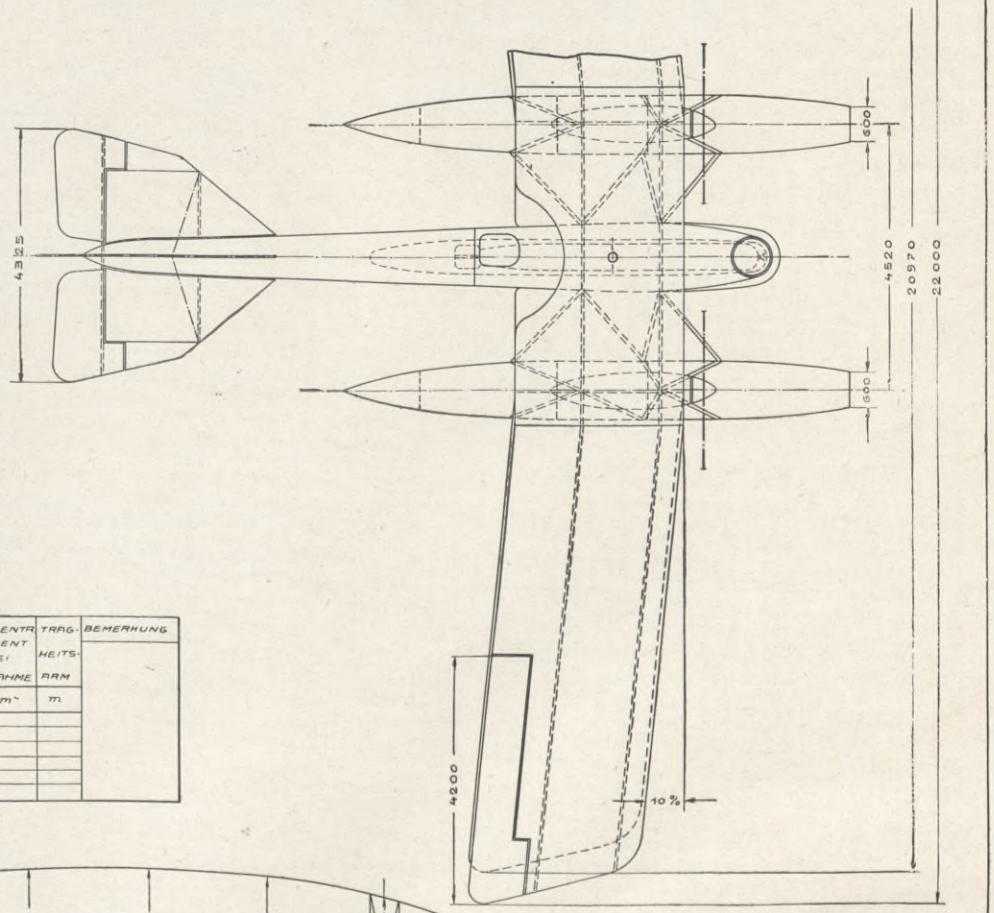

FRIEDRICHSHAFEN TYPE FF 41 A T

MARINE № 996, 997, 998, 999, 1000

MAR №	MOTOR	EIN-RICH-TUNG	AUFTR ANGEL ABGEL	BETR STOFFE VOLL ABNAHME ℓ	Kg	STD	LEERGEW ZULÄSS ABNAHME Kg	STEIGZEITEN 500 / 800 / 1000 m/MIN	1500 / 2000 / 3000 m/MIN	BARO-METER BODEN TEMP. mm GRAD	GESCHWIND STRAT STEIG Km/STD	HORIZ LAND Km/STD	ANLAUF WIND SEK m/SEK	TRAGFL MIT QUERRUD qm	BELASTUNG G/F Kg/qm	G/PSe Kg/PSe	QUERRUD HÖHENRUD qm / SEITENRUD qm	MITTL SPANNW SCHWIM. ENTFER m	SCHWIMMER GEWICHT UNHALT Kg/ℓ	GEW. JNH Kg/ℓ	METACENTR HÖHE MG m	MℓG m	MASSENTR MOMENT BEI ABNAHME Kg cm	TRAG-HEITS-ARM m	BEMERKUNG
	SENNWERT BREMS PSe																								
997	BENZ	T	14 10 16	568	409	5	2323	9	–	759	56	126	22	112,5	33,11	11,39	6,00	21,495	161	0,041	16,20	10,40			
	2 × 150	MG	4 4 17				1402	16	–								3,28								
	327		30 4 17	460	331	4	3725	20	–	+9	102	—	3-5				2,60	4,52	3850						

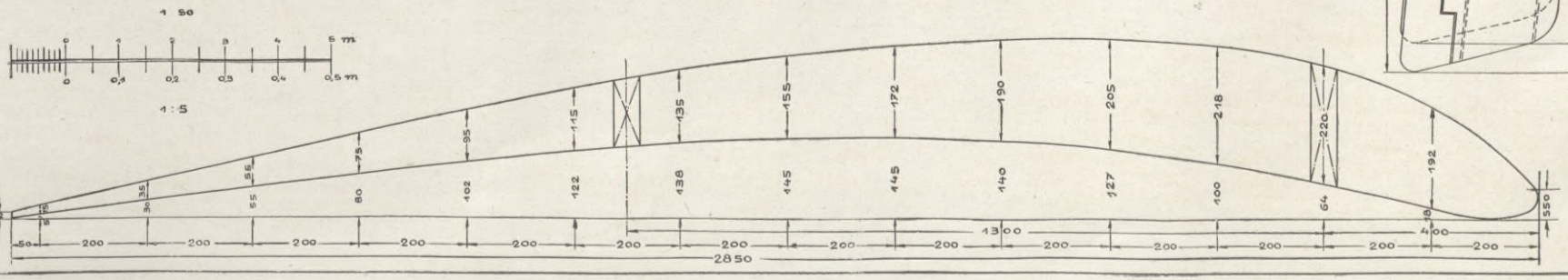

Seeflugzeug-Versuchs-Kommando.
Konstr. u. Techn. Versuchs-Abteilung.
Meesen
Marine-Baumeister.

BIBLIOTEKA
KRAKÓW
Politechniczna

Zeichnung Nr. 32.

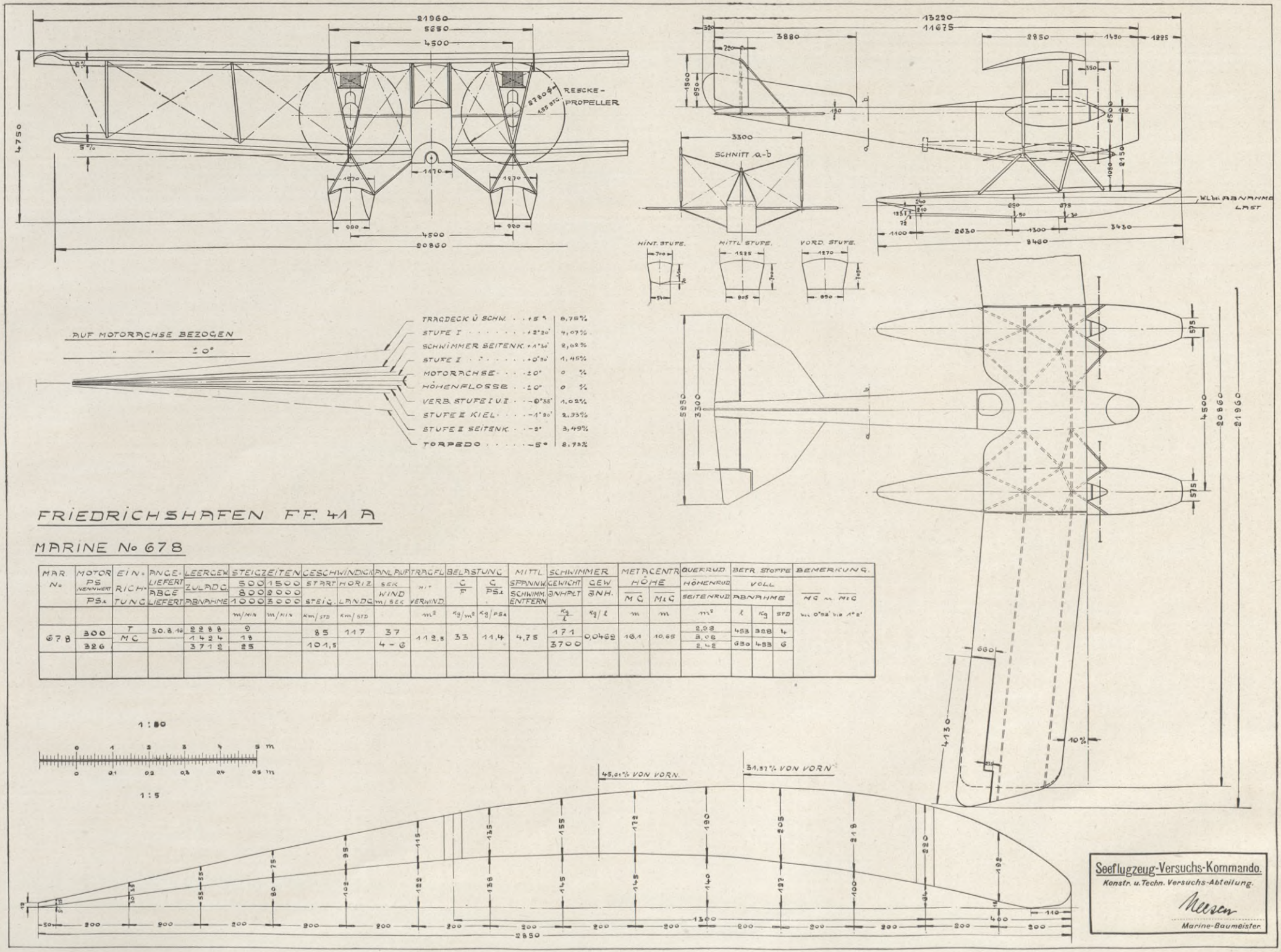

MAR. No	MOTOR PS NENNWERT	EIN-RICHTUNG	ANGE-LIEFERT ABGE-LIEFERT	LEERGEW. ZULADG. ABNAHME	STEIGZEITEN		GESCHWINDIGK. START HORIZ.		ANL. AUF SEK. WIND	TRAGFL. MIT VERWIND.	BELASTUNG G/F	G/PS	MITTL. SPANNK. SCHWIMM. ENTFERN.	SCHWIMMER GEWICHT GEW. INHALT		METACENTR. HÖHE MC	MLC	QUERRUD. HÖHENRUD. SEITENRUD	BETR. STOFFE VOLL ABNAHME			BEMERKUNG. MC u. MLC bei 0°54' bis 1°2'
	PS				1000	3000	STEIG.	LANDG.	m/SEK		m²	kg/PS		kg/l	kg/l	m	m	m²	l	kg	STD	
					m/MIN	m/MIN	Km/STD	Km/STD			kg/m²											
678	300	T	30.8.10	2288	9		85	117	37	112,5	33	11,4	4,75	171	0,0469	16,1	10,65	2,93	453	328	4	
		MC		1424	18				4-6									3,08				
	326			3712	25		101,5							3700				2,42	630	453	6	

BIBLIOTEKA
KRAKÓW
Politechniczna

Zeichnung Nr. 33.

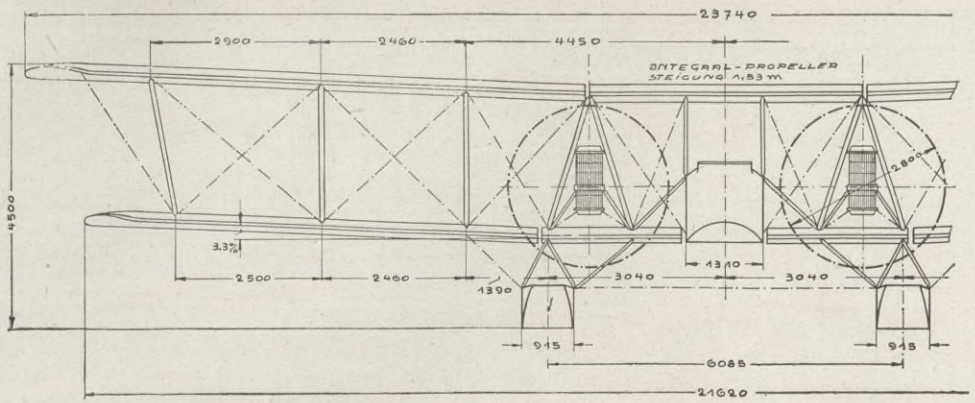

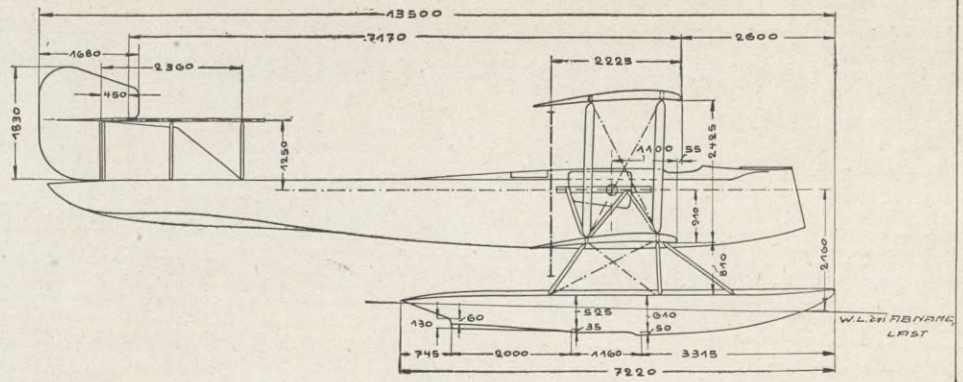

AUF MOTORACHSE BEZOGEN
" " ±0°

ANSTELL STUFE I +2° 20'	4,07%
TRAGD Ü SCHWIMMER +2° 10'	3,78%
ANSTELL STUFE II +0° 40'	1,16%
SCHW. SEITENH ±0°	0 %
MOTORACHSE ±0°	0 %
HÖHENFLOSSE −0° 40'	1,16%
ANSTELL (KIEL) −0° 50'	1,45%
VERB STUFE −2°	3,49%
W.L bei ABNAHMEL −0° 8'	0,25%

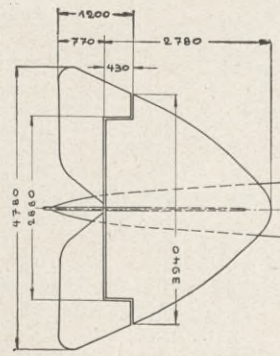

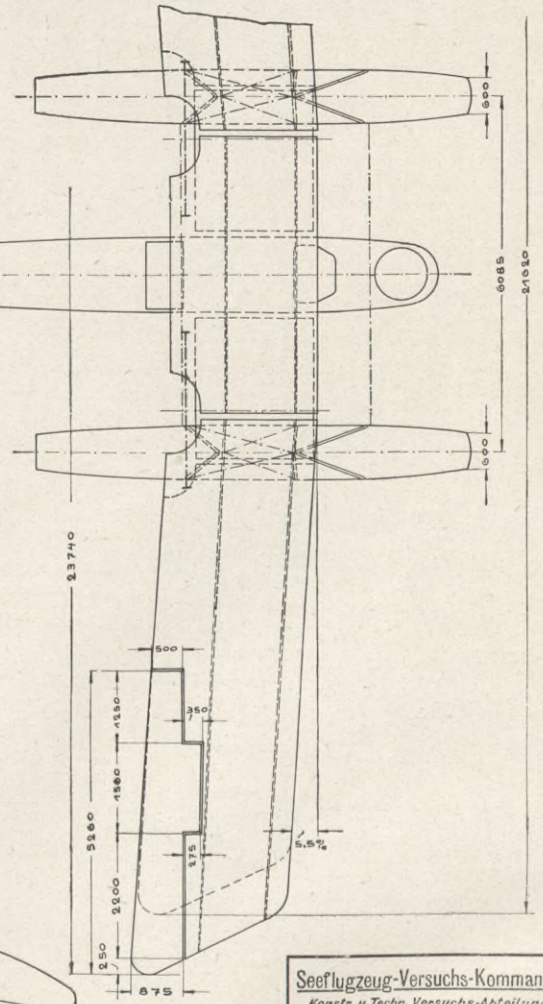

FRIEDRICHSHAFEN TYPE: F.F. 35

MARINE Nº 300

MAN Nr	MOTOR	EINR RICH TUNG	RUPTR. WINKEL FIGEL	BETRSTOFFE VOLL ABNAHME			LEERGEW ZULADG ABNAHME	STEIGZEITEN		BARO-METER BODEN TEMP	GESCHWIND. START STEIG	GESCHWIND. HORIZ LANDG	ANLAUF WIND	TRAGFL. MIT GUERRUD	BELASTUNG		GUERRUD. HÖHENRUD SEITENRUD	MITTL. SPANNW SCHWIM ENTFER	SCHWIMMER GEWICHT INHALT	SCHWIMMER GEW ÖNM	METACENTR. HÖHE MG	METACENTR. HÖHE MIG	MASSENTR. MOMENT bei ABNAHME	TRÄG. HEITS ARM	BEMERKUNG
				L	Kg	STD	Kg	500 800 1000	1500 2000 3000	m/m GRAD	Km/STD	Km/STD	SEK m/SEK	qm	Kg/qm F	Kg/PSe G	qm	m	Kg ℓ	Kg/ℓ	m	m	Kg cm²	m	
	NENNWERT BREITE AB																								
300	M	B	24 3 13	500	778	6%	2 2 9 2	6.5	22	745	75	114	31	100	35,43	10,60	8,35	22,08	170	0,049	24,01	7,37			
	2×160	M G	2 2 16	500	778	6½	1 2 5 1,1	13	34	+ 10°	55-56		2-3				3,5	6,083	3450						
	2×160		24 5 18				3 5 4 3,1	17	62								2,25								

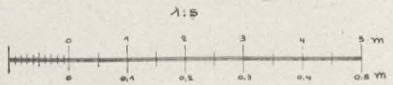

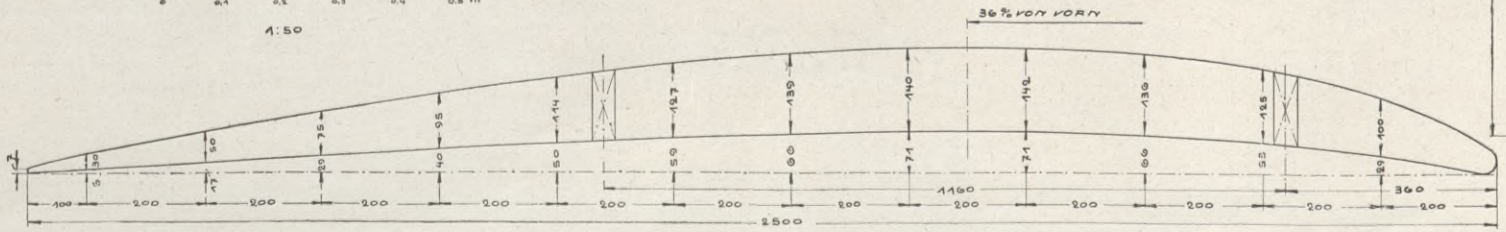

Seeflugzeug-Versuchs-Kommando.
Konstr. u. Techn. Versuchs-Abteilung.
Meesen
Marine-Baumeister.

BIBLIOTEKA
KRAKÓW

Zeichnung Nr. 34.

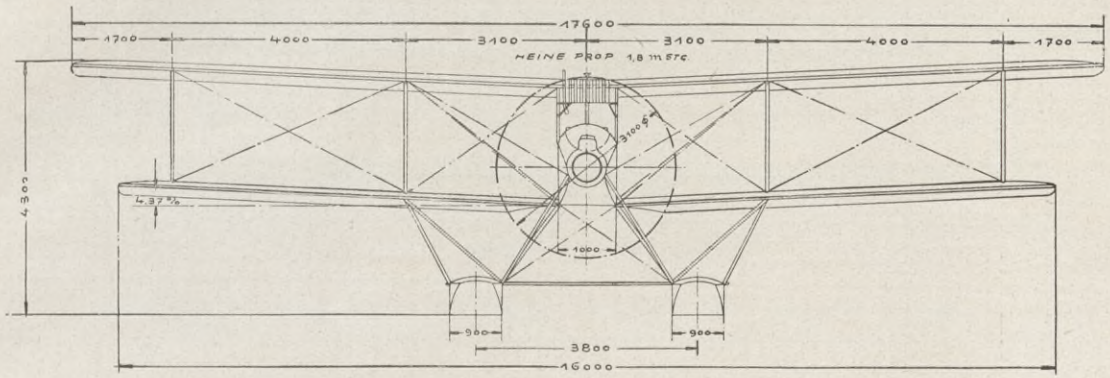

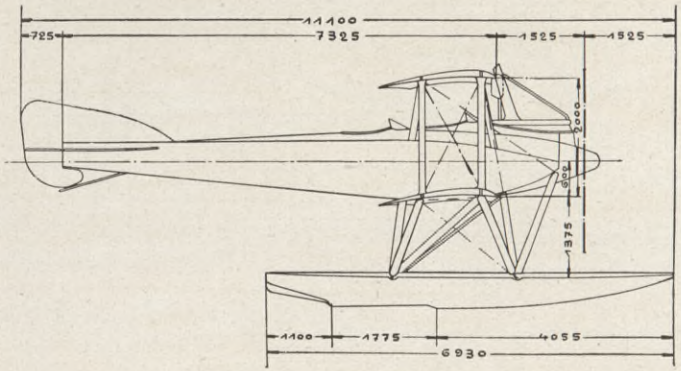

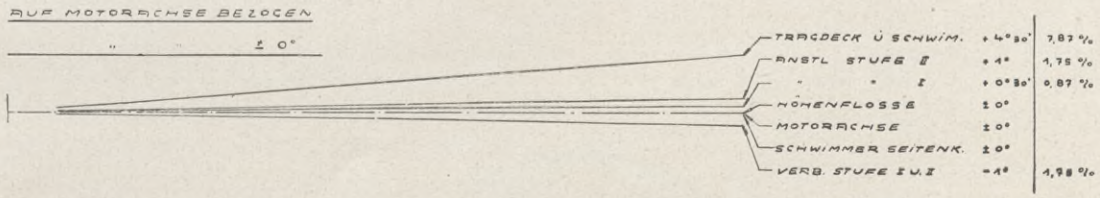

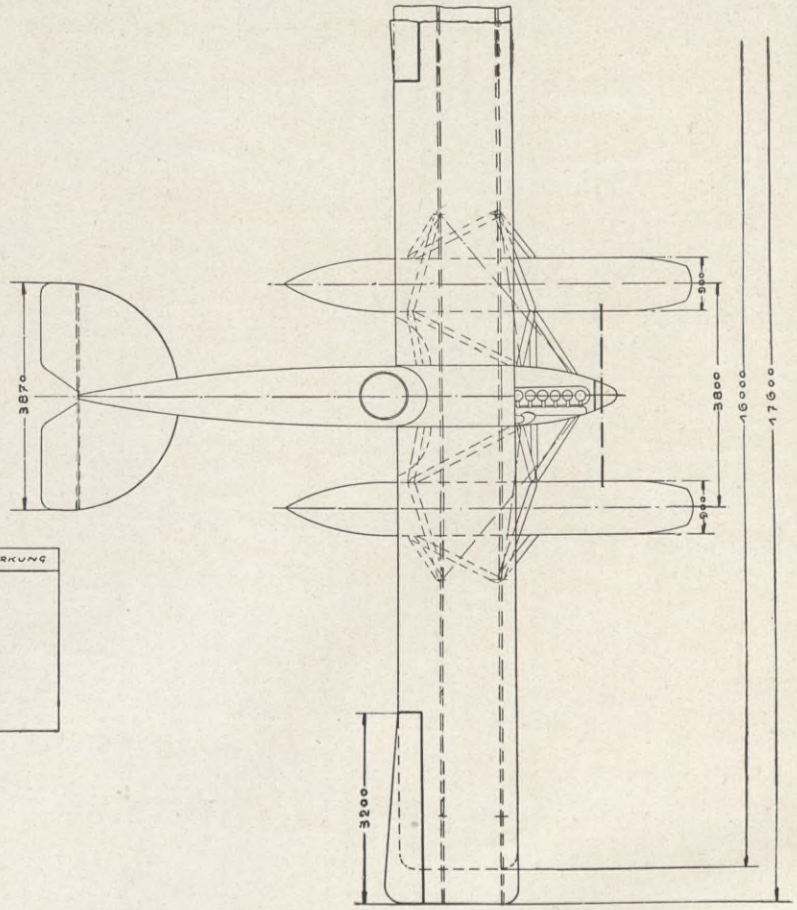

GOTHA TYPE W.D. 15

MARINE № 842

MAR №	MOTOR	EIN-RICH-TUNG	MOTR ANGEL	BETR STOFFE VOLL			LEERGEW ZULADG	STEIGZEITEN 500	1500	BARO-METER BODEN 1 BAR	GESCHWIND START	HORIZ	ANLAUF WIND	TRAGFL MIT QUERRUD	BELASTUNG		QUERRUD	MITTL SPANNW	SCHWIMMER GEWICHT	GEW	METACENTR HÖHE		MASSENTR MOMENT bei	TRÄG HEITS	BEMERKUNG
								1000	3000																
			ABGEL	ABNAHME			ABNAHME			GRAD	STEIG	LANDG					SEITENRUD	SCHWIM ENTFERN	INHALT	INH	MG	MIG	ABNAHME	ARM	
	NENNWERT BREMS PS			l	kg	STD	kg	m/min	m/min	m/m	km/STD	km/STD	SEK m/SEK	qm	kg/qm	kg/PS	qm	m	kg l	kg/l	m	m	kg cm⁴	m	
842	MERC		14 W 16	562	404	8,7	1500	-	13,9	765			14	64,4	35,09	8,50	3,50	16,80	114,5	0,044					
	260	B	5 D 17				760	7	20,5								2,00								
	266		6 W 17	475	342	5	2260	8,5	43,5	+ 19			1·2				1,00	3,80	2590						

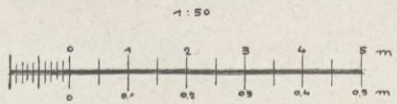

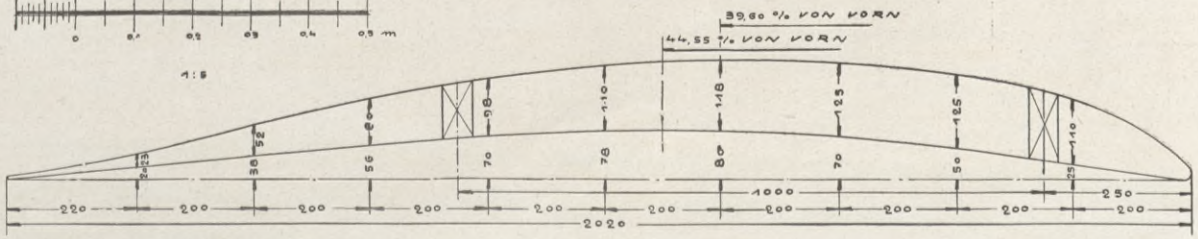

Seeflugzeug-Versuchs-Kommando.
Konstr. u. Techn. Versuchs-Abteilung.
Meesen
Marine-Baumeister.

BIBLIOTEKA
KRAKÓW

Zeichnung Nr. 35.

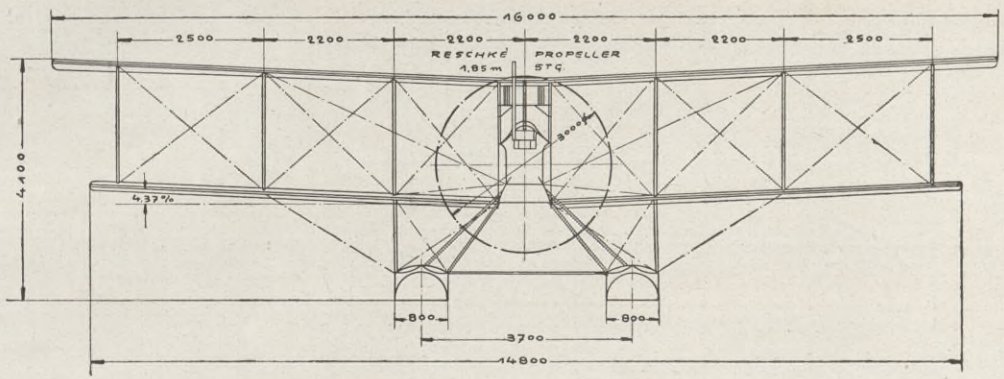

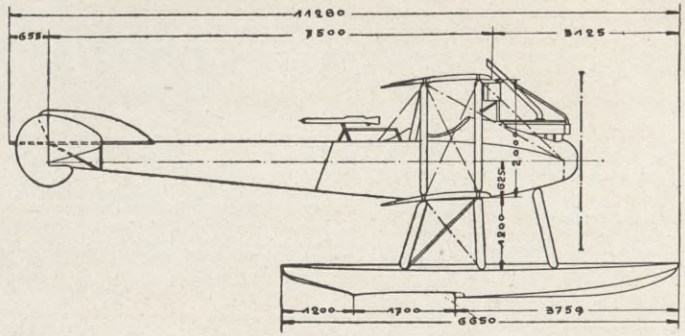

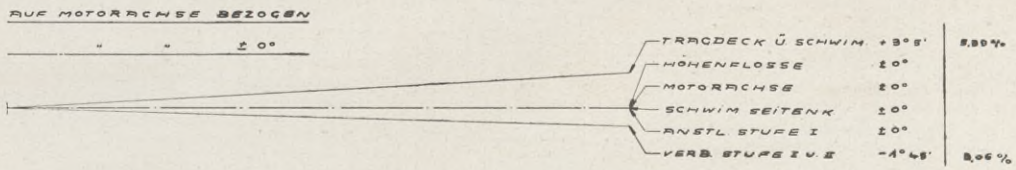

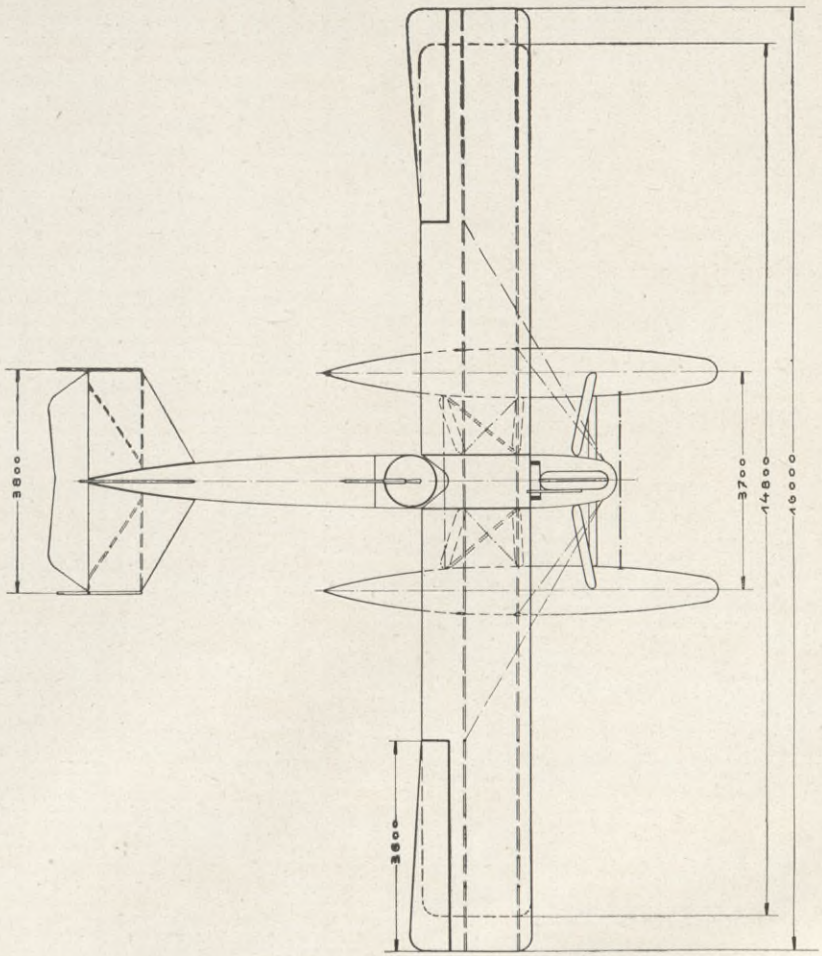

GOTHA TIPE W.D. 8

MARINE No. 476

MAR. No	MOTOR	EIN. RICHTUNG	AUFTRIEBSANGEL.	BETR. STOFFE VOLL ABNAHME			LEERGEW. ZULADG ABNAHME	STEIGLEITEN 500 / 1000	STEIGLEITEN 1500 / 2000 / 3000	BARO METER BODEN TEMP.	GESCHWIND. START STEIG	GESCHWIND. HORIZ. LAND.	ANLAUF WIND.	TRAGFL. MIT QUERRUD.	BELASTUNG G/F	BELASTUNG G/PS	QUERRUD. HÖHENRUD. SEITENRUD.	MITTL. SPANNW. SCHWIM. ENTFER.	SCHWIMMER GEWICHT INHALT	SCHWIMMER GEW. INH.	METACENT. HÖHE MG	METACENT. HÖHE MEG	MASSENTR. MOMENT bei ABNAHME	TRÄGHEITS RAD
	NENNWERT BREMSPT			l	Kg	STD	Kg	m/min	m/min	m/m GRAD	Km/STD	Km/STD	SEK m/SEK	qm	Kg/m²	Kg/PS	qm	m	Kg/l	Kg/l	m	m	Kg/cm²	m
476	MS		22 4,15	234	169	3	1254	3	10,5	769		135/440	12	55,5	31,78	7,42	4,00	15,40	95	0,045				
	240	MG	18 2 16				520	5,5	17								2,00							
	239		8 4 16	231	100	3	1774	6,5	24	+13			2-3				1,40	3,70	2100					
									2800															

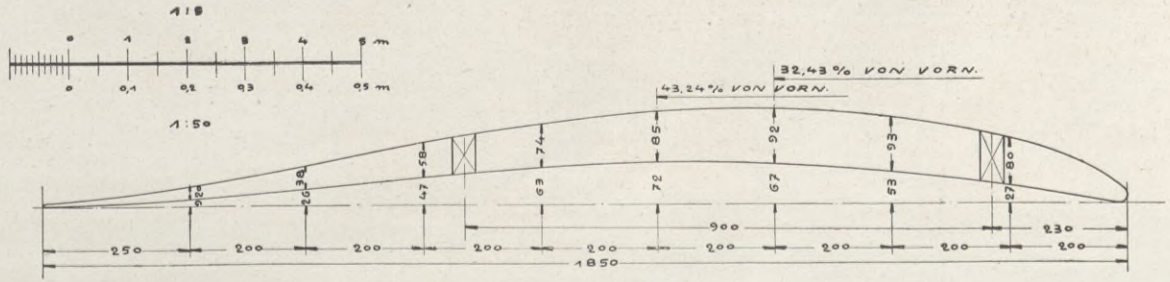

Seeflugzeug-Versuchs-Kommando.
Konstr. u. Techn. Versuchs-Abteilung.
Meesen
Marine-Baumeister.

BIBLIOTEKA
KRAKÓW
Politechniczna

Tabelle siehe Seite 76; lfd. Nr. 39.
Stabilitätsblatt siehe Seite 67; Nr. 13.

Zeichnung Nr. 36.

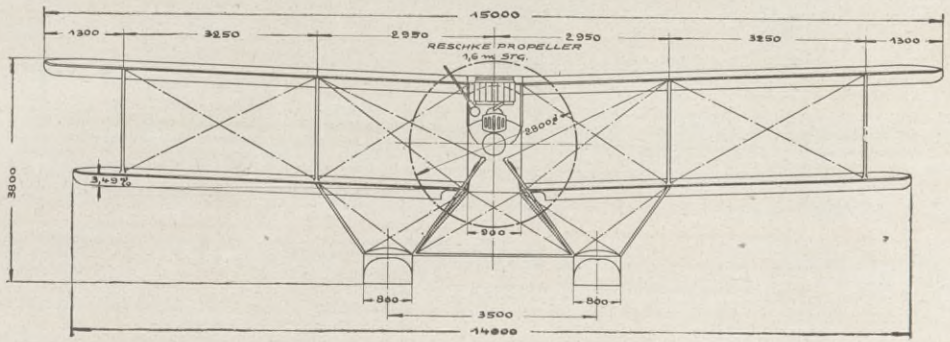

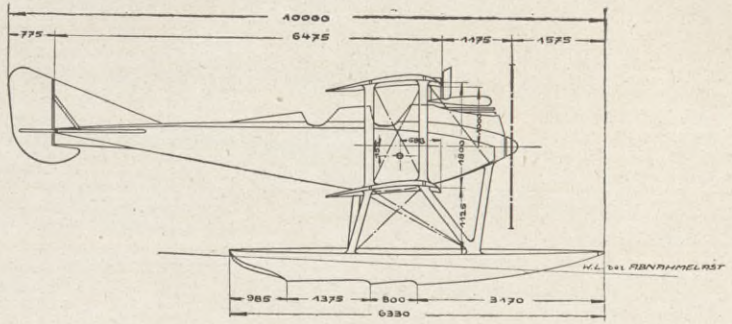

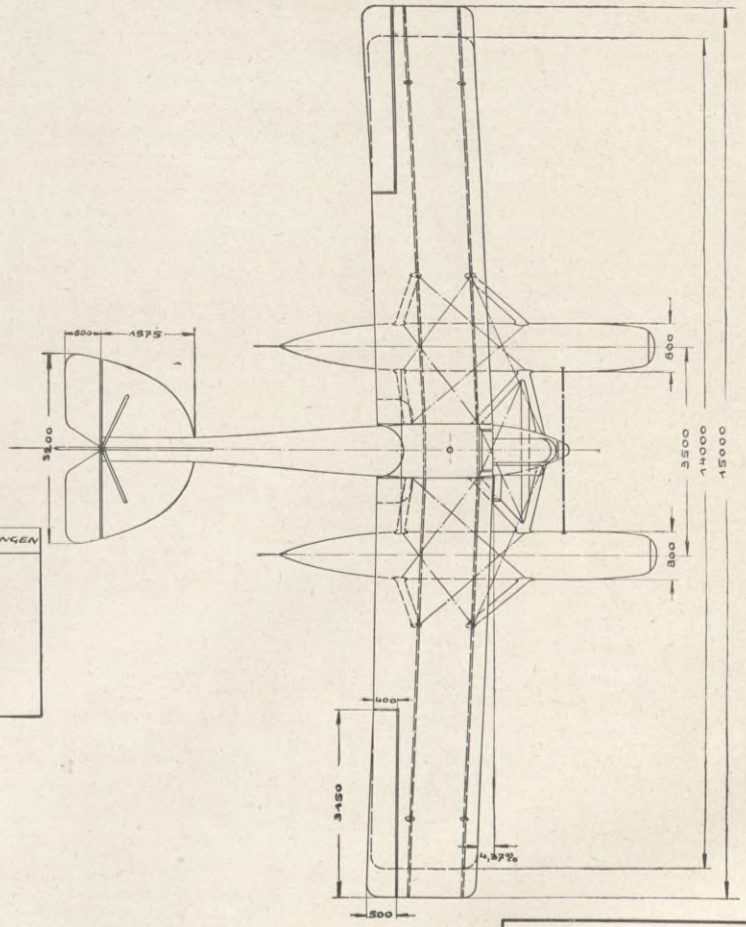

GOTHA TYPE: W.D. 12a

MARINE Nº 944

NAR. Nº	MOTOR F.S. NENNWERT BRENNSTOFF	EIN-RICH-TUNG	TANK, EL. VORGEL.	EETR. STOFFE VOLL ZUNAHME			LEERGEW. ZULADG. ABNAHME	STEIGZEITEN 500 800 1000 / 1500 2000 3000 m/MIN		BARO-METER BODEN TENR. m/sec GRAD	GESCHWIND. START STEIG. Km/STD	GESCHWIND. HORIZ. LANDG. Km/STD	AWLAUF WIND SEK m/SEK	TRAGFL. MIT QUERRUD. qm	BELASTUNG G/F Kg/qm	BELASTUNG G/PSe Kg/PSe	QUERRUD. HÖHENRUD. SEITENRUD. qm	MITTL. SPANNW. SCHWIM. ENTFER. m	SCHWIMMER GEWICHT INHALT Kg/l	SCHWIMMER GEW. INH. Kg/l	METACENTR. HÖHE MG m	METACENTR. HÖHE MeG m	MASSENTR. MOMENT DES ABNAHMS Kg.cm²	TRÄG HEITS ARM m	BEMERKUNGEN
				S.	Kg	STD	Kg	m/MIN	m/MIN		Km/STD	Km/STD													
944	MERC. 160	B. F.F.	24.2.17	595	224	5	1006	6	12	7,62	80	144	15	54	28,5	8,4	2,80 / 1,60	14,50	79,5	0,043	13,31	8,70			
	160		1.3.17	290	213	5	1544	7,5	14	5	114		2÷3				1,10	3,80	1840						

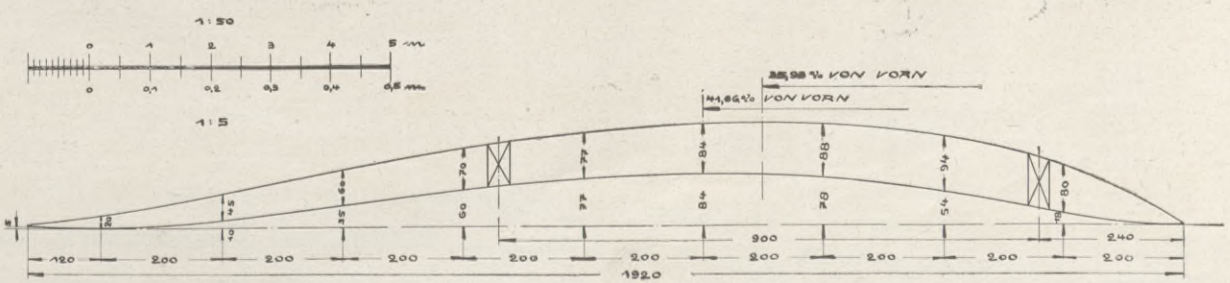

Seeflugzeug-Versuchs-Kommando.
Konstr. u. Techn. Versuchs-Abteilung.
Meesen
Marine-Baumeister.

BIBLIOTEKA
KRAKÓW
Politechniczna

Zeichnung Nr. 37.

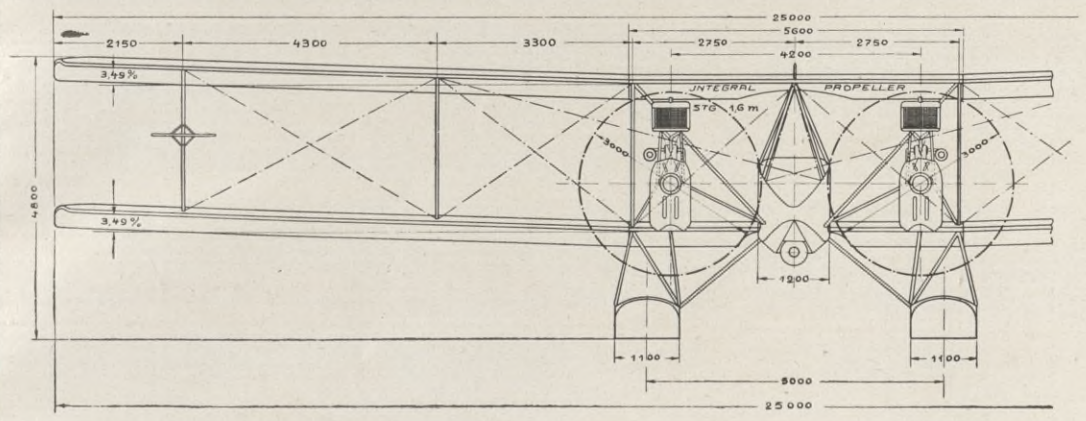

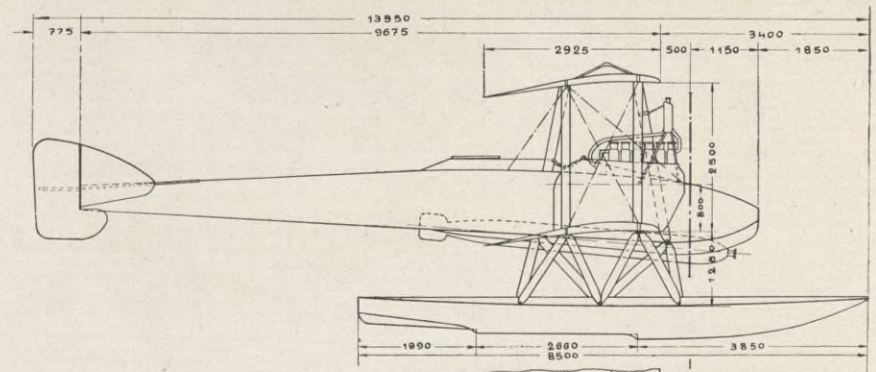

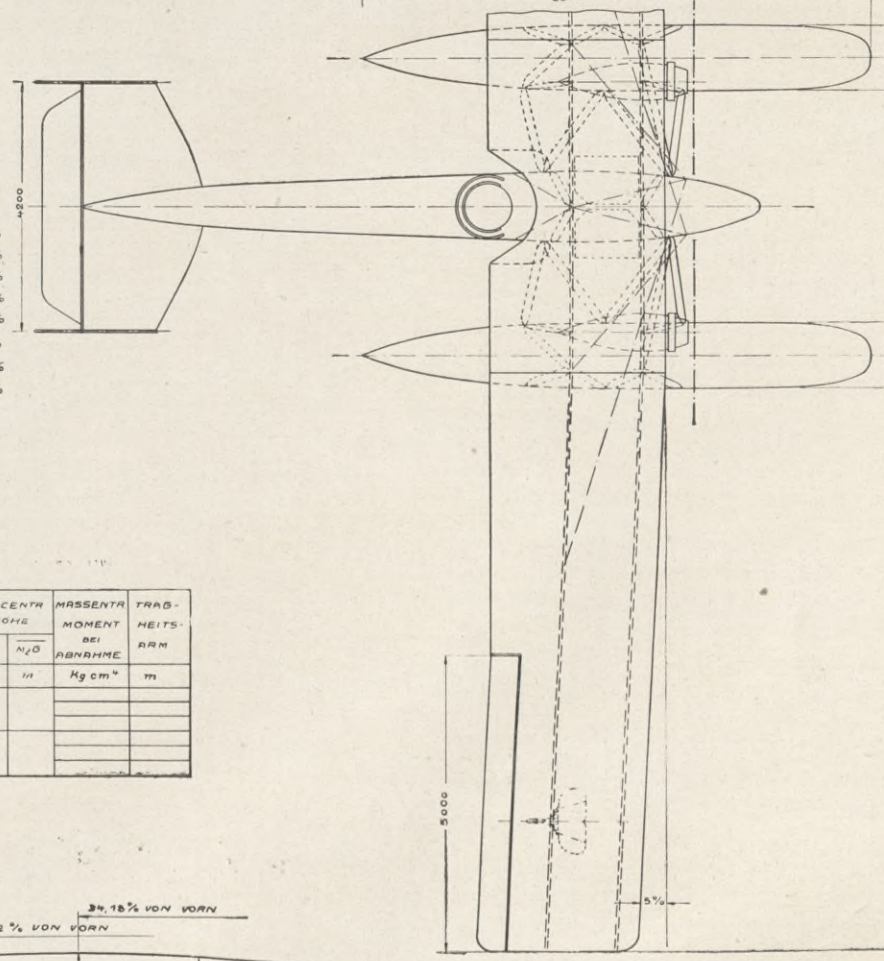

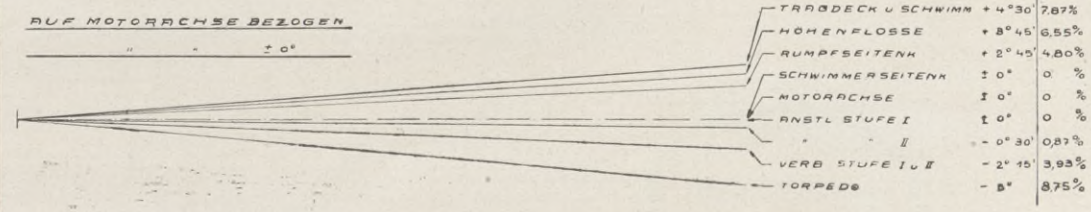

GOTHA TYPE W. D. 14 A

MARINE № 801

MAR №	MOTOR	EIN-RICH-TUNG	AUFTRAG ANGEL	AUFTRAG ABGEL	BETR STOFFE VOLL			LEERGEW ZULADE ABNAHME	STEIGZEITEN		GESCHWINDIGK START	GESCHWINDIGK HORIZ	ANLAUF WIND	TRAGFL MIT QUERRUD	BELASTG		QUERRUD HÖHENRUD SEITENRUD	MITTL SPANNW SCHWIMM ENTFERN	SCHWIMMER GEWICHT INHALT	SCHWIMMER GEW JNH	METACENTR HÖHE MG	METACENTR HÖHE N/Ø	MASSENTR MOMENT BEI ABNAHME	TRAG-HEITS-ARM
									500 / 800 / 1000	1500 / 2000 / 3000	STEIG	LANDG			G/F	G/PS								
	NENNWERT BREMS PS				l	kg	STD	kg	m/min	m/min	km/STD	km/STD	SEK m/SEK	qm	kg/qm	kg/PS	qm	m	kg/l	kg/l	m	m	Kg cm⁴	m
801	BENZ 2×220 449.2	TMG	21 6 16. 16.1 17		995 962	716 693	6,2 6	2634 1912 4546	5,5 9 11	18 27		133	16 3-4	132,5	34,3	10,12	4,8 2,2 2,8	25.00 5 00	159 4300	0.037				

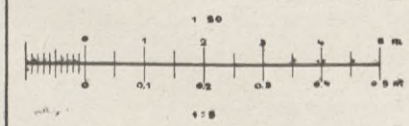

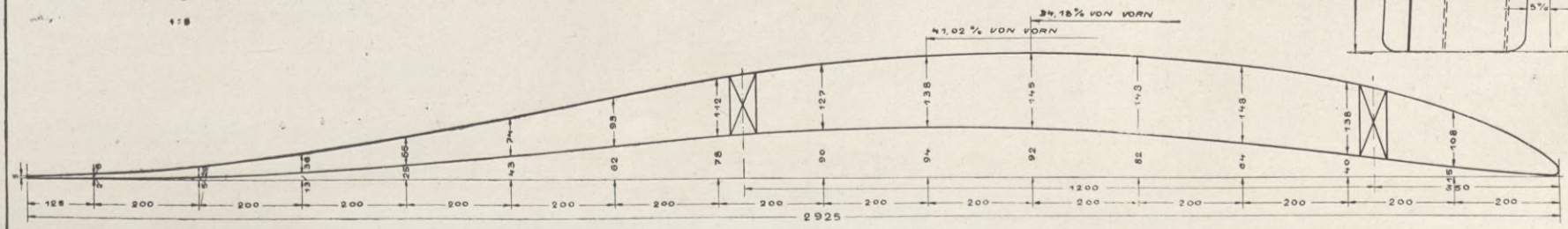

Seeflugzeug-Versuchs-Kommando.
Konstr. u. Techn. Versuchs-Abteilung.
Meesen
Marine-Baumeister.

BIBLIOTEKA
KRAKÓW
Politechniczna

Zeichnung Nr. 38.

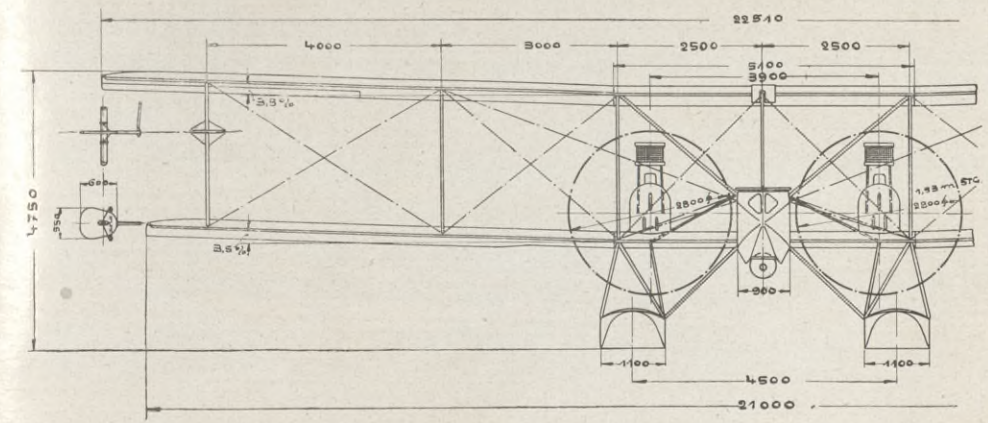

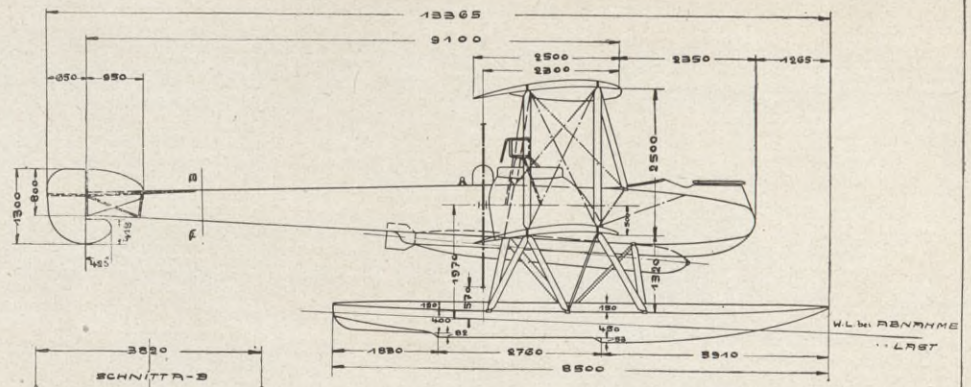

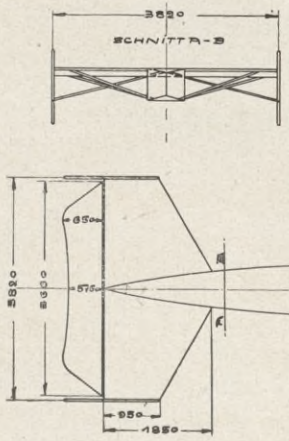

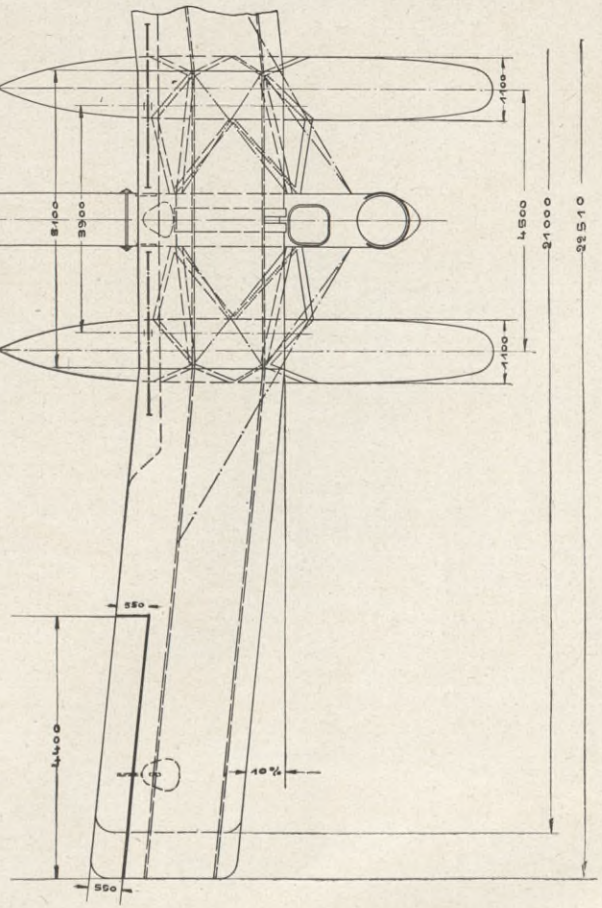

GOTHA. TYPE: W.D. 11/700
MARINE № 679

MAR. №	MOTOR	EIN-RICHTUNG	ANGEL.	BETR. STOFFE VOLL ABNAHME			LEERGEW. ZULADG. ABNAHME	STEIGZEITEN		GESCHWIND START STEIG	GESCHWIND HORIZ. LANDG.	ANLAUF WIND	TRAGFL. NIT QUERRUD	BELASTG. G/F	BELASTG. G/PS	QUERRUD. HÖHENRUD SEITENRUD	NITTL. STANNW. SCHWIM. ENTFERN.	SCHWIMMER. GEWICHT INNHALT	SCHWIMMER. GEW. 3NH.	METACENTR. HÖHE MG	METACENTR. HÖHE MIG	BEMERKUNG.
							500 / 800 / 1000	1500 / 2000 / 3000														
	NENNWERT BREMS PS			t	kg.	STD.	kg.	m/min.	m/min.	Km/STD	Km/STD	SEK m/SEK	qm	kg/qm	kg/PS	qm	m	kg/l	kg/l	m	m	MG m MIG bei KRIEGSLAST 0° bis 12°
679	320	T	16.8.16	720	547	6%	2079	5,5	21,5		120	14	103,4	33,9	10,13	5,24	21,755	133,5	0,035	21,3	13,97	
	343	MG	7.10.16	450	340,5	4	1424 / 3503	10 / 13				6-10				1,9 / 1,64	4,5	3800				

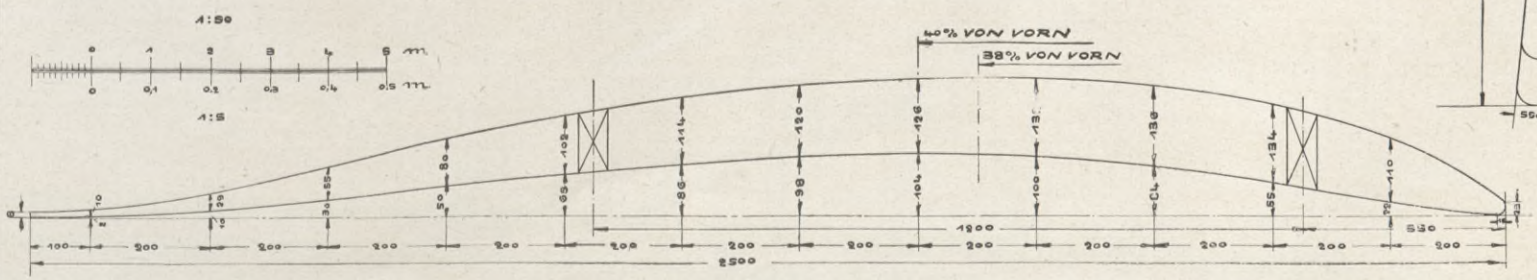

Warnemünde, d. 25. X. 1916
See-Flugzeug-Versuchs-Kommando.
Meesen
Marine-Baumeister.

BIBLIOTEKA
KRAKÓW
Publiczna

Zeichnung Nr. 39.

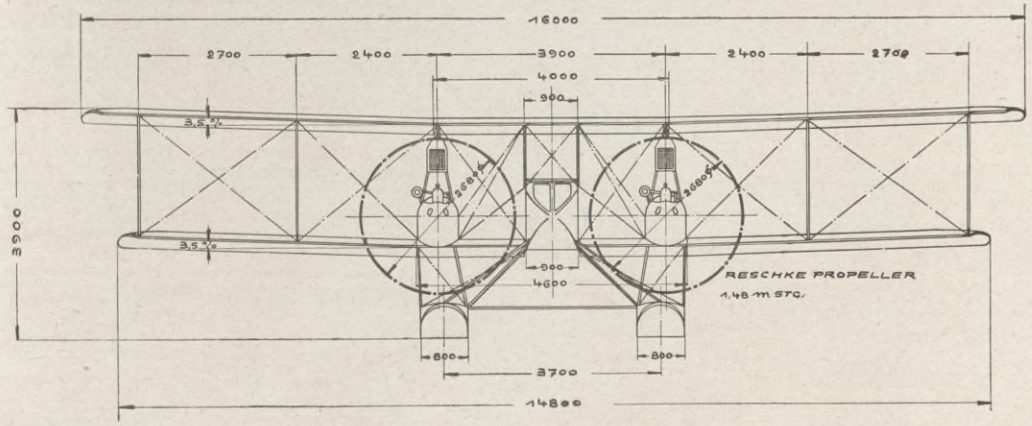

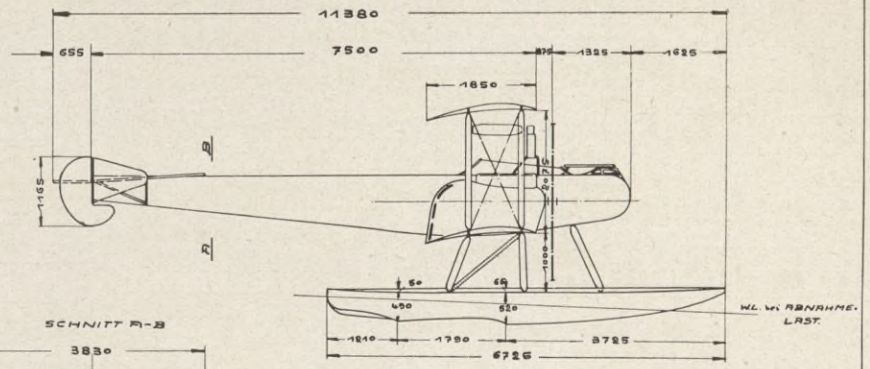

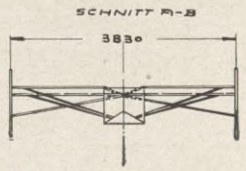

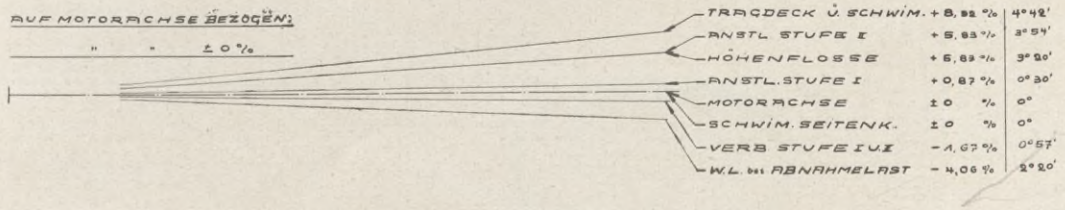

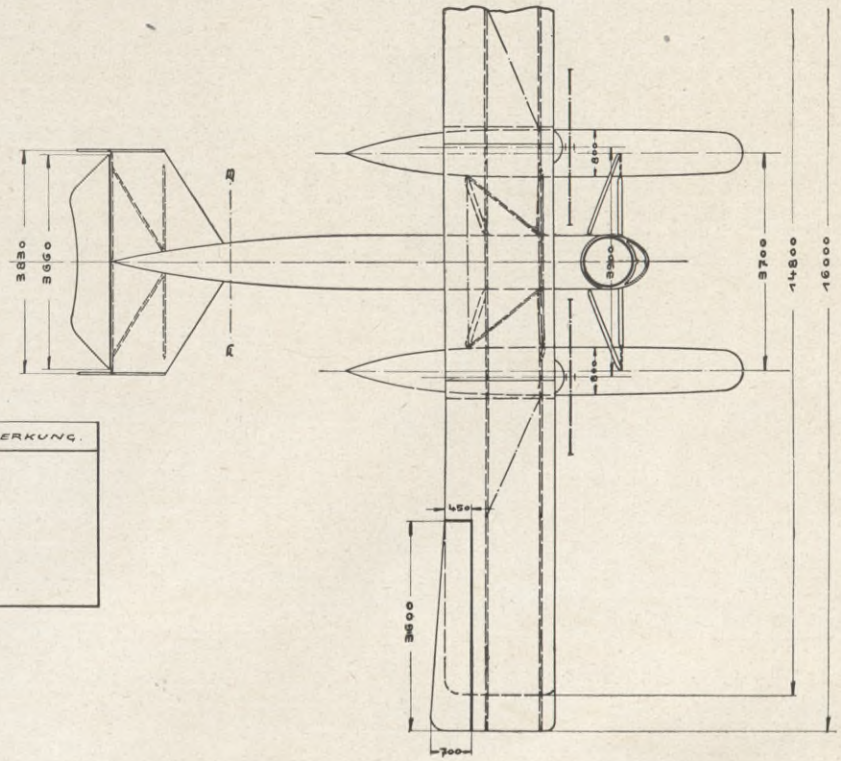

GOTHA Type: W.D. 7

MARINE № 670, 671, 672, 673, 674, 675, 676.

MAR. №	MOTOR	EIN-RICH-TUNG	ANGEL. ABGEL.	BSTR. STOFFE VOLL ABNAHME			LEERGEW. ZULADG. ABNAHME	STEIGZEITEN		GESCHWIND. START STEIG	GESCHWIND. HORIZ. LANDG.	ANLAUF WIND	TRAGFL. MIT QUERRUD	BELASTG. G/F	BELASTG. G/PS	QUERRUD. HÖHENRUD. SEITENRUD.	MITTL. SPANNW. SCHWIM. ENTFERN.	SCHWIMMER GEWICHT INHALT	SCHWIMMER GEW. ZNH.	NETMCENTR. HÖHE MG	NETMCENTR. HÖHE MeG	BEMERKUNG.
								500 / 800	1500 / 2000													
								1000	3000													
	NENNGEST. BREMS PS.			l	Kg	STD	Kg	m/MIN	m/MIN	Km/STD	Km/STD	SEK m/SEK	qm	Kg/qm	Kg/PS	qm	m	Kg/l	Kg/l	m	m	
G72	200	MG.	5.III.16	248	178		1331	4	17,5	78	125	13	55,5	33,96	8,76	4,10	15,4	94	0,044			
							554	7,5								1,76						
	215		10.VI.16	240	173	B	1885	9,5				0–1				1,60	3,7	2100				
G76	240	MG	15.VI.16	248	178		1364	3,5	13,5		135	14	55,5	34,56	7,52	4,10	15,4	94	0,044	13,78	7,95	
							554	6								1,76						
	255		20.VI.16	240	173	2 1/2	1918	8				1				1,60	3,7	2100				

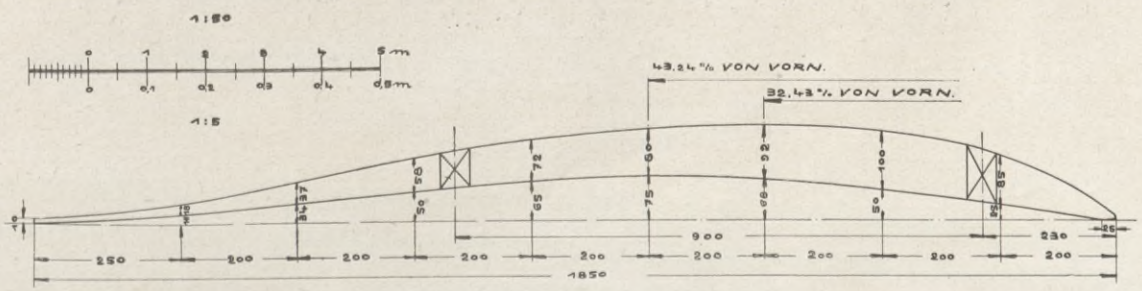

Seeflugzeug-Versuchs-Kommando.
Konstr. u. Techn. Versuchs-Abteilung.
Meesen
Marine-Baumeister

BIBLIOTEKA
KRAKÓW
Politechniczna

Zeichnung Nr. 40.

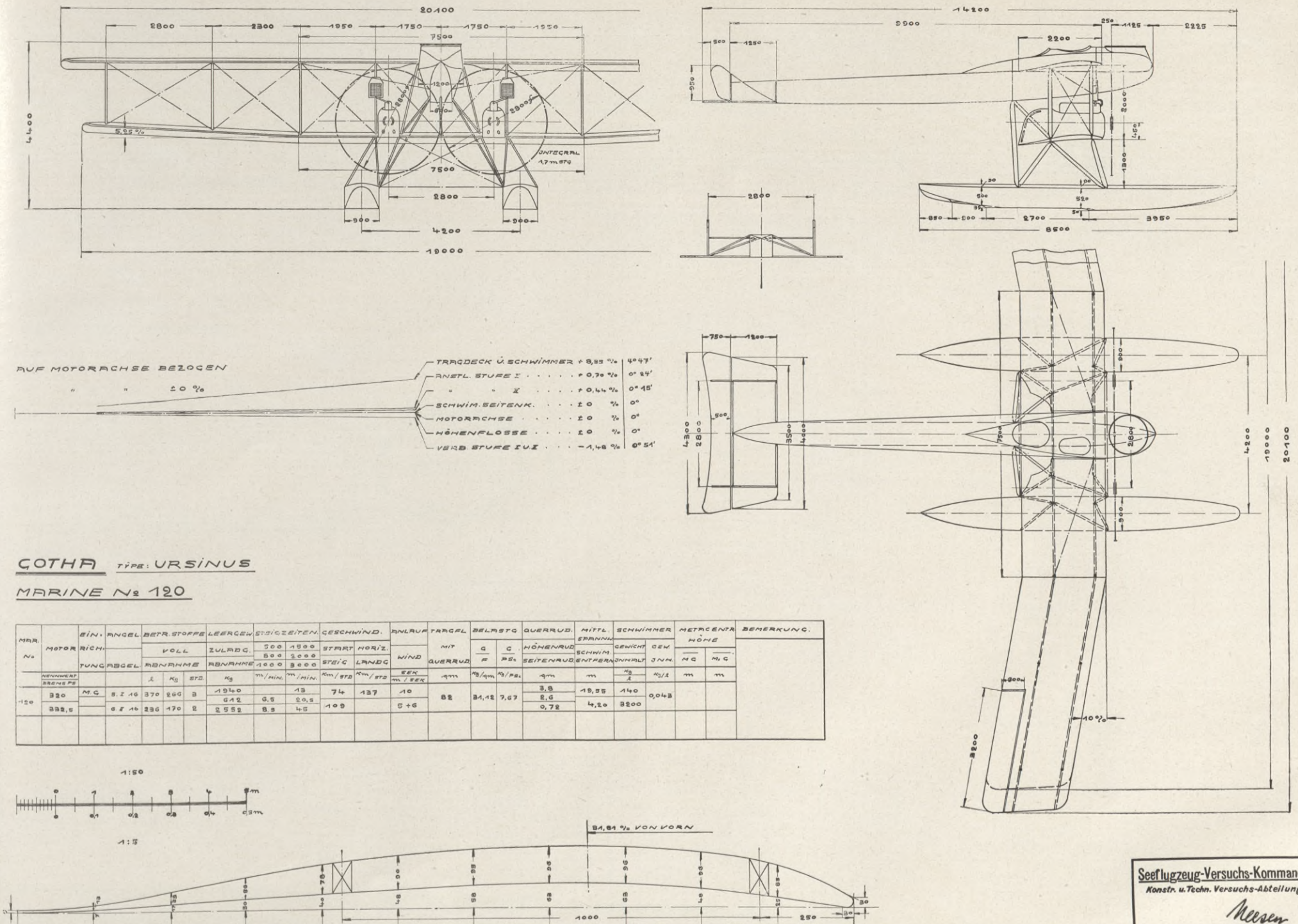

GOTHA Type: URSINUS

MARINE № 120

MAR. №	MOTOR	EIN-RICH-TUNG	ANGEL. ABGEL.	BETR. STOFFE VOLL ABNAHME l	kg	STD.	LEERGEW. ZULADG. ABNAHME kg	STEIGZEITEN 500 / 1000 m/MIN.	1000 / 3000 m/MIN.	GESCHWIND. START STEIG Km/STD	HORIZ. LANDG Km/STD	ANLAUF WIND SEK m/SEK	TRAGFL. MIT QUERRUD. qm	BELASTG. G/F kg/qm	G/PS kg/PS	QUERRUD. HÖHENRUD SEITENRUD qm	MITTL. SPANNW. SCHWIM. ENTFERN. m	SCHWIMMER GEWICHT INHALT kg/l	GEW. INH. kg/l	METACENTR. HÖHE M.C. m	M.C. m	BEMERKUNG.
	NENNWERT BSENSPE																					
120	320	M.C.	5.I.16	370	266	3	1940		13	74	137	10	82	31,12	7,67	3,8	19,55	140	0,043			
							612	6,5	20,5			5+6				2,6						
	332,5		6.I.16	236	170	2	2552	8,5	45	109						0,72	4,20	3200				

Seeflugzeug-Versuchs-Kommando.
Konstr. u. Techn. Versuchs-Abteilung.
Meesen
Marine-Baumeister.

BIBLIOTEKA
KRAKÓW
Politechniczna

Zeichnung Nr. 41.

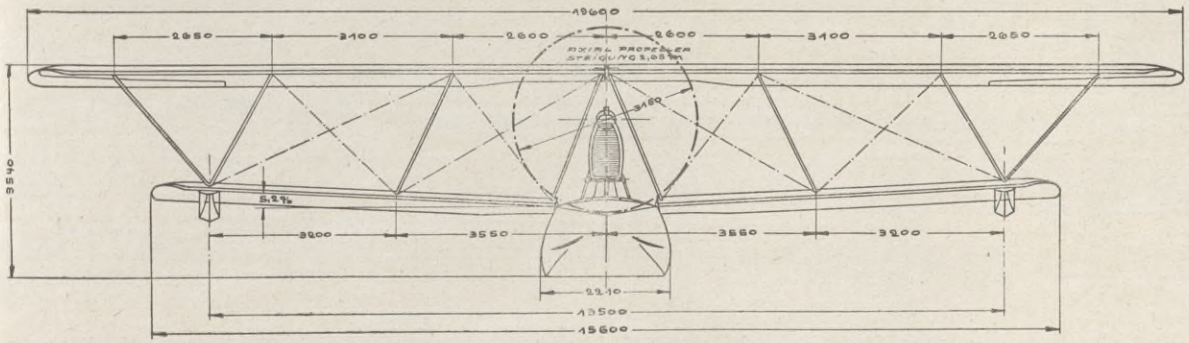

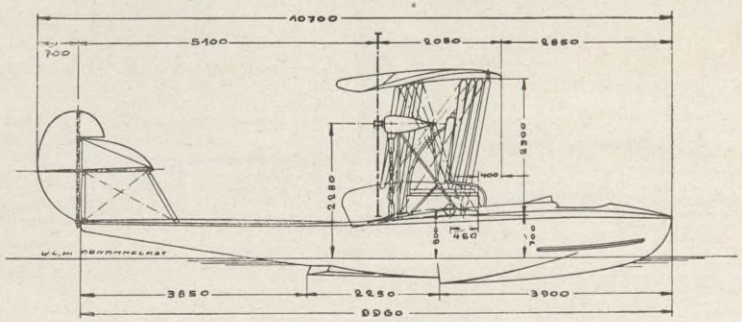

AUF MOTORACHSE BEZOGEN

" " ±0°

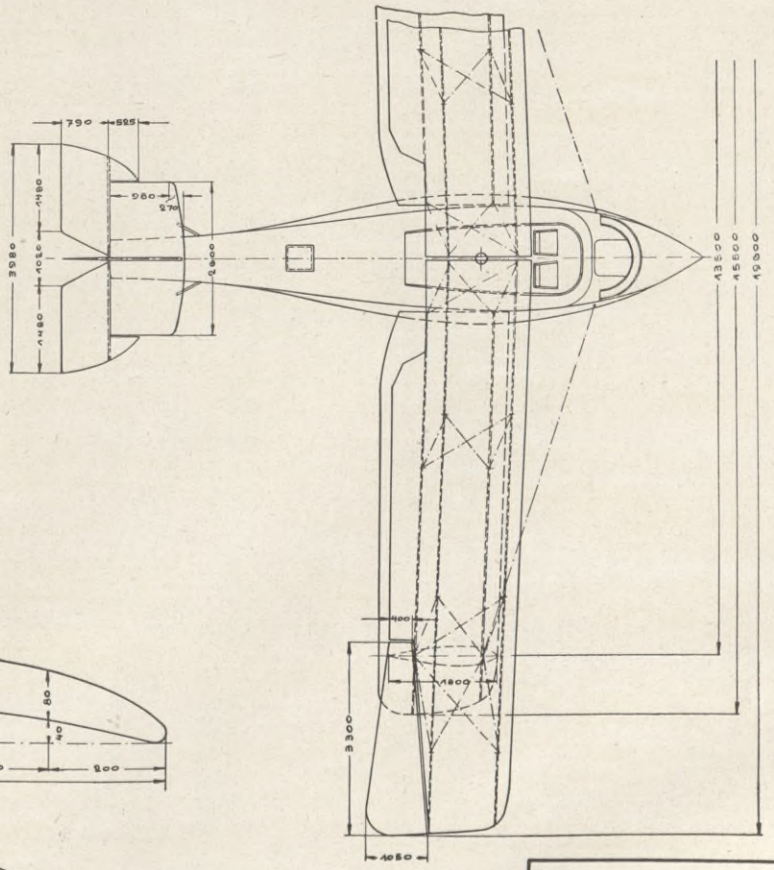

OERTZ TYPE: W8 (KRUPPBOOT)

MARINE № 1157

MAR №	Motor	Einr. R/CH TUNG	Nutz. Angel.	Betriebsstoffe Angel.			Leergew. Zulädg.	Steigzeiten		Barometer Boden Tank	Geschwind. Start Steig.	Geschwind. Horiz. Landg.	Anlauf Wind	Tragfl. mit Guerrud	Belastung G/F	Belastung G/Psw	Guerrud Höhenrud Seitenrud	Mittl. Spannw. Schwim. Entfer.	Schwimmer Gewicht Inhalt	Schwimmer Gew. Bnh.	Metacentr. Höhe MC	Metacentr. Höhe MQ	Bemerkung
				Abnahme			Abnahme																
	Nennwert Brems Pe			l	kg	STD	kg	m/min	m/min	m/m Grad	km/STD	km/STD	SEK/SEK	qm	kg/qm	kg/psw	qm	m	kg/l	kg/l	m	m	
1157	NG			475	360	8	1884		15	7,16	75-80	136	20	70	32,20	9,18	4,86	17,80			0,35	8,79	
	240	MG	318,16				641	7,5	21								2,50						
	248		319,10	440	334	8	2225	9,6		+13°	103	73	6-7				1,10						

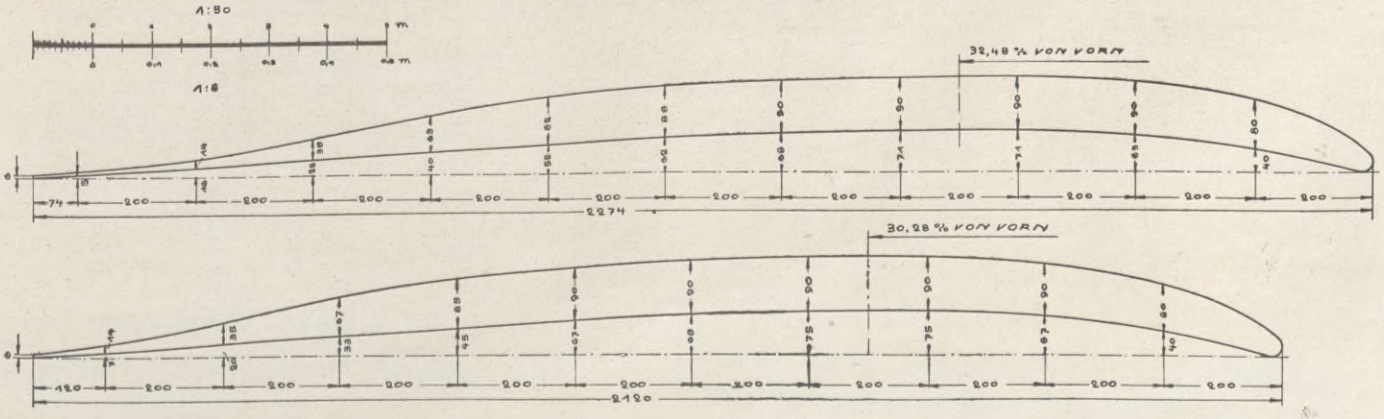

Seeflugzeug-Versuchs-Kommando.
Konstr. u. Techn. Versuchs-Abteilung.
Nessen
Marine-Baumeister.

BIBLIOTEKA
KRAKÓW
Publiczna

Zeichnung Nr. 42.

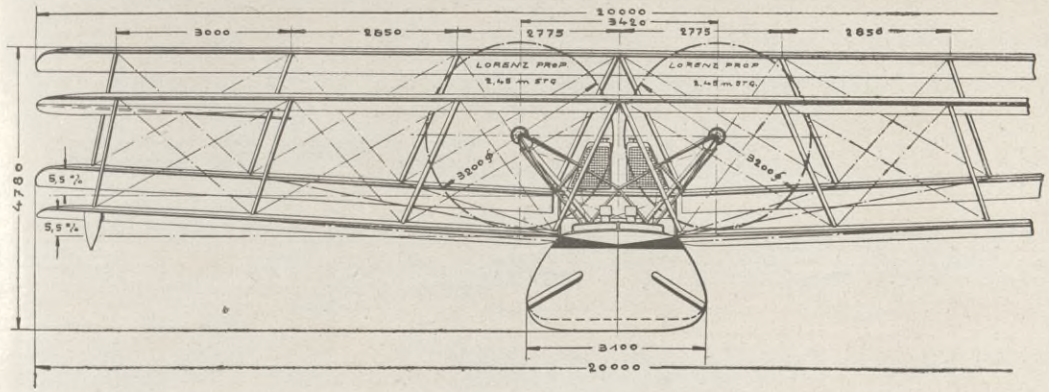

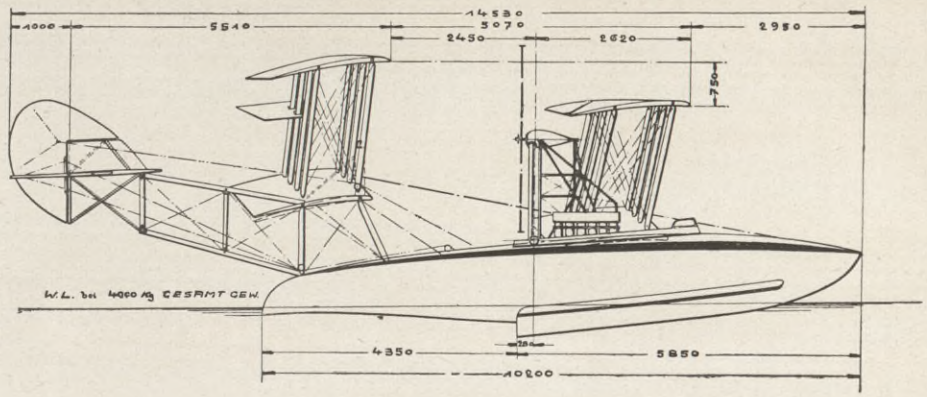

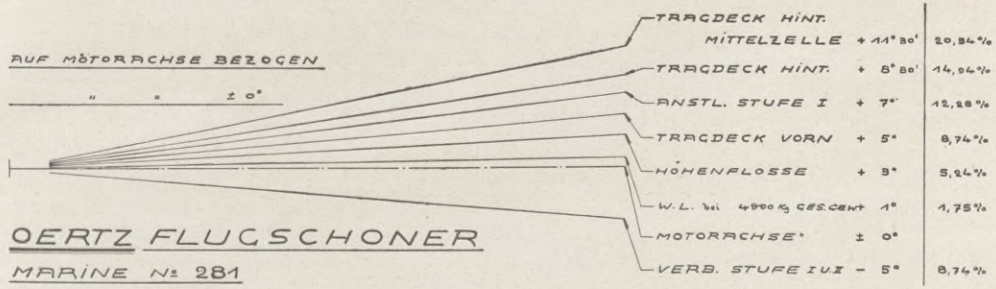

OERTZ FLUGSCHONER

MARINE Nº 281

MAR. Nº	MOTOR	SIN. RICHTUNG	BETR. STOFFE VOLL. ABNAHME			LEERGEW. ZULADUNG ABNAHME	STEIGZEITEN 500 / 800 / 1000	1500 / 2000 / 3000	BARO METER BODEN TEMP.	GESCHWIND. START STEIG	GESCHWIND. HORIZ LAND	ANLAUF WIND	TRAGFL. MIT QUERRUD VORD. ZELLE / HINT. / GESAMT	BELASTUNG G/F	G/PS	QUERRUD HÖHENRUD / SEITENRUD	METACENTR. HÖHE M G	M G	BEMERKUNG
	NENNWERT BREMS PL		kg	l	std	kg	m/min	m/min		km/std	km/std	m/sek	qm	kg/qm	kg/PS	qm vorn / hint.	m	m	
281	kb		700	572	7	3780							76,00	30,8	10,18	5,28 / 7,60			
	2 × 240					1250							86,70			5,56			
	494					5030							162,70			1,90			

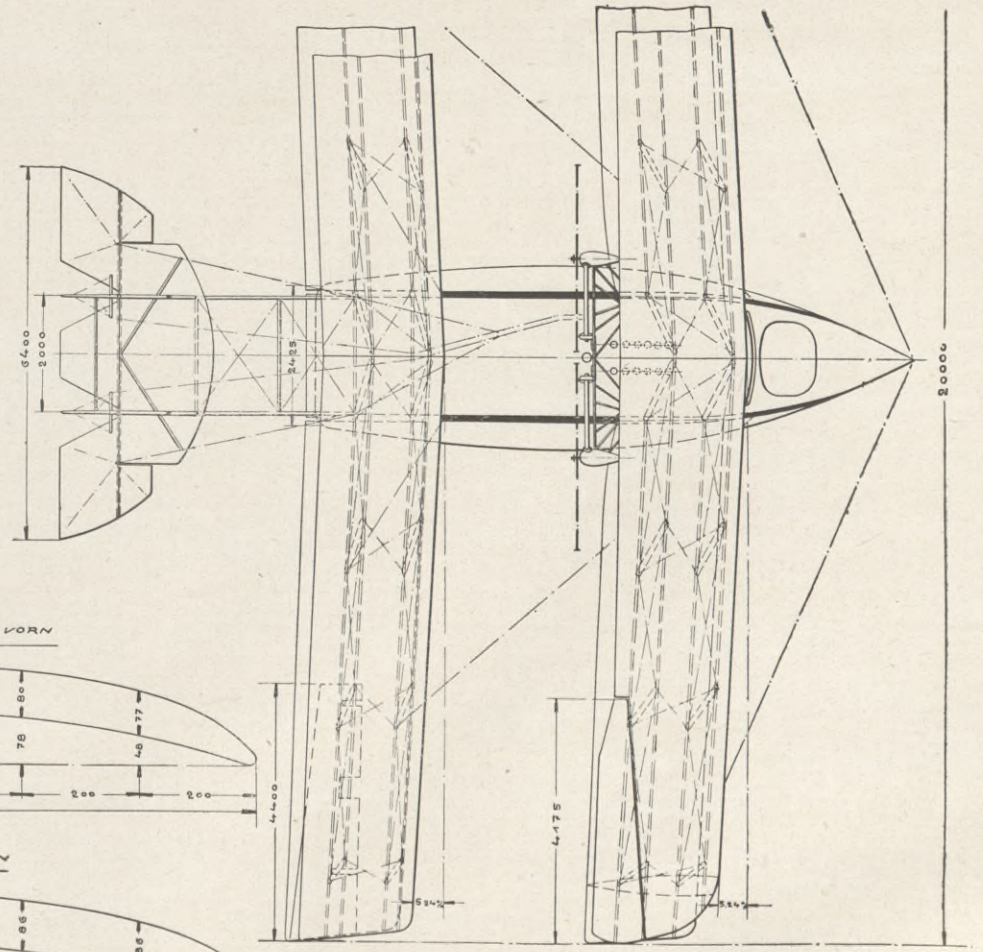

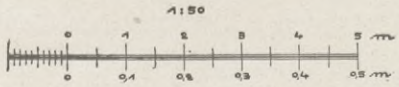

1:5

OBERE TRAGDECKKURVE

VORD. U. HINT. TRAGDECK.

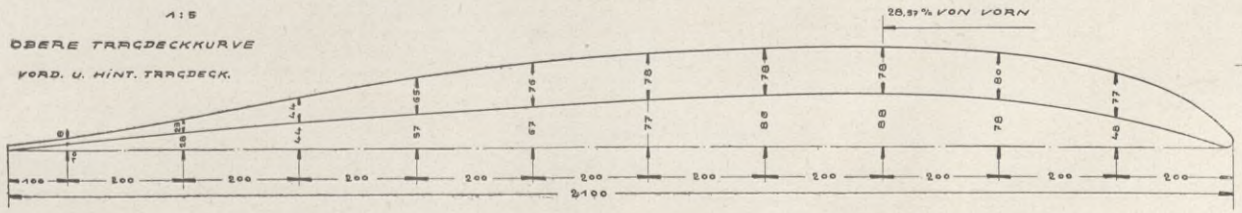

UNTERE TRAGDECKKURVE

VORD. U. HINT. TRAGDECK.

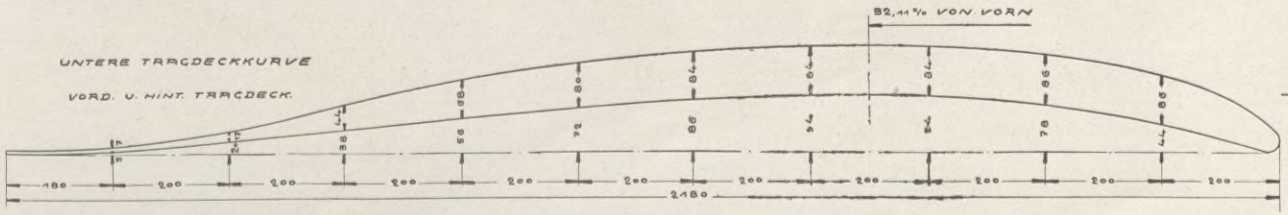

Seeflugzeug-Versuchs-Kommando.
Konstr. u. Techn. Versuchs-Abteilung.
Nissen
Marine-Baumeister.

BIBLIOTEKA
KRAKÓW
Politechniczna

Zeichnung Nr. 43.

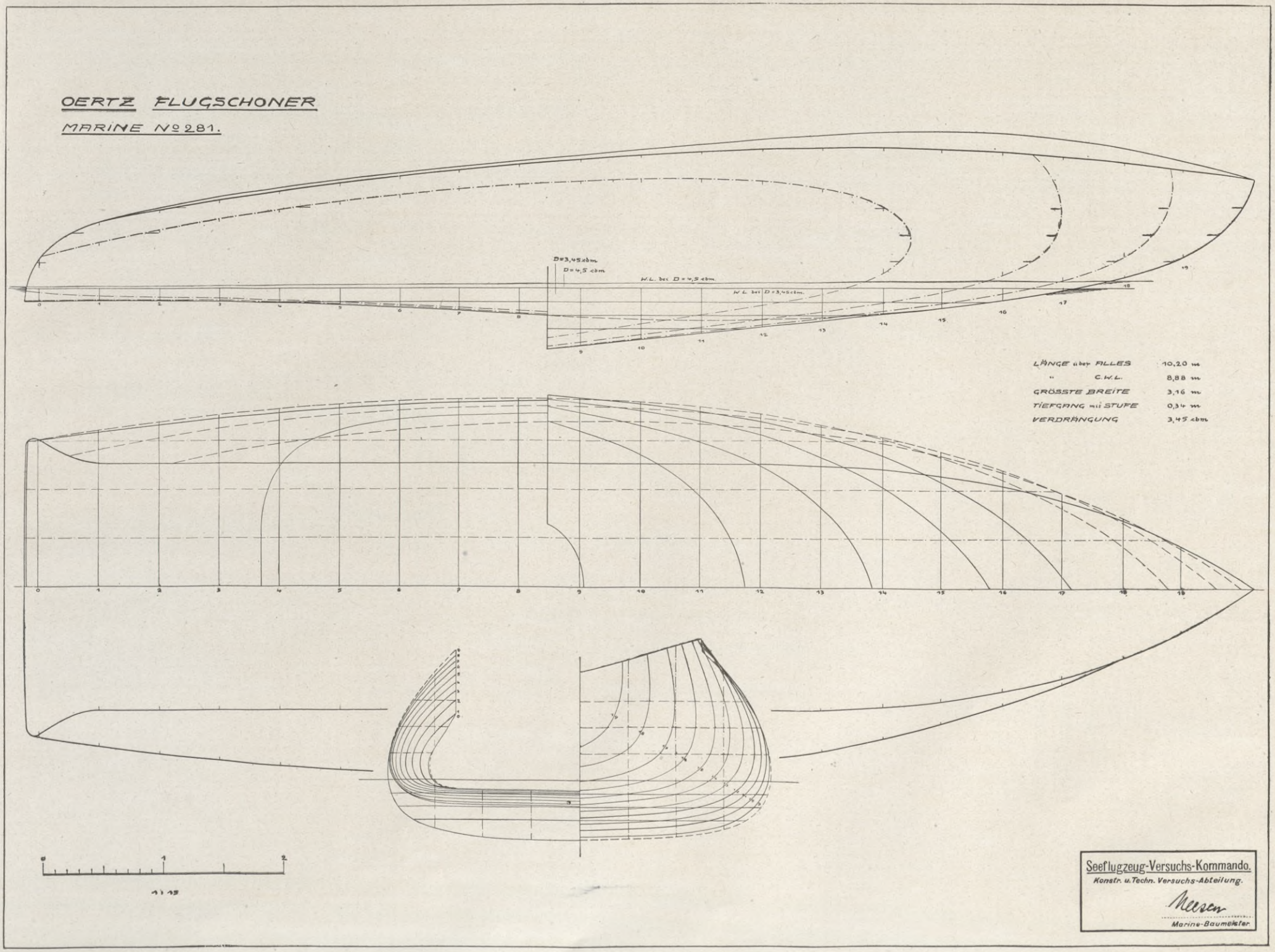

BIBLIOTEKA
KRAKÓW
Politechniczna

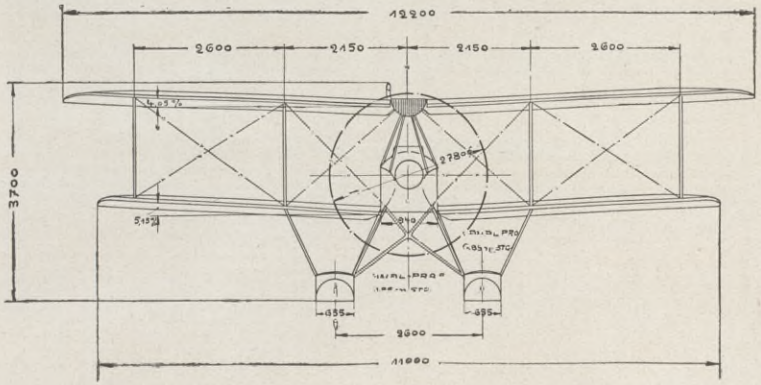

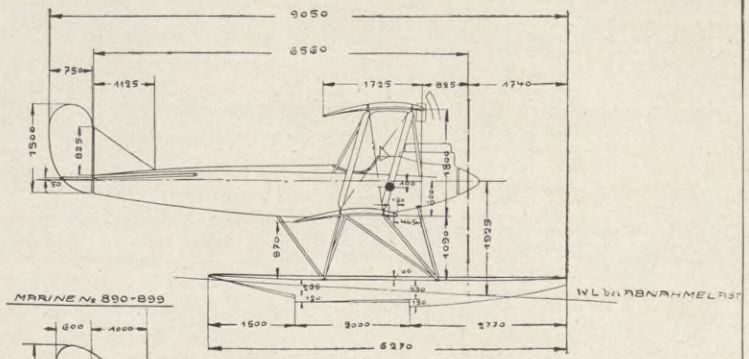

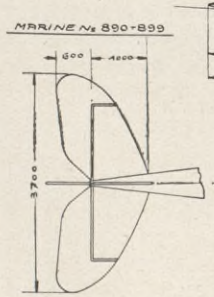

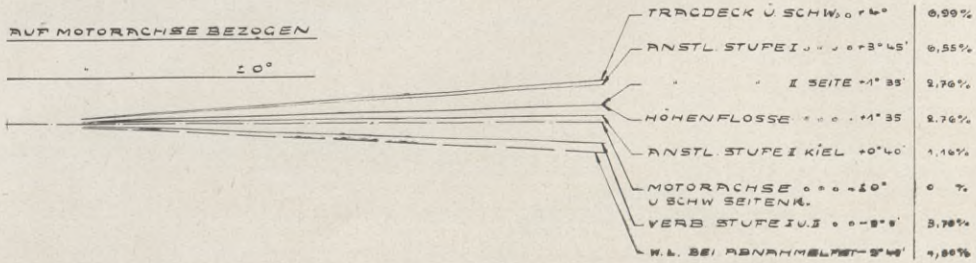

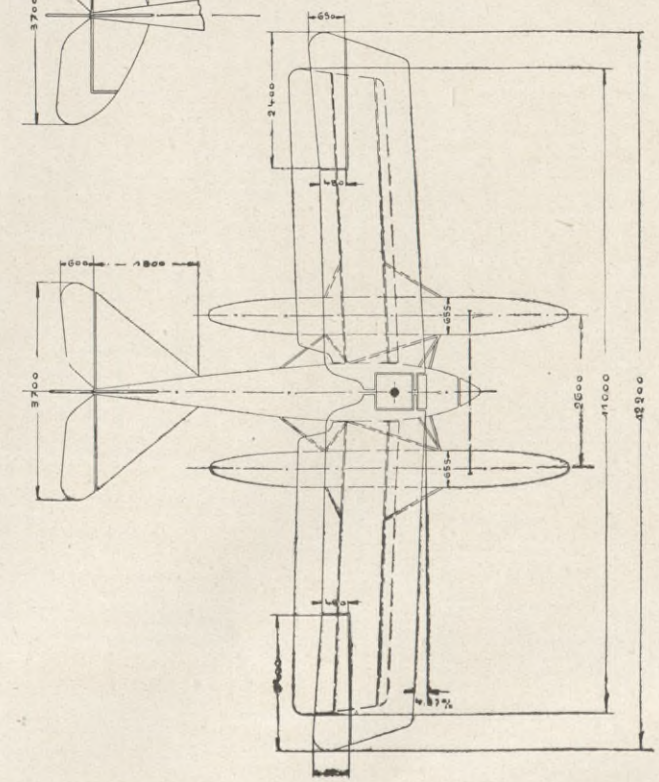

RUMPLER SEEKAMPFFLUGZEUG TYPE: 6B I

MARINE № 751, 787, 788, 890, 891, 892, 893, 894, 895, 896, 897, 898, 899.

MAR. N.	MOTOR	EIN-RICH-TUNG	ANGE-LIEFERT. ABGE-LIEFERT.	LEERGEW. ZULADG. / ABNAHME	STEIGZEITEN 500 / 1000	STEIGZEITEN 1500 / 3000	GESCHWIND START STEIG	GESCHWIND HORIZ. LANDG.	ANLAUF WIND	TRAGFL. MIT QUERRUD	BELASTG. G/F	BELASTG. G/PS	QUERRUDER SEITENRUD. / HÖHENRUD.	MITTL. SPANNW. SCHWIM. ENTFERN.	SCHWIMMER GEWICHT / INHALT	SCHWIMMER GEW. DNH.	METACENTR. HÖHE MG	METACENTR. HÖHE MLG	BEMERKUNGEN BETRIEBSSTOFFE:
	NENNLEIST. BREMS PS			kg	m/min	m/min	km/STD	km/STD	SEK. m/SEK	qm	kg/qm	kg/PS	qm	m	kg / l	kg/l	m	m	VOLL 3 STD
751	160	NG	7.8.16	834		7,5		151-152	7	36	31,93	6,7	2,56	11,6	56	0,046	7,02	7,14	ABNAHME 2 STD
	170		16.8.16	880	4	10			3-9				0,84						
				1134	5	18							1,90	2,6	1200				

1:50

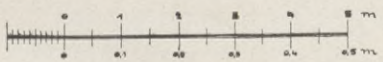

1:5

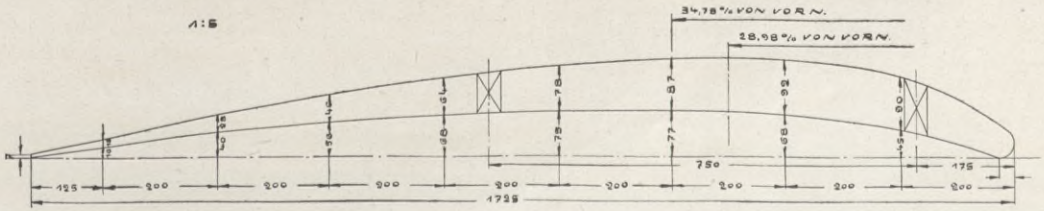

Seeflugzeug-Versuchs-Kommando.
Konstr. u. Techn. Versuchs-Abteilung.
Meesen
Marine-Baumeister.

BIBLIOTEKA
KRAKÓW

Zeichnung Nr. 45.

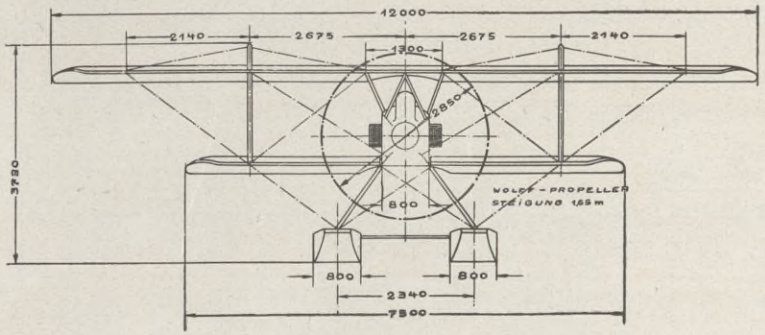

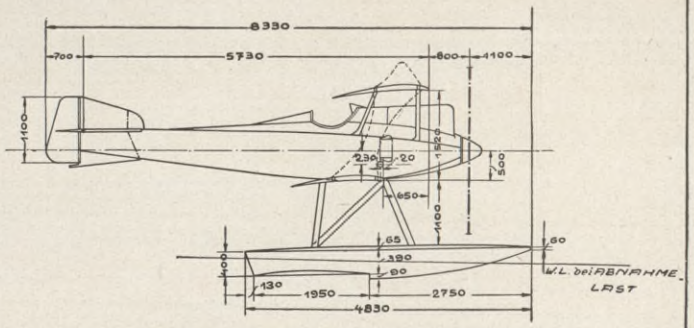

AUF MOTORACHSE BEZOGEN

" " ±0°

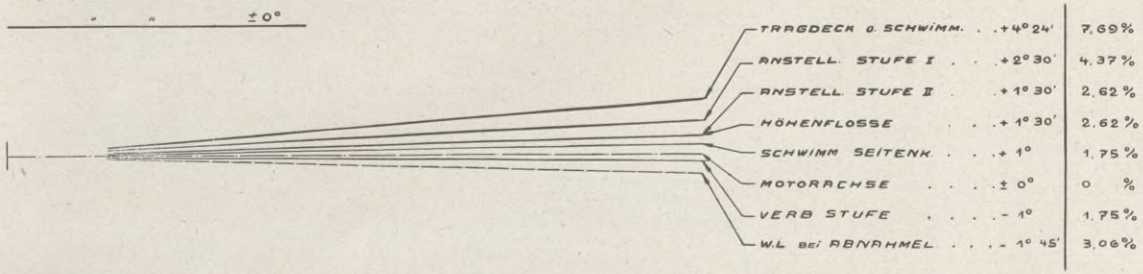

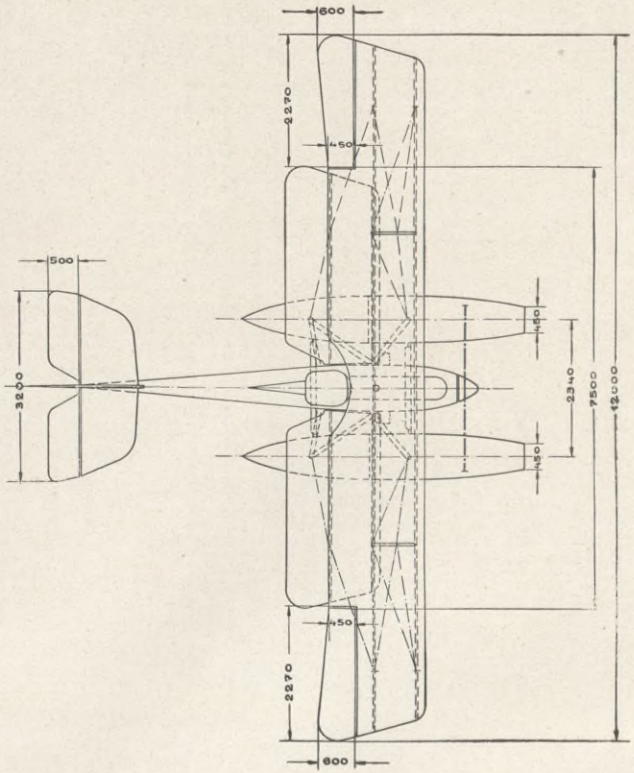

SABLATNIG TYPE: S.F.4

MARINE Nº 900, 901

NR. Nº	MOTOR	EIN-RICH-TUNG	ANGEL	BETR. STOFFE VOLL ABNAHME			LEERGEW. ZULADG. ABNAHME	STEIGZEITEN 500 1500 800 2000 1000 3000		BARO-METER BODEN-TEMP.	GESCHWIND. START STEIG.	GESCHWIND. HORIZ. LANDG.	ANLAUF WIND	TRAGFL. MIT QUERRUD.	BELASTUNG G/F	BELASTUNG G/PS	QUERRUD. HÖHENRD. SEITENRD.	MITTL. SPANNW. SCHWIM. ENTFERN.	SCHWIMMER GEWICHT INHALT	SCHWIMMER GEW. INH.	METACENTR. HÖHE MG	METACENTR. HÖHE MfG	MASSENTR. MOMENT BEI ABNAHME	TRÄG-HEITS-ARM	BEMERKUNG
	KENNWERT BRENSPS			l	Kg	STD.	Kg	m/MIN	m/MIN	mm GRAD	Km/STD	Km/STD	SEK m/SEK	qm	Kg/qm	Kg/PSe	qm	m	Kg/l	Kg/l	m	m	Kg cm²	m	
900	BENZ 150	EINS M.G	17.2.17	160	114	3	798	2	8,5	747		156/68	9	28,26	38,00	6,70	2,34	9,75	82	0,0436	4,89	2,30			
	161,46		15.4.17	115	82	2½	2,80 1078	5,5	14	+13°			5-7				1,33 0,54	2,34	1190						

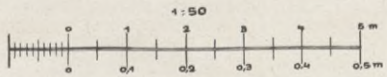

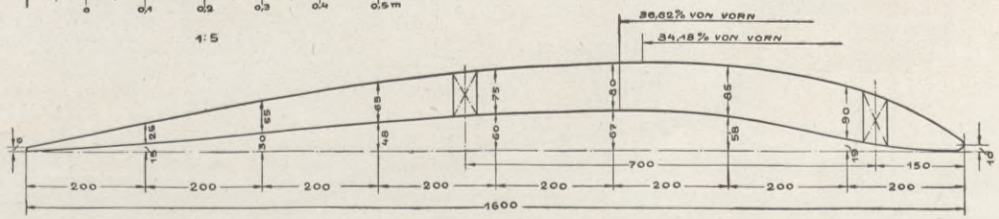

Seeflugzeug-Versuchs-Kommando.
Konstr. u. Techn. Versuchs-Abteilung.
Meisen
Marine-Baumeister.

BIBLIOTEKA
KRAKÓW
Akademia

Zeichnung Nr. 46.

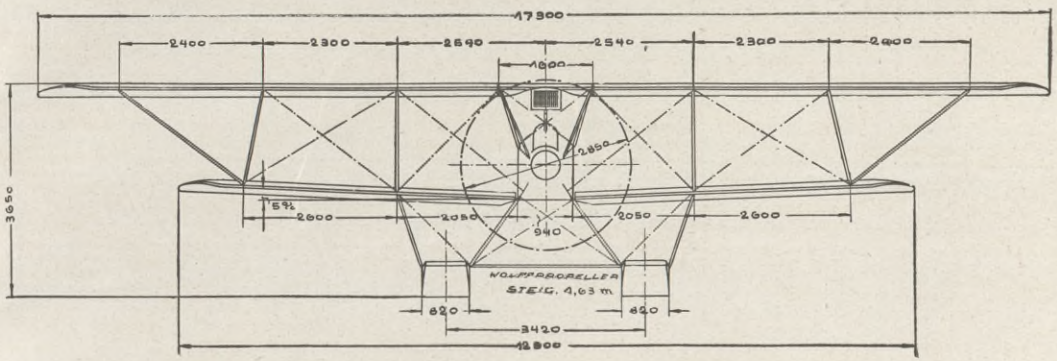

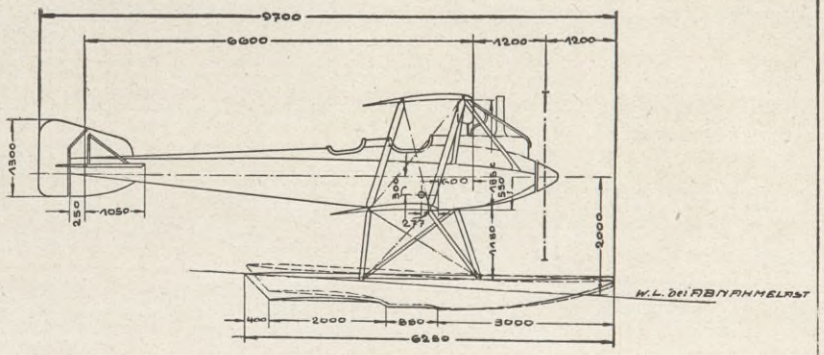

AUF MOTORACHSE BEZOGEN

" " ± 0°

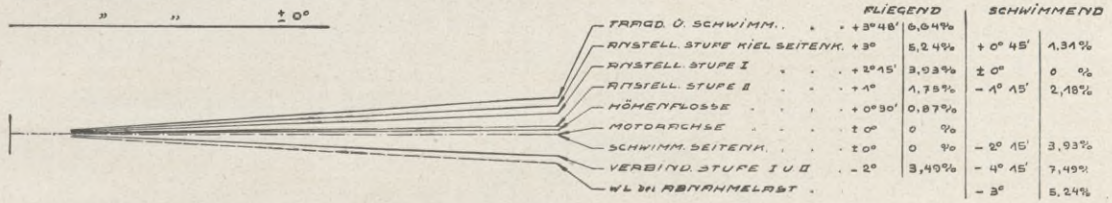

	FLIEGEND		SCHWIMMEND	
TRAGD. Ü. SCHWIMM.	+ 3° 48'	6,64 %		
RINSTELL. STUFE KIEL SEITENK.	+ 3°	5,24 %	+ 0° 45'	1,31 %
RINSTELL. STUFE I	+ 2° 15'	3,93 %	± 0°	0 %
RINSTELL. STUFE II	+ 1°	1,75 %	− 1° 15'	2,18 %
HÖHENFLOSSE	+ 0° 30'	0,87 %		
MOTORACHSE	± 0°	0 %		
SCHWIMM. SEITENK.	± 0°	0 %	− 2° 15'	3,93 %
VERBIND. STUFE I U II	− 2°	3,49 %	− 4° 15'	7,49 %
WL bei ABNAHMELAST			− 3°	5,24 %

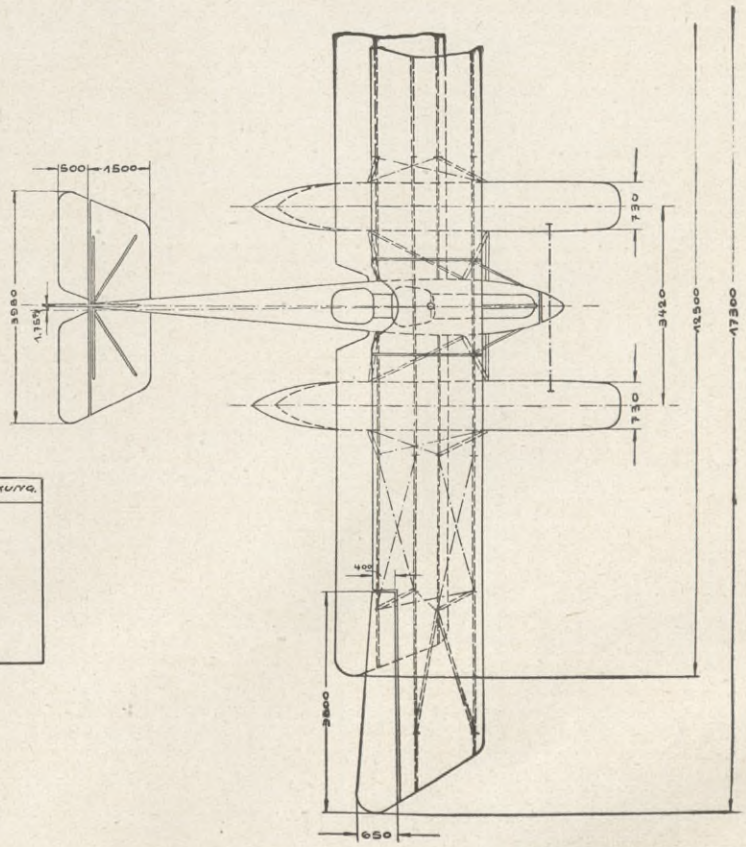

SABLATNIG TYPE: S.F. 5

MARINE Nº 1230

MARINE Nº	MOTOR	EINRICHTUNG	RUFTR. ANGEL.	BETR. STOFFE VOLL ABNAHME			LEERGEW. ZULADG. ABNAHME	STEIGZEITEN 500 / 800 / 1000	STEIGZEITEN 1500 / 2000 / 3000	BAROMETER BODENTEMP.	GESCHWIND. START STEIG	GESCHWIND. HORIZ. LANDG.	RINLRUF WIND	TRAGFL. MIT QUERRUD.	BELASTUNG Q/F	BELASTUNG Q/Pse	QUERRUD HÖHENRUD. SEITENRUD.	MITTL. SPANNW. SCHWIM. ENTFER.	SCHWIMMER GEWICHT DINHALT	GEW/DINH.	METACENTR. HÖHE MQ	METACENTR. HÖHE MKG	MASSENTR. MOMENT DEI ABNAHME	TRÄGHEITS ARM	BEMERKUNG
	NENNWERT BREMS PS		RIGEL	%	kg	STD	kg	m/min	m/min	m/m GRAD	km/STD	km/STD	SEM m/SEK.	qm	kg/qm	kg/Pse	qm	m	kg/l	kg/l	m	m	kg qm⁴	m	
1230	BENZ	HF	9.10.16	298	214	5	10 69		21	266			25	50.56	32.9	10.03	4.00	14,96	96	0.051	13.17	8.27			
	150	7	25 5.17	200	144	3⅓	5 53	9	33	+ 10°			3				1.60								
	161		7 6.17				1 6 22	12									0,66	3.42	1850						

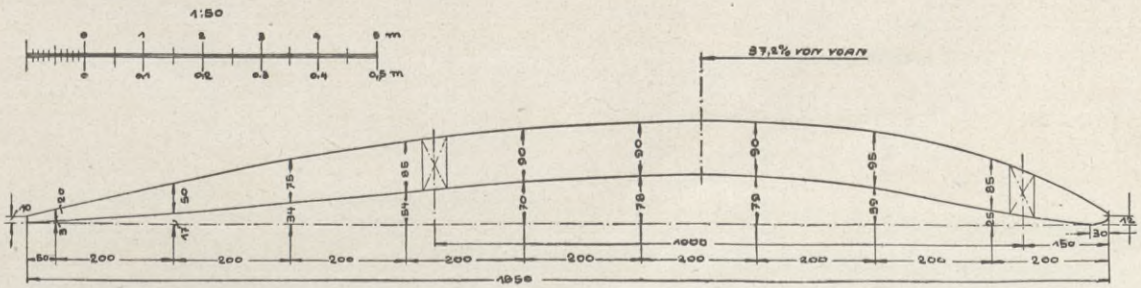

Seeflugzeug-Versuchs-Kommando.
Konstr. u. Techn. Versuchs-Abteilung.
Meesen
Marine-Baumeister.

BIBLIOTEKA
KRAKÓW
Politechniczna

Tabelle siehe Seite 77; lfd. Nr. 42 u. 43.
Stabilitätsblatt siehe Seite 68; Nr. 16.

Zeichnung Nr. 47.

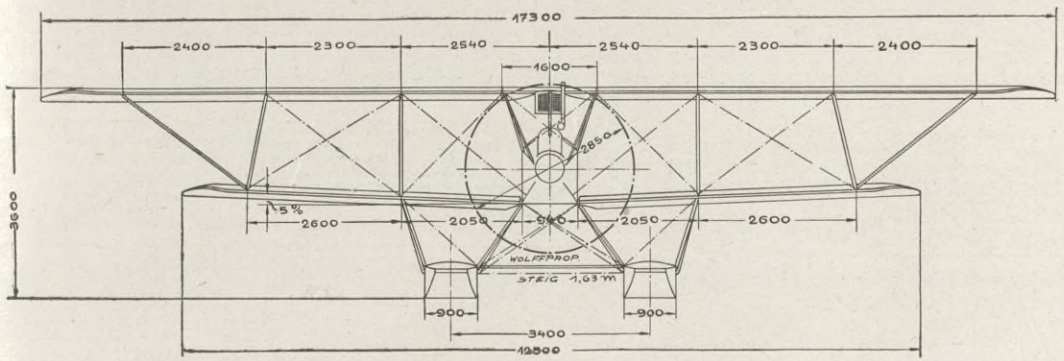

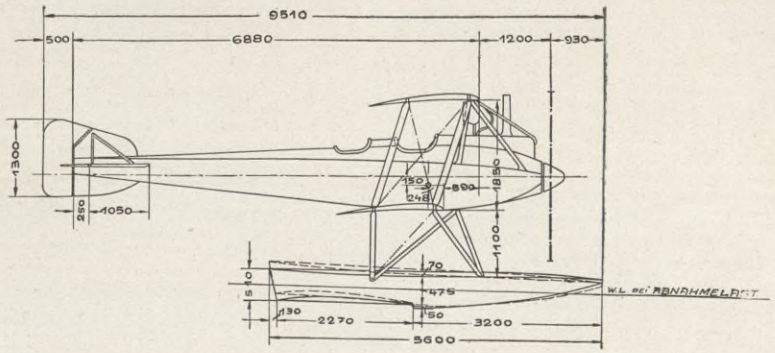

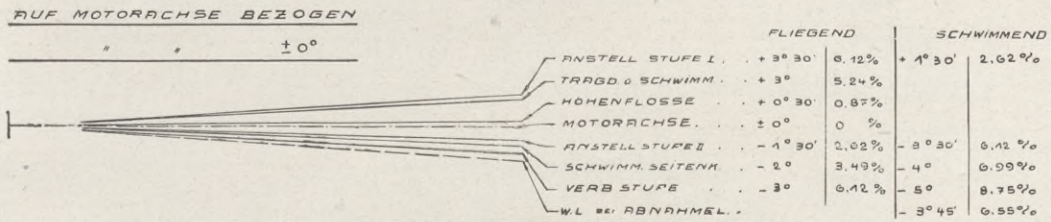

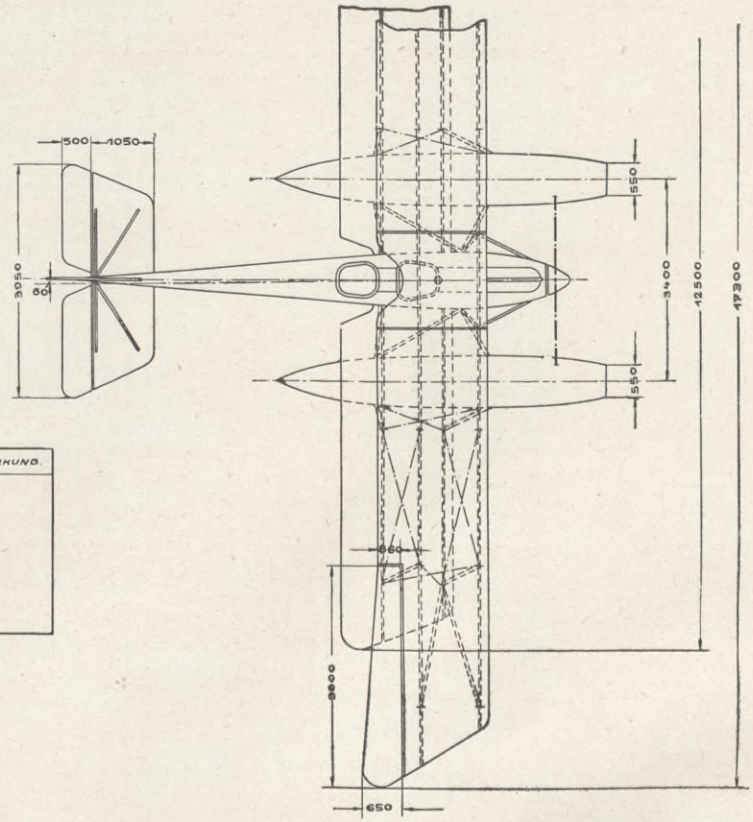

SABLATNIG TYPE: S.F. 5

MARINE № 978, 979, 980, 981, 982, 983, 984, 985, 986, 987

MAR. №	MOTOR	EIN-RICH-TUNG	ANGEL. ABGEL.	BETRSTOFFE VOLL ABNAHME l	kg	STD	LEERGEW ZULADG ABNAHME kg	STEIGZEITEN 500 / 800 / 1000 m/MIN	1500 / 2000 / 3000 m/MIN	BARO-METER BODEN TEMP. mm GRAD	GESCHWIND. START STEIG Km/STD	HORIZ LANDG Km/STD	ANLAUF WIND SEK m/SEK	TRAGFL MIT QUERRUD. qm	BELASTUNG G/F kg/qm	G/PS_e kg/PS_e	QUERRUD. HÖHENRUD. SEITENRUD. qm	MITTL. SPANNW SCHWIM. ENTFER. m	SCHWIMMER GEWICHT JNHALT kg/l	GEW. JNH kg/l	METACENTR. HÖHE MB m	MgG m	MASSENTR. MOMENT BEI ABNAHME kgcm⁴	TRAG-HEITS-ARM m	BEMERKUNG.
	MÄNNHART BRENNPE.																								
979	BENZ 150 160,66	H.F. T	15.3.17 1.5.17	298 220	214 158	5 3,7	1043 553 1596	6 10 13	20,5	765 +11°	76 92	139	16 5	50,56	31,60	9,95	4 1,60 0,66	14,90 3,40	83 1800	0,0416	11,92	4,64			
978	BENZ 150 162,25	H.F. T	5.3.17 19.4.17	304 175	219 126	5 3	1042 553 1595	4,5 10	17 24,5	757 +13°	80 88	130 87	14 5÷7	50,56	31,58	9,80	4 1,60 0,66	14,90 3,40	83 1800	0,0416	11,92	4,64			

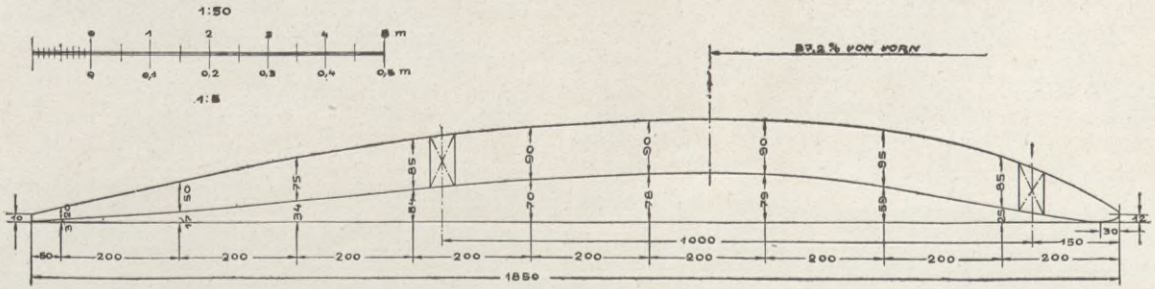

Seeflugzeug-Versuchs-Kommando.
Konstr. u. Techn. Versuchs-Abteilung.
Meisen
Marine-Baumeister.

BIBLIOTEKA
KRAKÓW
Akademia

Zeichnung Nr. 48.

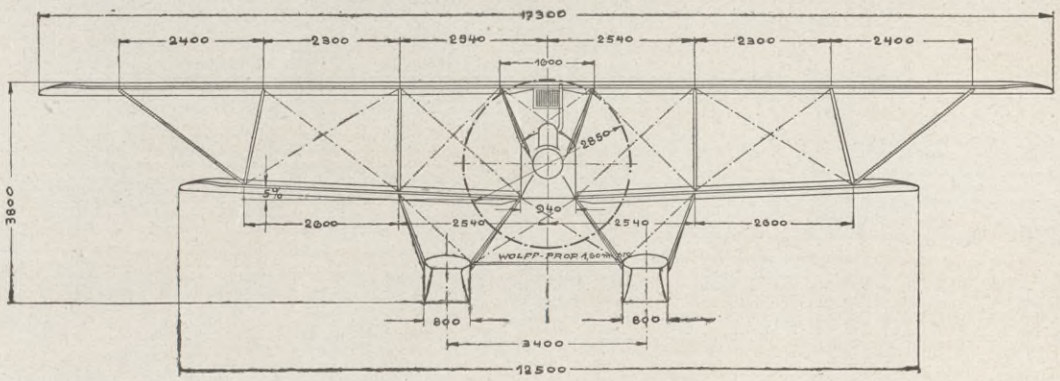

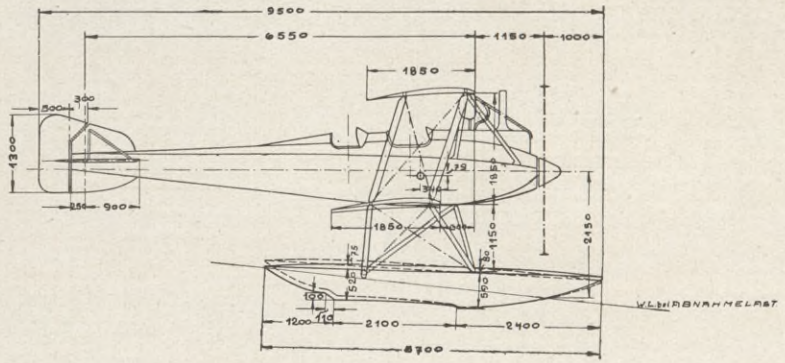

AUF MOTORACHSE BEZOGEN
" " ± 0°

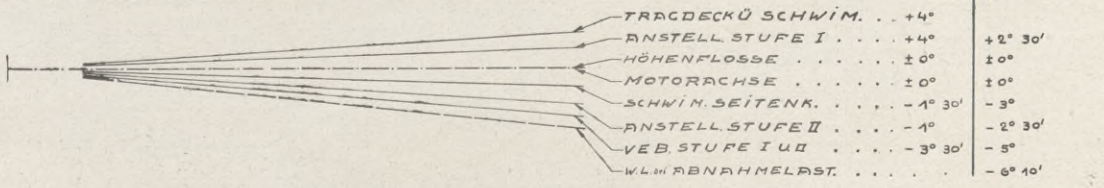

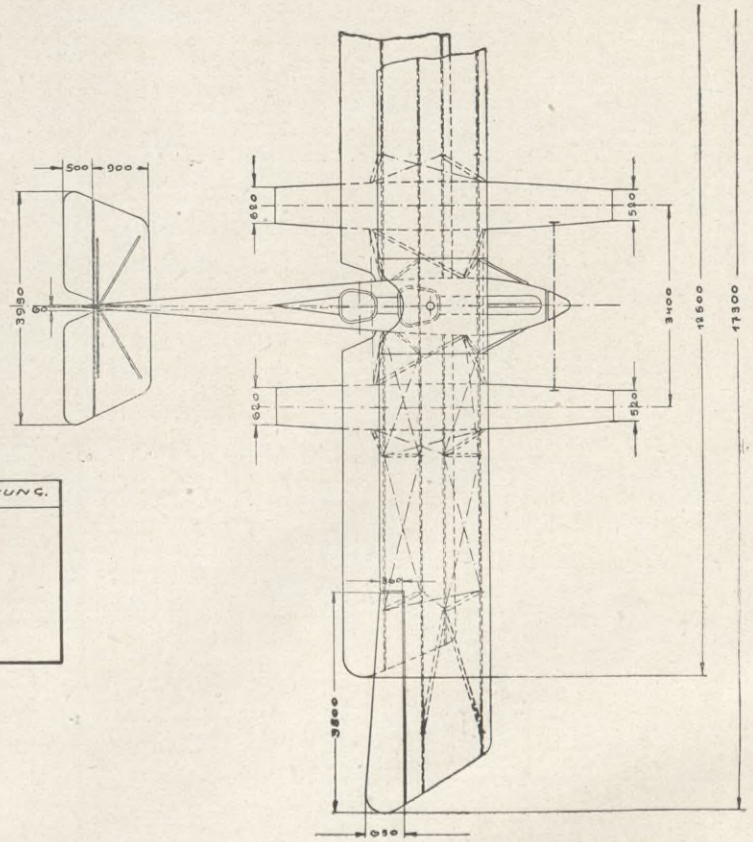

SABLATNIG TYPE: S.F.5

MARINE No 968, 969, 970, 971, 972, 973, 974, 975, 976, 977

MAR No	MOTOR	EIN-RICHTUNG	ANGEL. ABGEL.	BETRSTOFFE VOLL ABNAHME l	BETRSTOFFE VOLL ABNAHME kg	BETRSTOFFE VOLL ABNAHME STD	LEERGEW ZULADG ABNAHME kg	STEIGZEITEN 500 / 1000 m/MIN.	STEIGZEITEN 1500 / 2000 / 3000 m/MIN.	GESCHWIND. START STEIG km/STD	GESCHWIND. HORIZ LANDG km/STD	ANLAUF WIND SEK/MTR	TRAGFL MIT QUERRUD qm	BELASTG G/F kg/qm	BELASTG G/PSe kg/PSe	QUERRUD HÖHENRUD SEITENRUD qm	MITTL. SPANNW SCHWIM ENTFERN m	SCHWIMMER GEWICHT INHALT kg/l	SCHWIMMER GEW JNM kg/l	METACENTR HÖHE MG m	METACENTR HÖHE MIG m	BEMERKUNG.
	VENNWER BREMSPR																					
969	150	B	9.1.17	303	230	5,4	1012	6	19,5	75	136	16	50,56	31,20	9,70	4,00	14,90	81,0	0,0420	9,84	3,44	
	103,0		8.2.17	280	213	5	589	8		96		2-3				1,00	3,40	1900				
							1581	13,6								0,66						

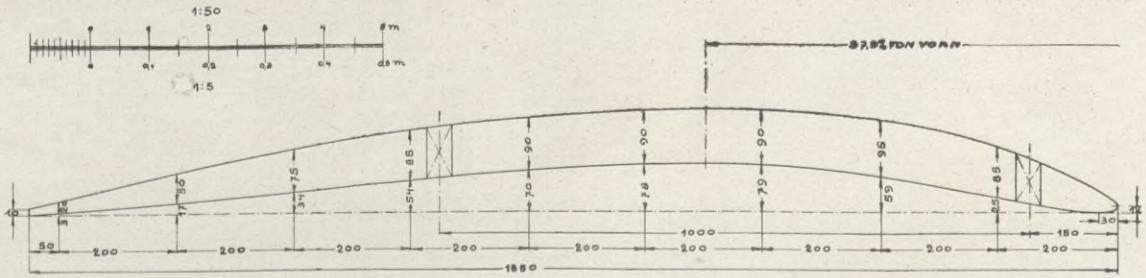

Seeflugzeug-Versuchs-Kommando.
Konstr. u. Techn. Versuchs-Abteilung.
Meesen
Marine-Baumeister.

Biblioteka
KRAKÓW
Politechniczna

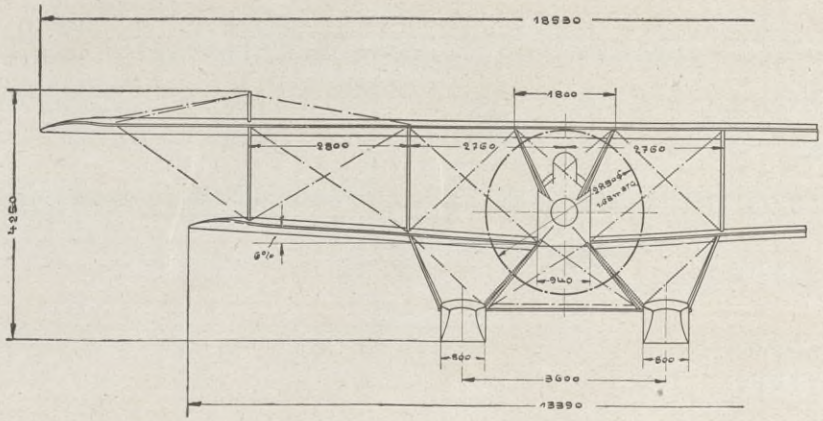

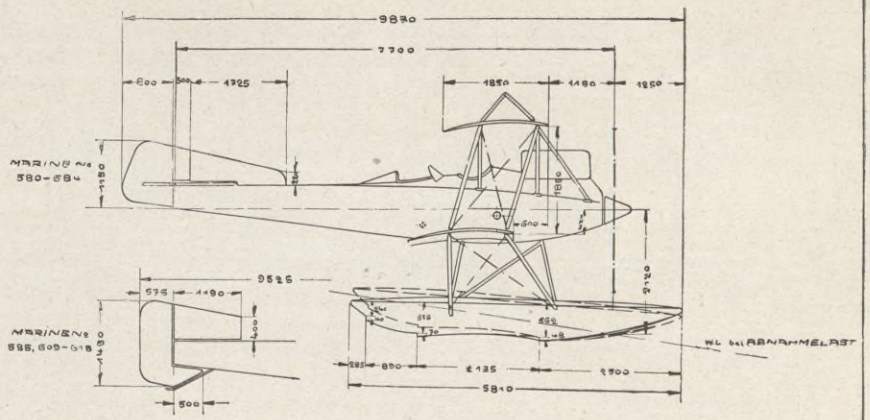

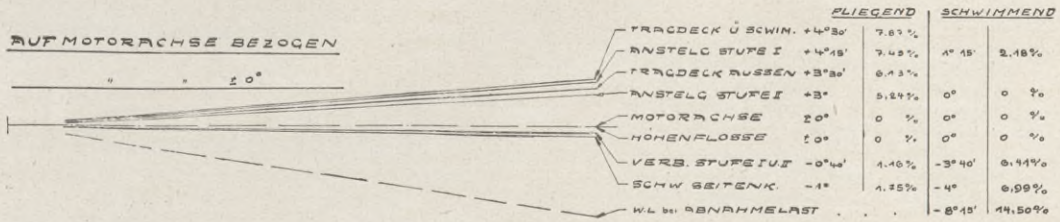

	FLIEGEND		SCHWIMMEND	
TRAGDECK Ü SCHWIM. +4°30'	7.67 %			
ANSTELL STUFE I +4°15'	7.43 %		1° 15'	2.18 %
TRAGDECK MUSSEN +3°30'	6.13 %			
ANSTELL STUFE II +3°	5.24 %		0°	0 %
MOTORACHSE ±0°	0 %		0°	0 %
HÖHENFLOSSE ±0°	0 %		0°	0 %
VERB. STUFE I U. II −0°40'	1.16 %		−3° 40'	6.44 %
SCHW. SEITENK. −1°	1.35 %		−4°	6.99 %
W.L. bei ABNAHMELAST			−8° 15'	14.50 %

SABLATNIC S.F 2

MARINE No 580, 581, 582, 583, 584, 585

609, 610, 611, 612, 613, 614, 615, 616, 617, 618.

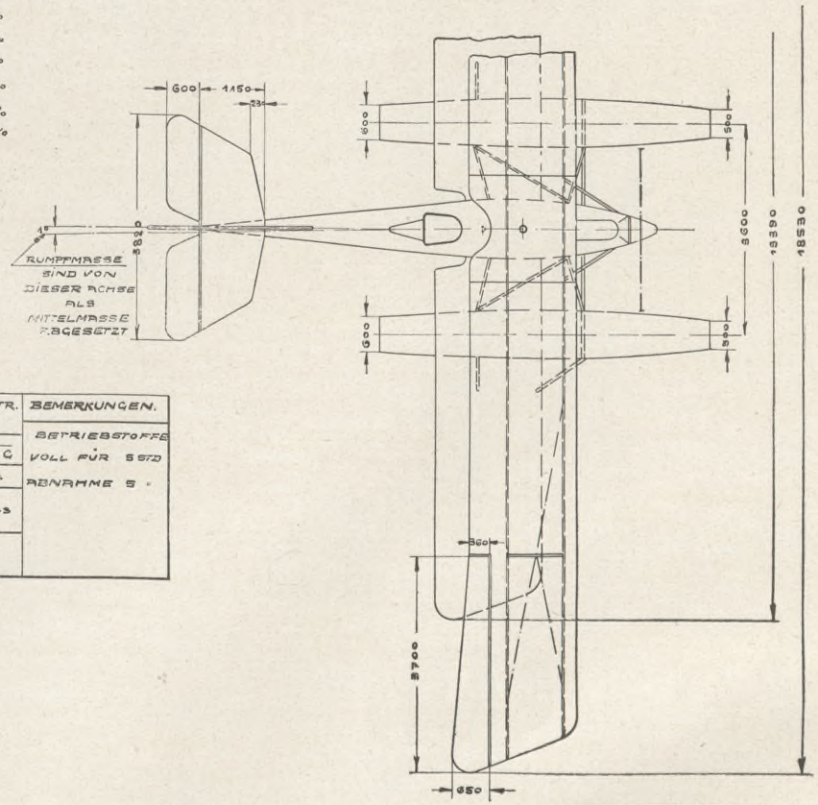

MAR No	MOTOR	EIN-RICH-TUNG	ANGE-LIEFERT. / ABGE-LIEFERT.	LEERGEW. / ZULADG. / ABNAHME	STEIGZEITEN		GESCHWIND. START / STEIG	GESCHWIND. HORIZ. / LANDG	ANLAUF WIND	TRAGFL. MIT QUERRUD.	BELASTG. G/F	BELASTG. G/PS	QUERRUD. HÖHENRUD. / SEITENRUD.	MITTL. SPANNK. / SCHWIM. ENTFERN.	SCHWIMMER GEWICHT / INHALT	SCHWIMMER GEW. / INH.	METACENTR. HÖHE MC	METACENTR. HÖHE MLC	BEMERKUNGEN. BETRIEBSTOFFE VOLL FÜR 5 STD ABNAHME 5 "
	NENNWERT / BRENSTOFF			kg	m/min	m/min	km/STD	m/STD	SGK m/SEK	qm	kg/qm	kg/PS	qm	m	kg/l	kg/l	m	m	
609	180	D	11.8.10	1078	8	18	85	130	20	50	32,28	10.28	4	15,60	59	0,0521	12,75	4,43	
	185	FF	21.8.10	619	8,5		104		3-4				2	2.6	1900				
				1097	11								1						

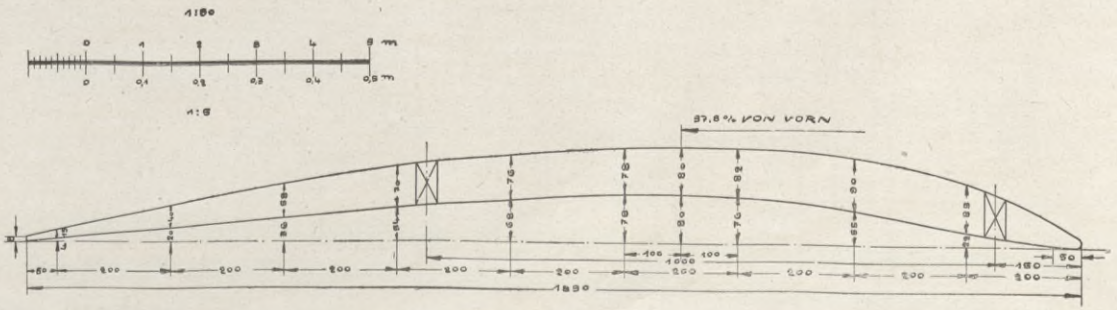

Seeflugzeug-Versuchs-Kommando.
Konstr. u. Techn. Versuchs-Abteilung.
Meesen
Marine-Baumeister.

BIBLIOTEKA
KRAKÓW

Zeichnung Nr. 50.

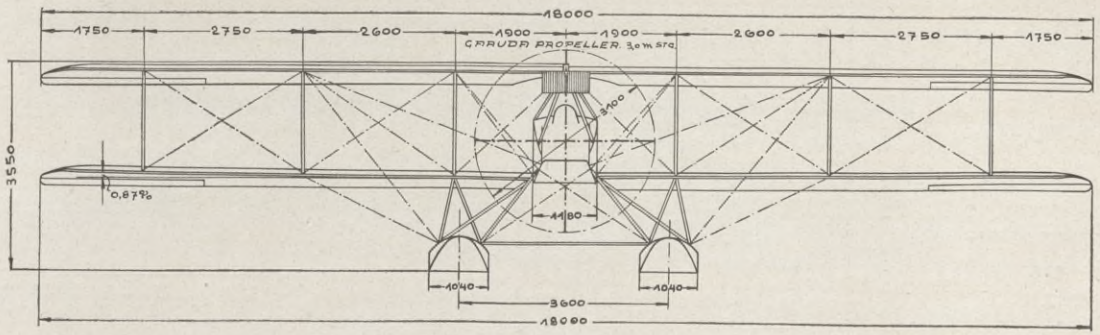

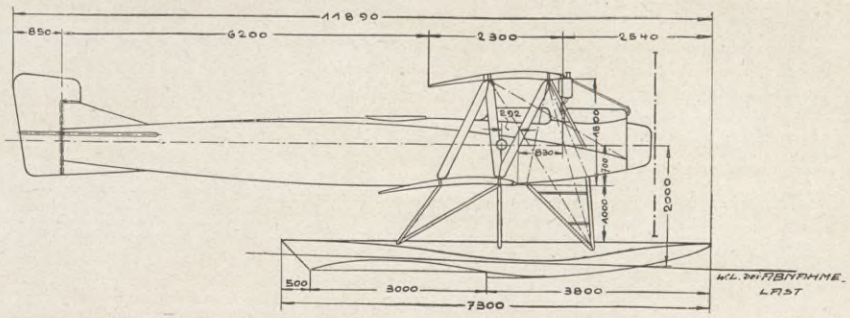

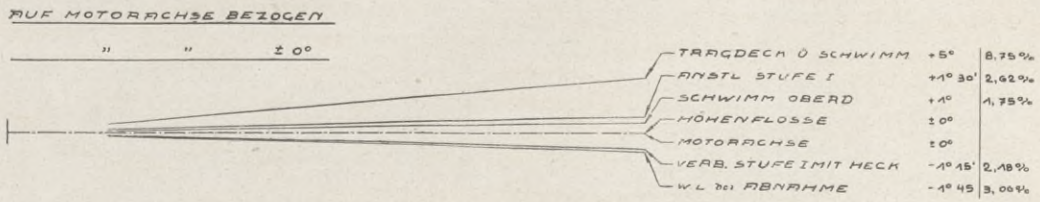

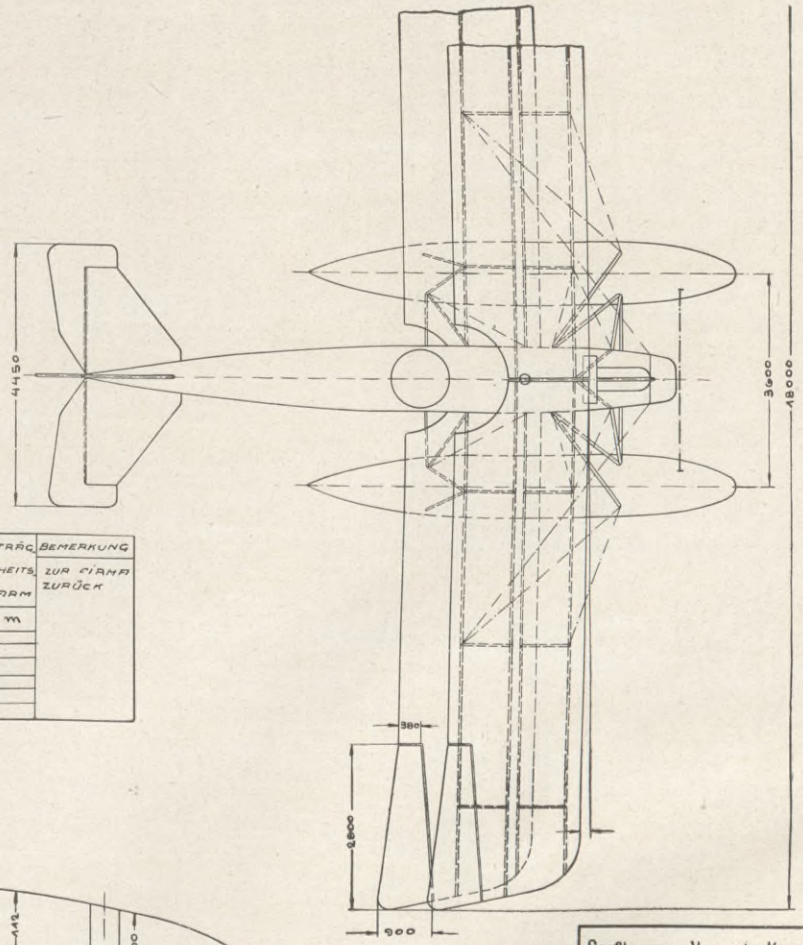

LÜBECK-TRAVEMÜNDE TYPE: F 2

MARINE № 1147, 1148

MAR. №	MOTOR	EIN-RICHTUNG	AUFTR. ANGEL.	BETR. STOFFE VOLL ABNAHME			LEERGEW. ZULADG. ABNAHME	STEIGZEITEN 500 / 800 / 1000	1500 / 2000 / 3000	BARO. METER BODEN TEMP.	GESCHWIND. START STEIG.	HORIZ. LANDG.	ANLAUF WIND. SEK.	TRAGFL. MIT QUERRUD.	BELASTUNG G/F	G/PSe	QUERRUD. HÖHENRUD. SEITENRUD.	MITTL. SPANNW. SCHWIM. ENTFER.	SCHWIMMER GEWICHT INHALT	GEW. JNH	METACENTR. HÖHE MG	MeG	MASSENTR. MOMENT DES ABNAHME	TRÄG. HEITS. ABM	BEMERKUNG ZUR CIAM ZURÜCK
	NENNWERT BREMS PS			l	Kg	STD	Kg	m/min	m/min	m/m GRAD	km/STD	km/STD	m/SEK.	qm	Kg/qm	Kg/PSe	qm	m	Kg l	Kg/l	m	m	Kgcm⁴	m	
1147	MERCED.	M.G.	21.12.16	400	293	5	1440	4	12	765	83	141	16	79	20,63	9,88	7,30	18,0	116	0,044	14,13	10,16			
	220	F.T.	2.5.17				664		19								2,40								
	224,7			380	272	5	2104	7,5	30	+14°	104		5-7				1,30	3,6	2600						

1 : 50

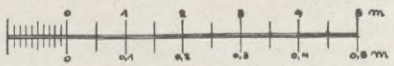

1 : 5

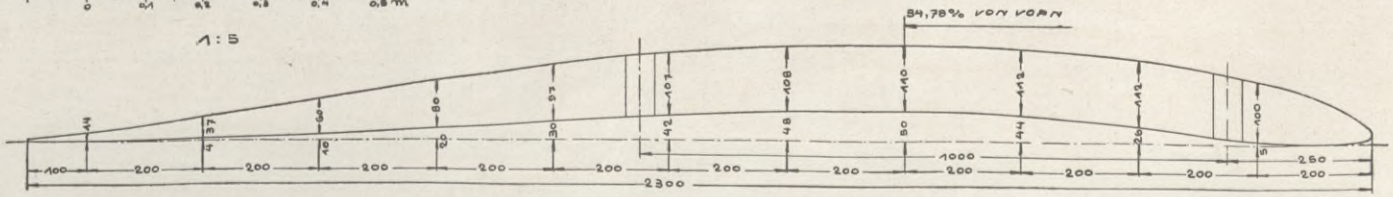

Seeflugzeug-Versuchs-Kommando.
Konstr. u. Techn. Versuchs-Abteilung.
Meisen
Marine-Baumeister

BIBLIOTEKA
KRAKÓW

Zeichnung Nr. 51.

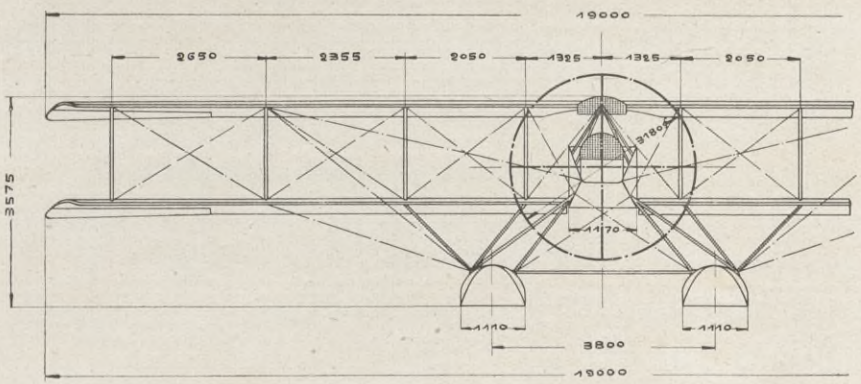

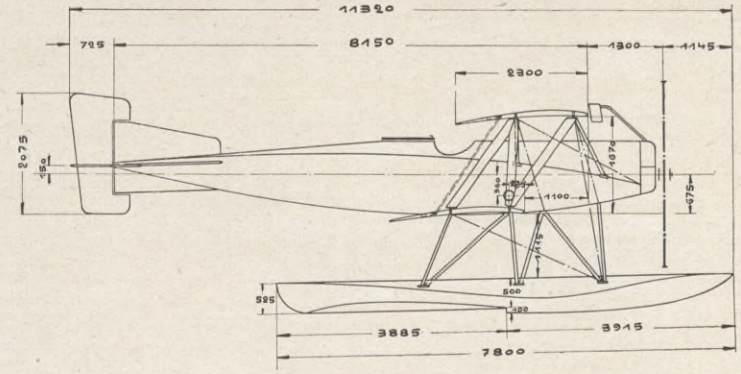

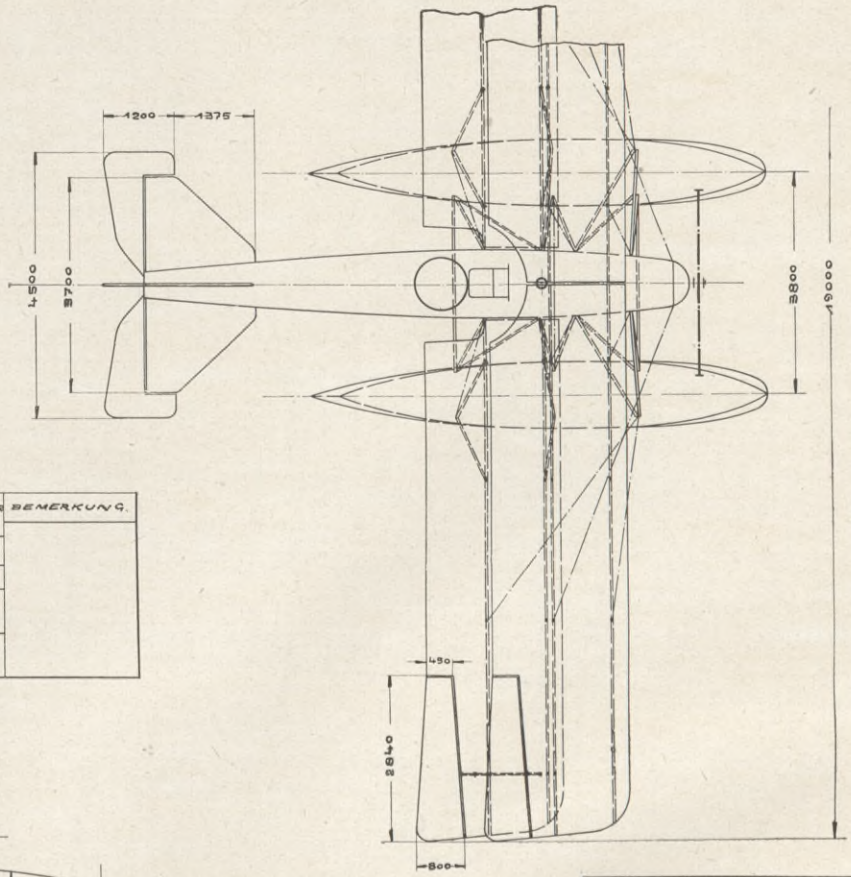

LÜBECK-TRAVEMÜNDE TYPE: F. 2

MARINE № 677

MAR. №	MOTOR	EIN-RICH.	ANGEL.	BETR. STOFFE VOLL.			LEERGEW. ZULADG.	STEIGZEITEN		GESCHWIND. START	GESCHWIND. HORIZ.	ANLAUF WIND	TRAGFL. MIT QUERRUD	BELASTG. G/F	BELASTG. G/PS	QUERRUD. HÖHENRUD.	QUERRUD. SEITENRUD.	MITTL. SPANN. SCHWIM. ENTFERN.	SCHWIMMER GEWICHT	SCHWIMMER GEW. INHALT	METACENTR. HÖHE MG	METACENTR. HÖHE MIG	BEMERKUNG.
		TUNG	ABGEL.	ABNAHME.			ABNAHME	1000	3000	STEIG.	LANDG.		QUERRUD										
	NENNWERT BREMS PS.			l	Kg	STD	Kg	m/MIN	m/MIN	Km/STD	Km/STD	SEK m/SEK	qm	Kg/qm	Kg/PS	qm		m	Kg/l	Kg/l	m	m	
677	220	M. G.	7.11.16	436	331	5	1540		18	80	136	16	86	25,62	9,5	7,36		19,0	120	0,04			
		F. T.					664	7,5	29,5							2,40							
	232		9.11.16	436	331	5	2204	10	64,5	86		1÷3				1,46		3,80	3000				

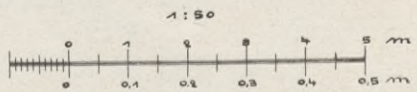

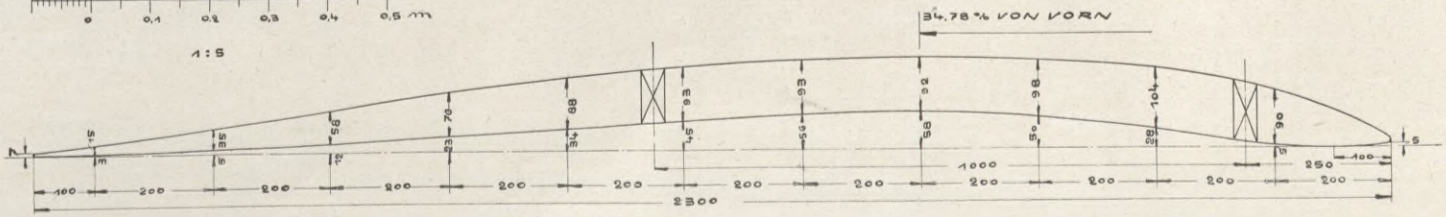

Seeflugzeug-Versuchs-Kommando.
Konstr. u. Techn. Versuchs-Abteilung.
Meesen
Marine-Baumeister.

BIBLIOTEKA
KRAKÓW
Politechniczna

Zeichnung Nr. 52.

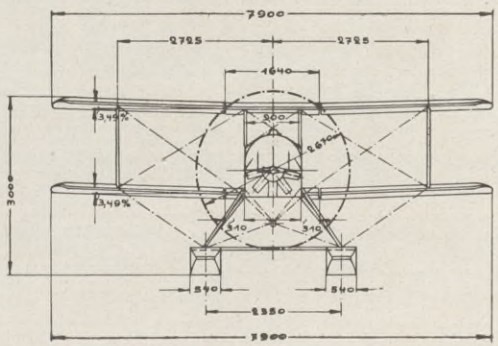

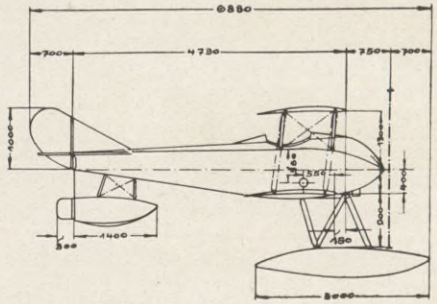

AUF MOTORACHSE BEZOGEN
" " " ±0°

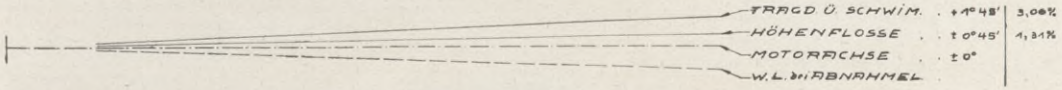

BEUTEFLUGZEUG. SOPWITH

NAR NR	MOTOR	EIN. RICH. TUNG	ANGEL. PBGEL	BETR. STOFFE VOLL ABNAHME			LEERGEW. ZULADG. ABNAHME	STEIGZEITEN		GESCHWIND.		ANLAUF WIND	TRAGFL. MIT QUERRUD	BELASTG.		QUERRUD HÖHENRUD SEITENRUD	MITTL. SPANNW. SCHWIM. ENTFERN.	SCHWIMMER GEWICHT INHALT	GEW. INH.	METACENTR. HÖHE.		BEMERKUNG.
								500 800 1000	1500 2000 3000	START STEIG.	HORIZ LANDG.			G/P	G/PS					MG	MEG	
	NENNWERT BREMS PS			L.	Kg	STD	Kg	m/min	m/min.	km/STD	km/STD.	SEK. m/SEK.	qm	Kg/qm	Kg/PS	qm	m	Kg/L	Kg/L	m	m	
	GNOM		4 0.16	100	118	344	619						23,20				7,90	35,6	0,089			FLÄCHENVERH.
	100	B														0.50						
																1,00	2,35	600				

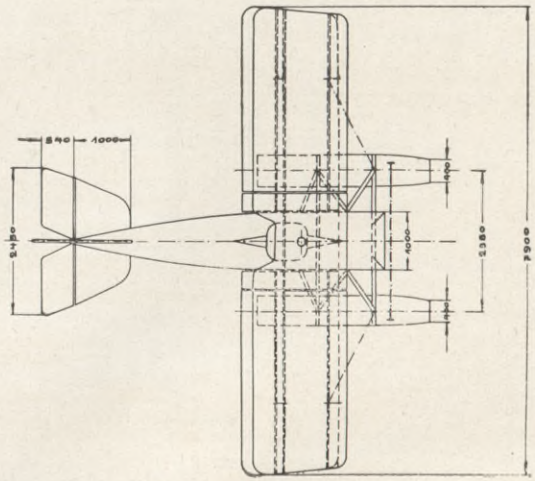

1:50

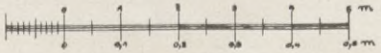

1:5

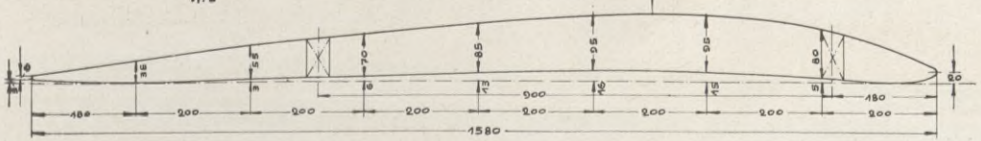

Seeflugzeug-Versuchs-Kommando.
Konstr. u. Techn. Versuchs-Abteilung.
Meesen
Marine-Baumeister.

BIBLIOTEKA
KRAKÓW

Zeichnung Nr. 53.

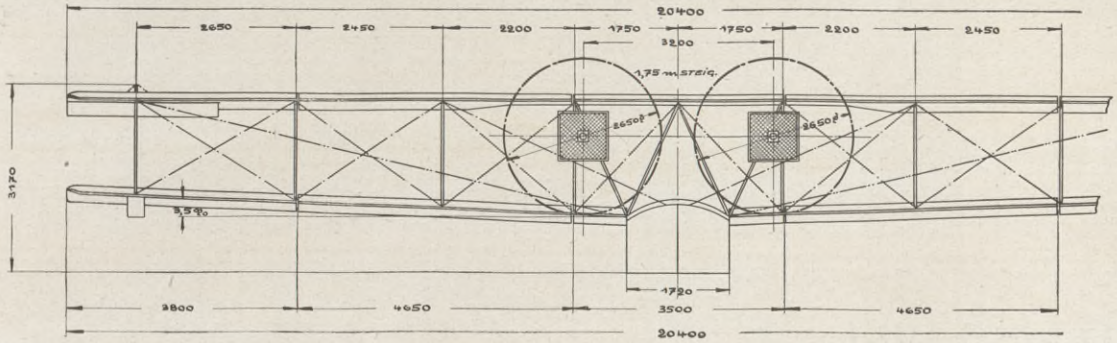

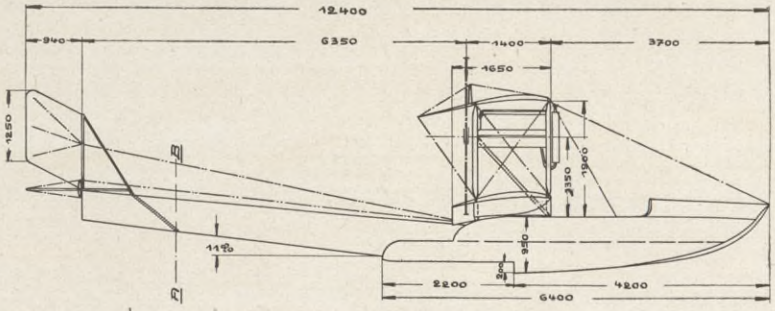

SCHNITT A+B

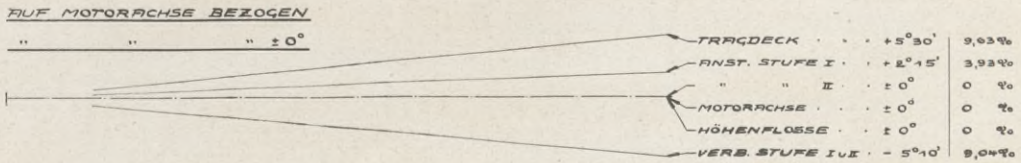

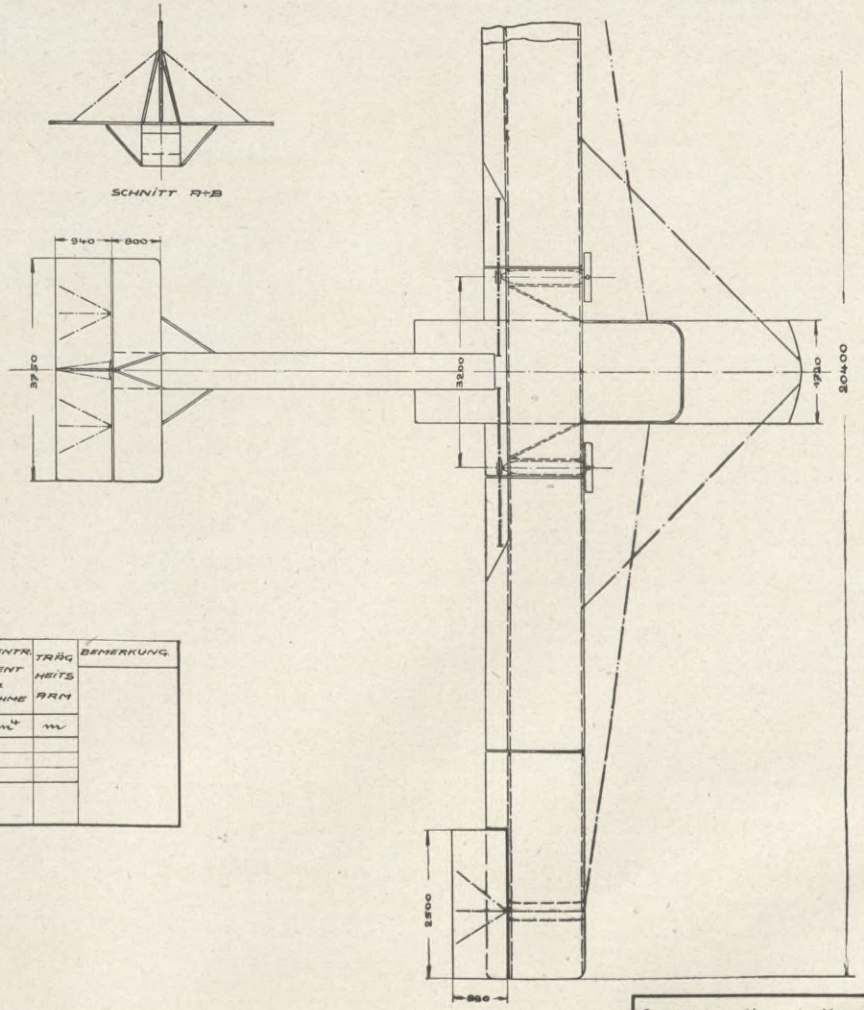

BENOIST ZWEIMOTOREN FLUGBOOT, TYPE: C. 1916.

MDR Nr	MOTOR PS	EIN= RICH= TUNG	ANGEL. ABGEL.	BETRSTOFFE VOLL ABNAHME			LEERGEW. ZUL.DG. ABNAHME	STEIGZEITEN 800 1500 / 800 2000 / 1000 3000		BARO= METER BODEN TEMP	GESCHWIND. START STEIG.	HORIZ. LANDG.	ANLAUF WIND	TRAGFL. MIT QUERRUD.	BELASTUNG G/F	G/PS	QUERRUD. HÖHENRUD SEITENRUD	MITTL. SPANNW. GRÖSSTE BOOTSBR.	BOOT GEWICHT INHALT	GEW. ÖNH.	METACENTR. HÖHE MG	MG/G	MASSENTR. MOMENT bei ABNAHME	TRÄG HEITS ARM	BEMERKUNG
	NENNWERT BREMS PS			l	Kg	STD	Kg	m/MIN	m/MIN.	m/m GRAD	Km/STD	Km/STD	SEK m/SEK	qm	Kg/qm	Kg/PS	qm	m	Kg/l	Kg/l	m	m	Kg cm²	m	
	ROBERT					2	1100					95		65	26	8,45	4,40	20,4							
	200						590										3,52								
							1690										1,15	1,72							

1:50

0 1 2 3 4 5 m

Seeflugzeug-Versuchs-Kommando.
Konstr. u. Techn. Versuchs-Abteilung.
Meesen
Marine-Baumeister

BIBLIOTEKA
KRAKÓW
Politechniczna

Stabilitätsblätter.

Die Blätter sind geordnet wie die Gruppen in Teil I.

In den Diagrammen sind die Werte der metazentrischen Höhen der statischen und dynamischen Stabilität der Flugzeuge für Längs- und Querneigung auf dem Wasser dargestellt. Die Kurven sind die Ergebnisse der Schwerpunkts- und Krängungsversuche, wie sie für die verschiedenen Lagen des Flugzeuges beim S.-V.-K. im Versuchsbassin durchgeführt wurden. Bei den Kurven der metazentrischen Höhe waren 2 verschiedene Maßstäbe erforderlich. Die Kurven der statischen und dynamischen Stabilität haben alle den gleichen Maßstab.

Stabilitätsblatt Nr. 1.

Typenzeichnung siehe Seite 7.

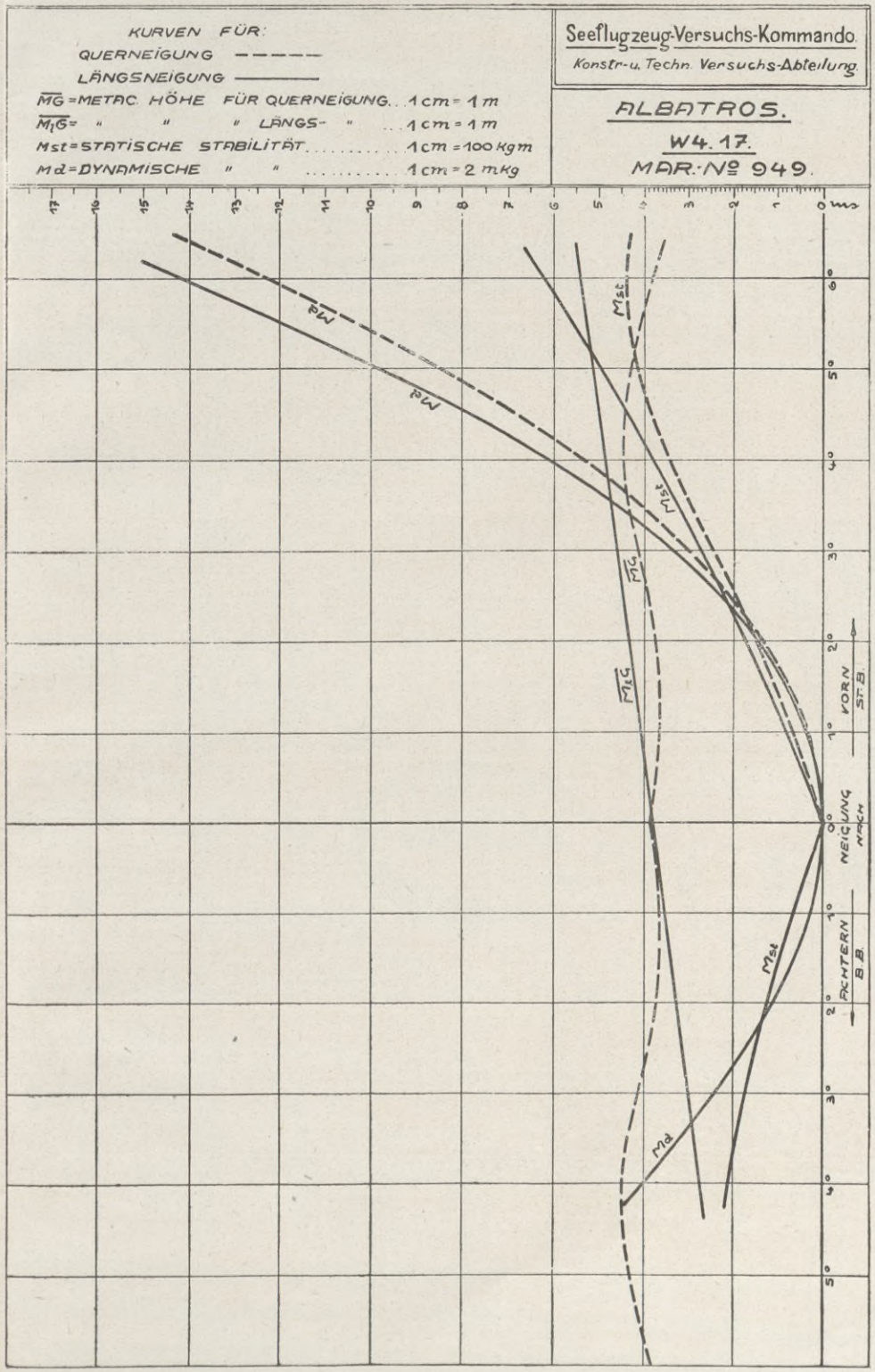

Stabilitätsblatt Nr. 2.

Typenzeichnung siehe Seite 12.

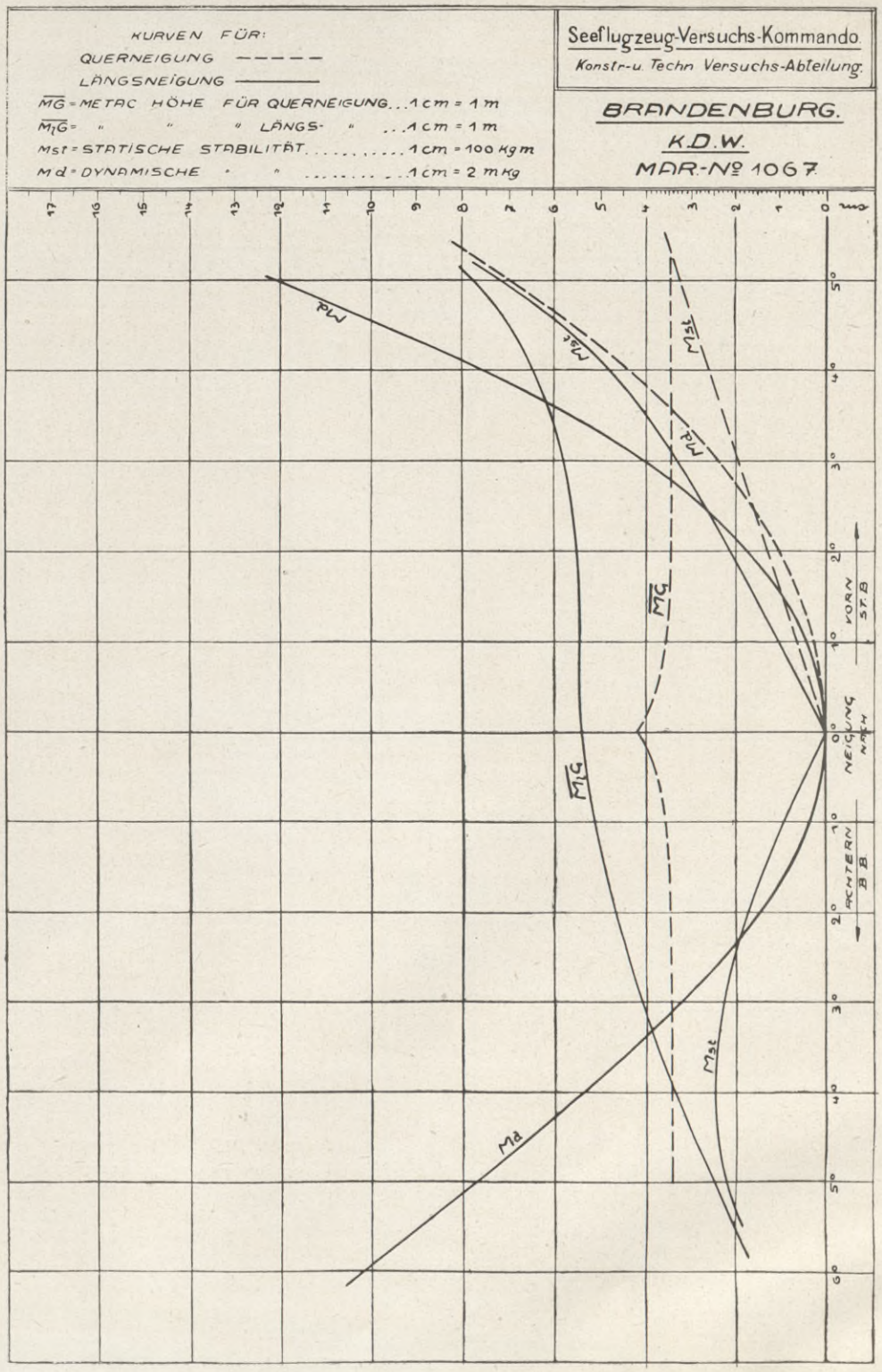

BIBLIOTEKA
KRAKÓW
Politechniczna

Stabilitätsblatt Nr. 3.

Typenzeichnung siehe Seite 13.

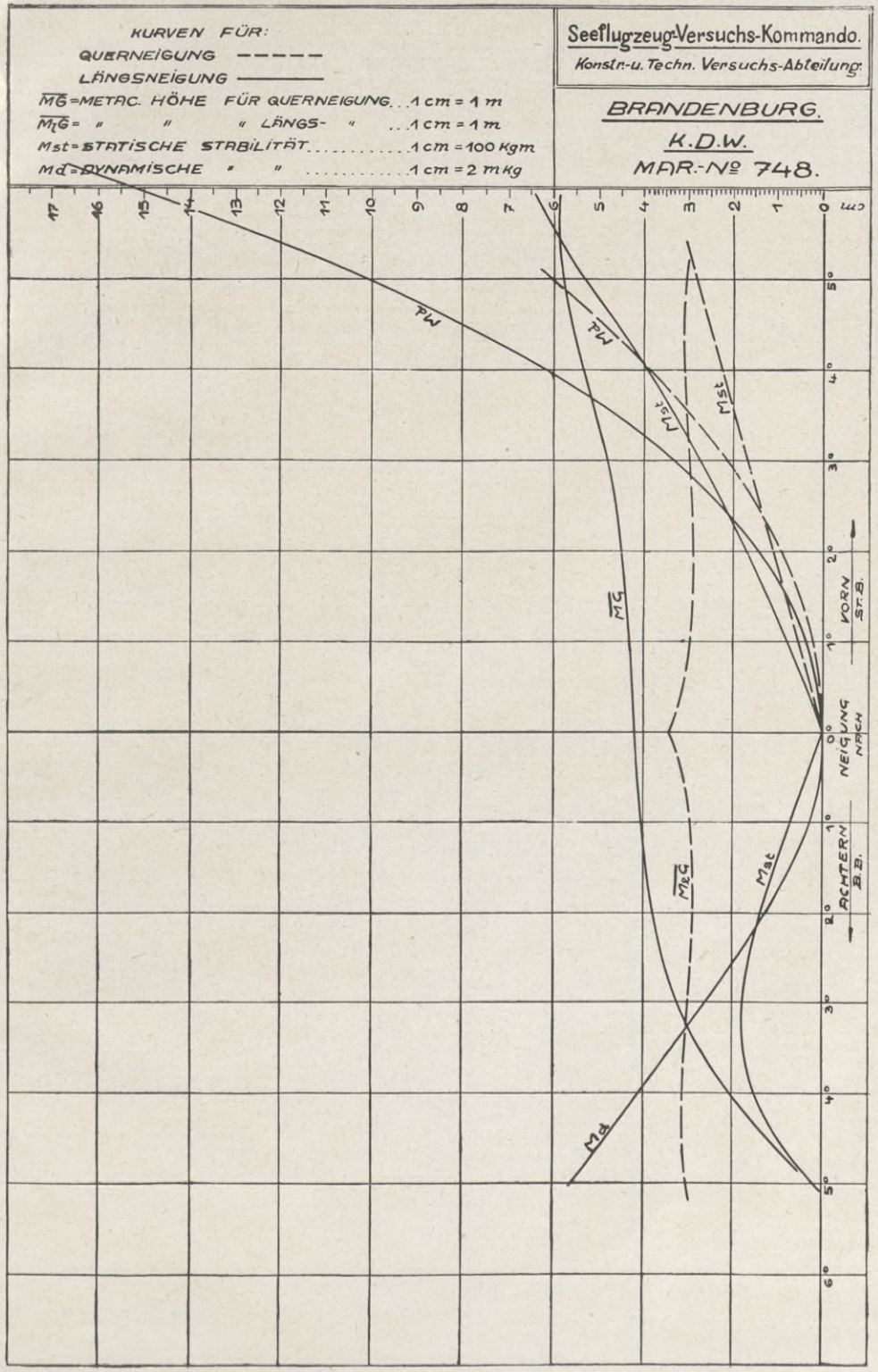

Stabilitätsblatt Nr. 4.

Typenzeichnung siehe Seite 14.

BIBLIOTEKA
KRAKÓW
Polska Akademia

Stabilitätsblatt Nr. 5.

Typenzeichnung siehe Seite 18.

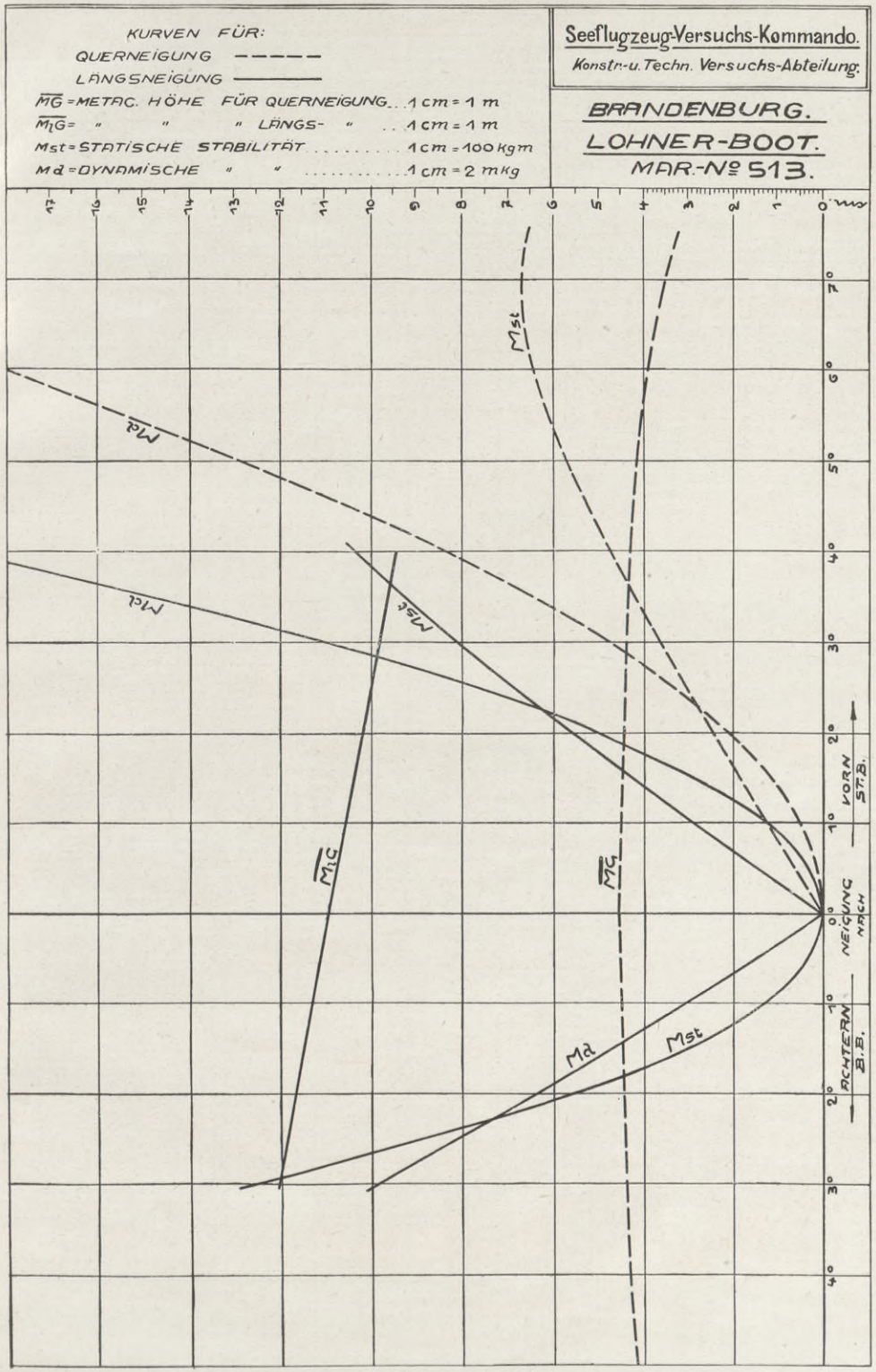

Stabilitätsblatt Nr. 6.

Typenzeichnung siehe Seite 24.

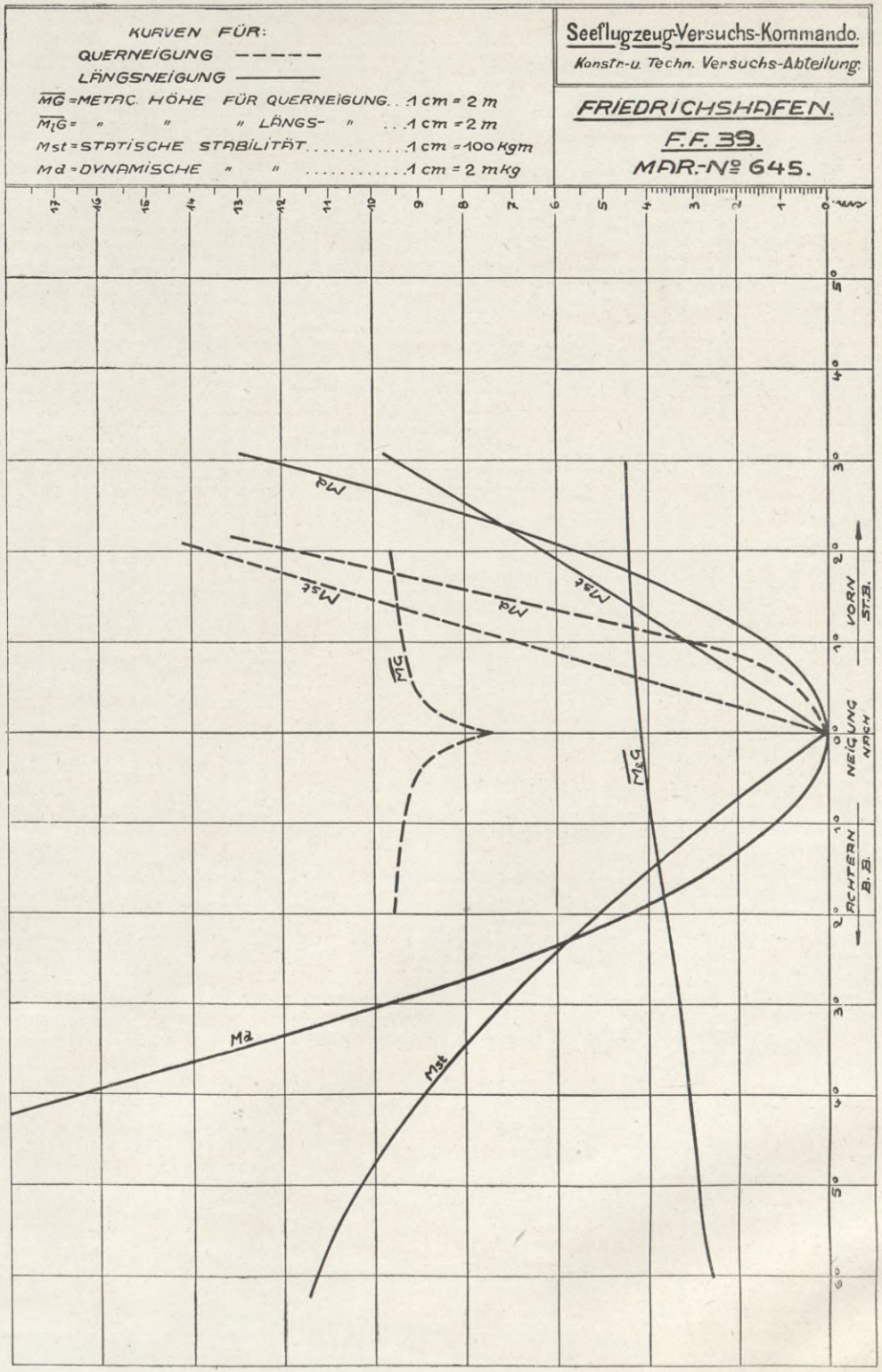

Wel. Library
Kraków

Stabilitätsblatt Nr. 7.

Typenzeichnung siehe Seite 25 und 26.

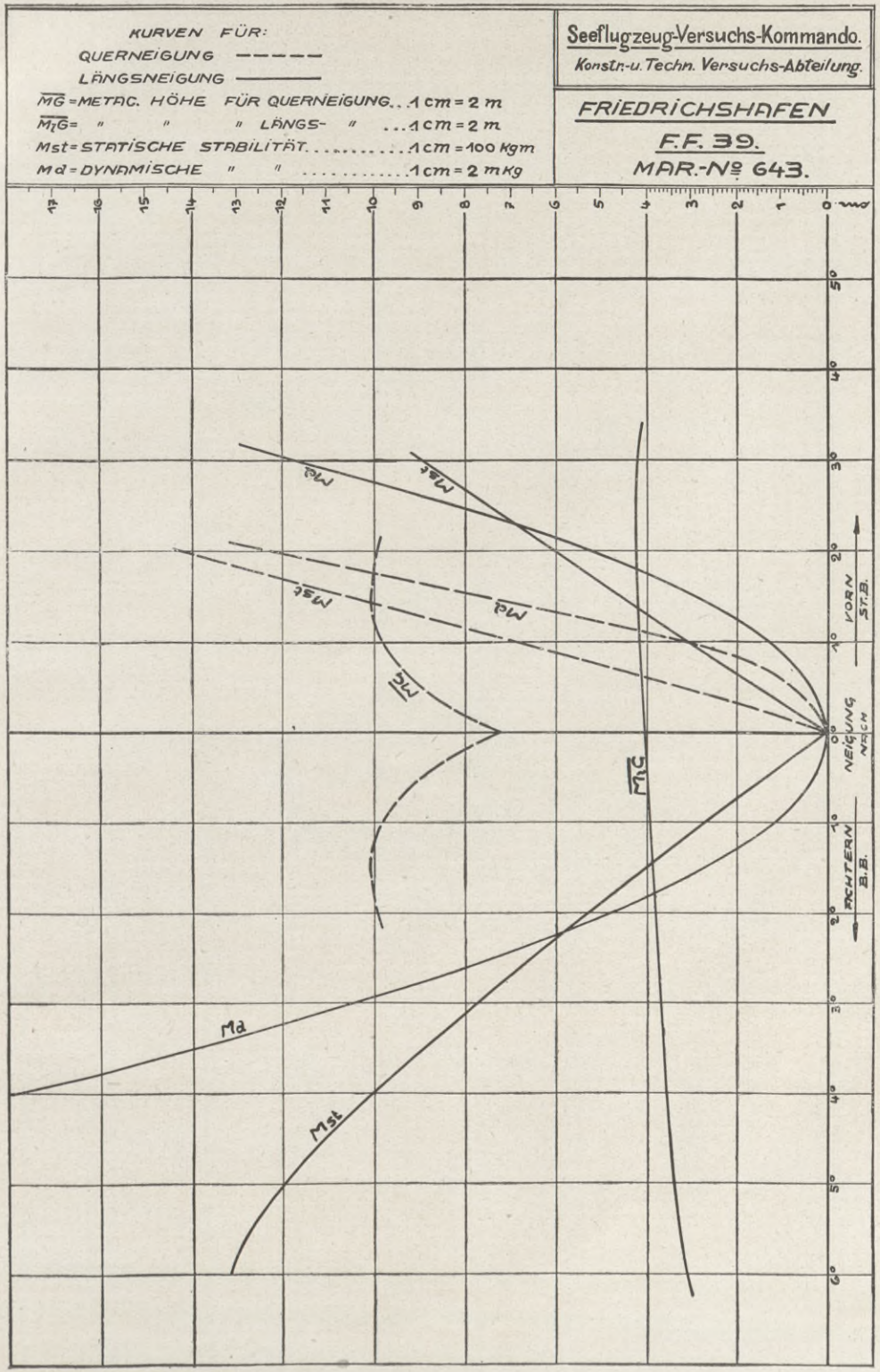

Stabilitätsblatt Nr. 8.

Typenzeichnung siehe Seite 27.

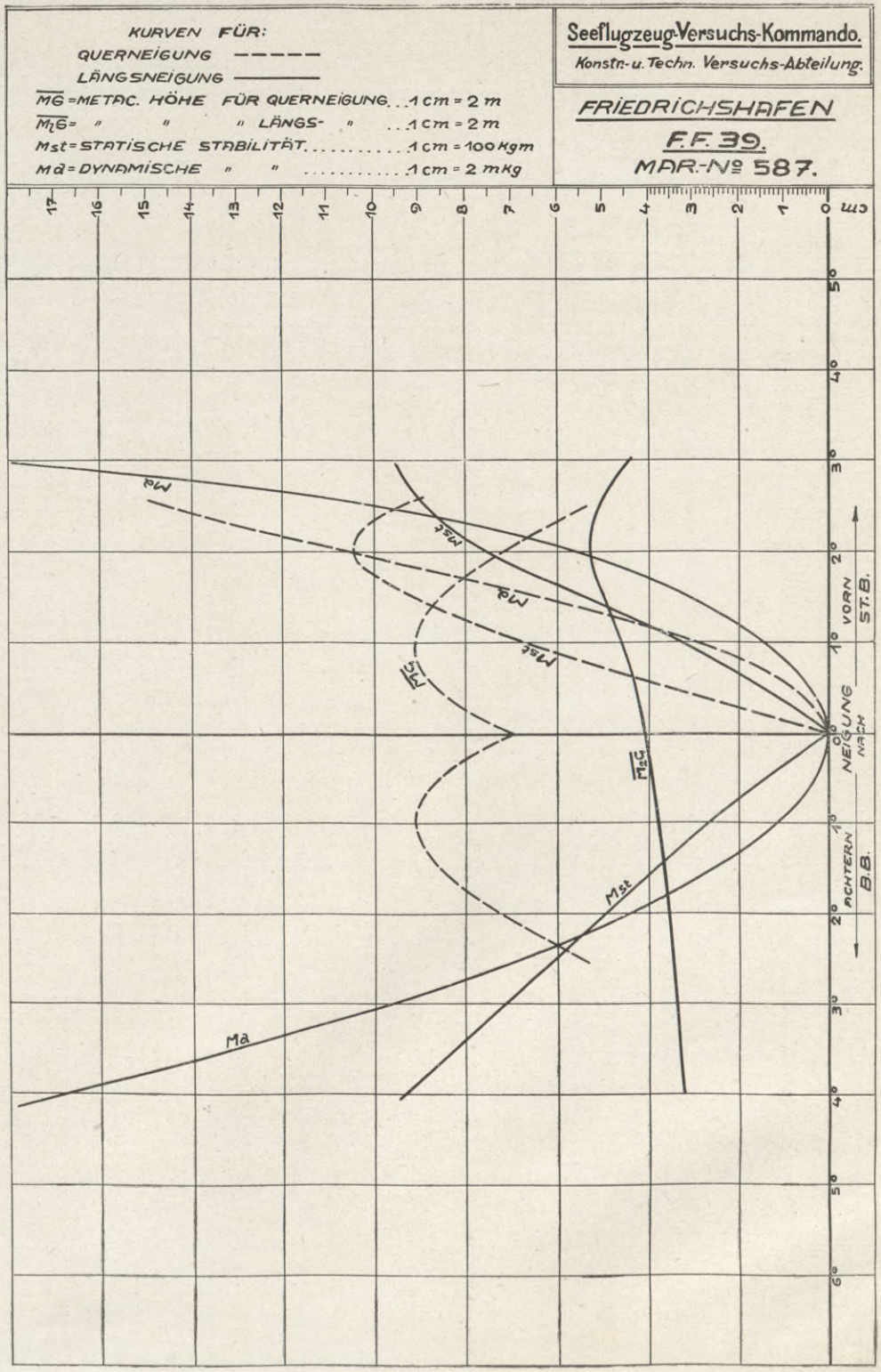

REGIONAL
LIBRARY
GLASGOW

Stabilitätsblatt Nr. 9.

Typenzeichnung siehe Seite 32.

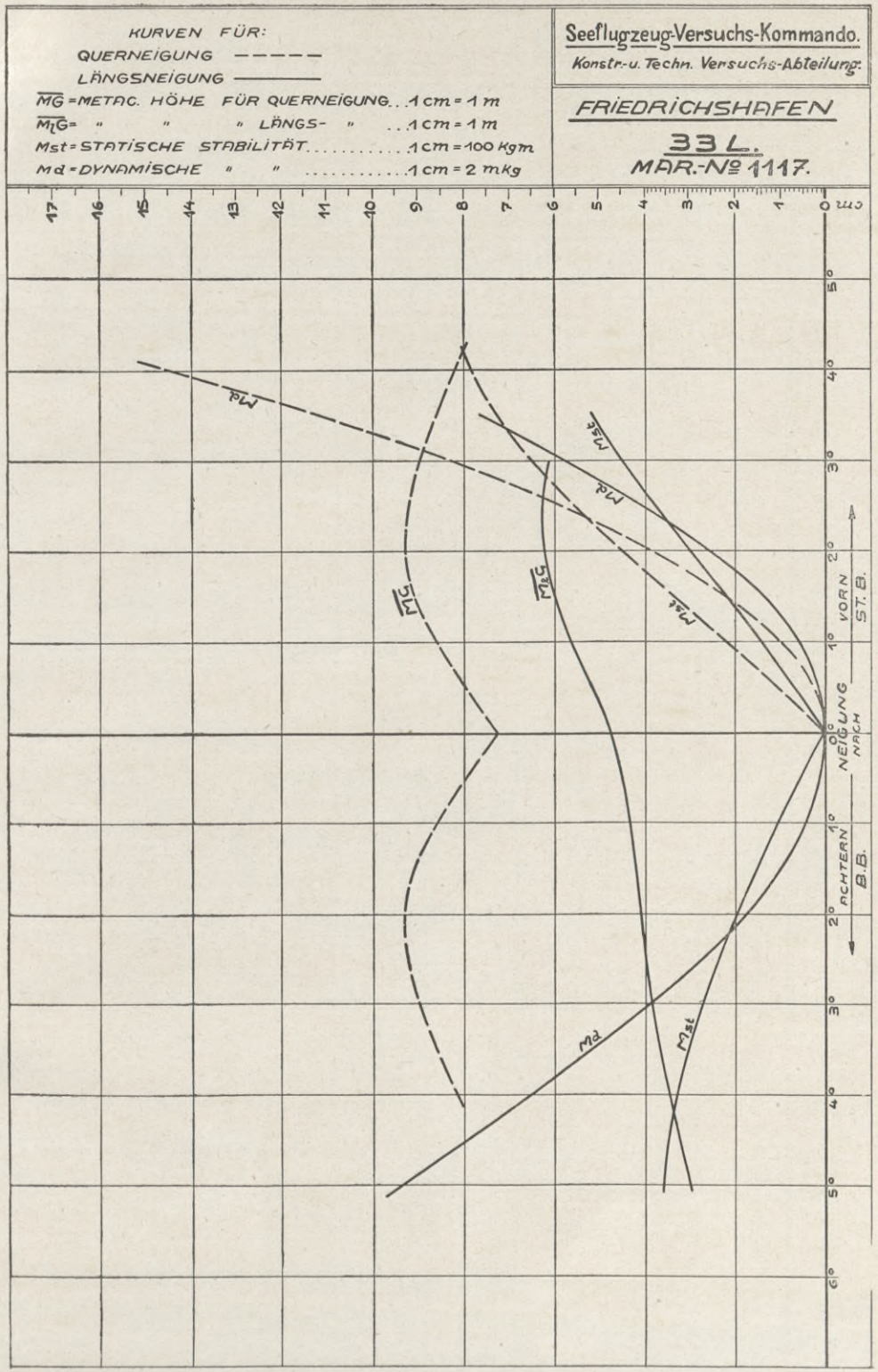

Stabilitätsblatt Nr. 10.

Typenzeichnung siehe Seite —.

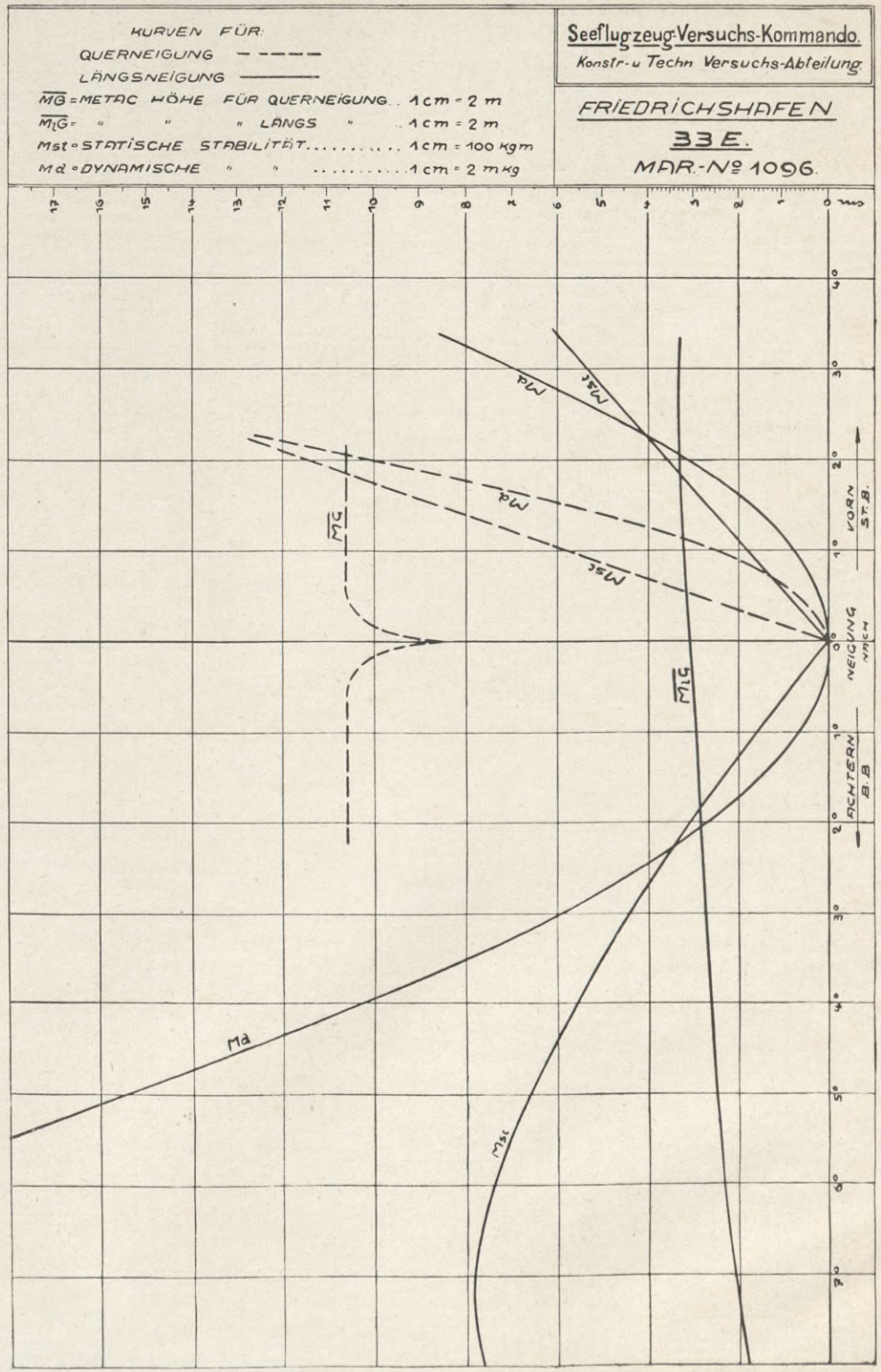

Stabilitätsblatt Nr. 11.

Typenzeichnung siehe Seite 32.

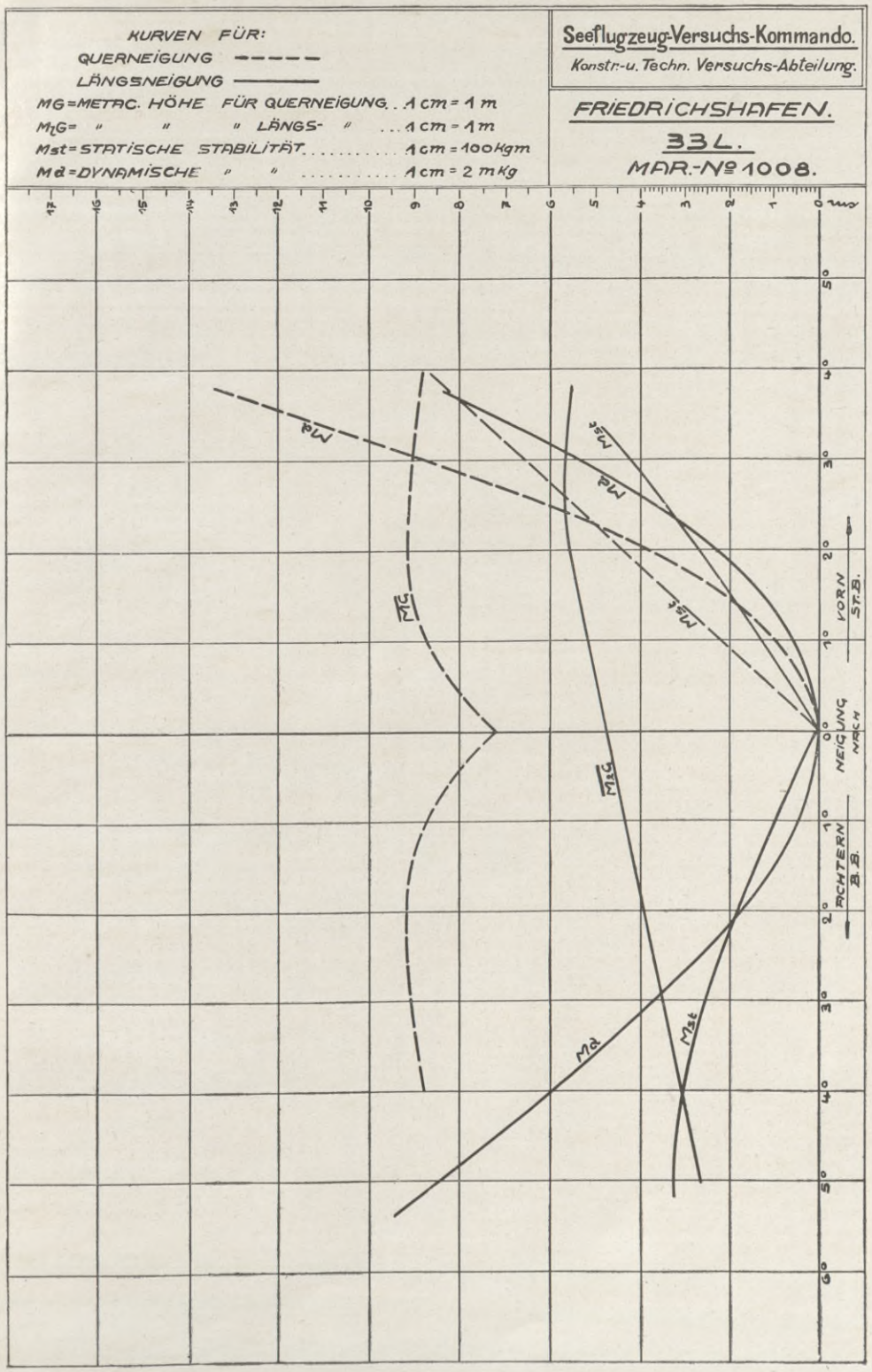

Stabilitätsblatt Nr. 12.

Typenzeichnung siehe Seite 32.

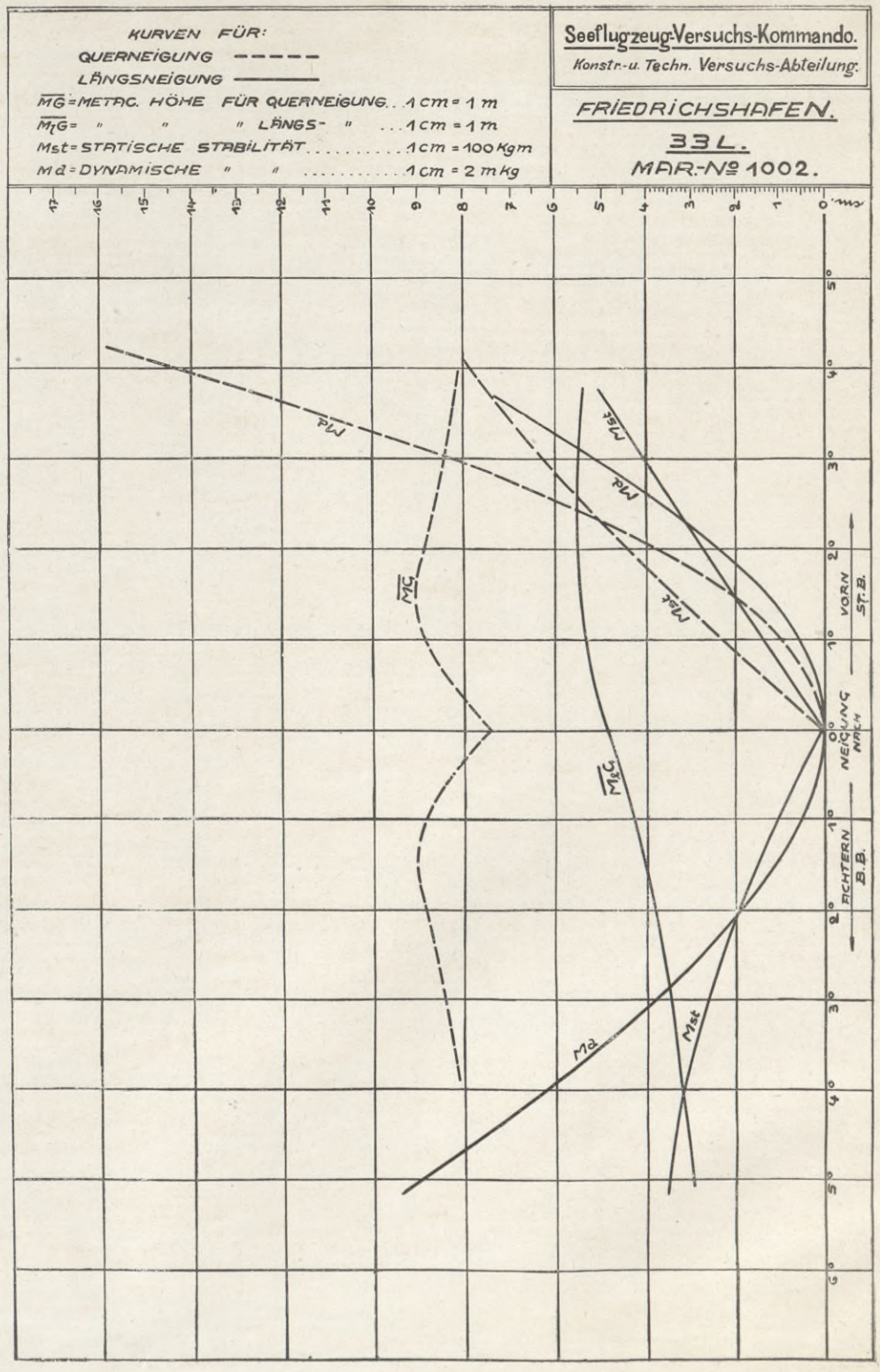

Stabilitätsblatt Nr. 13.

Typenzeichnung siehe Seite 42.

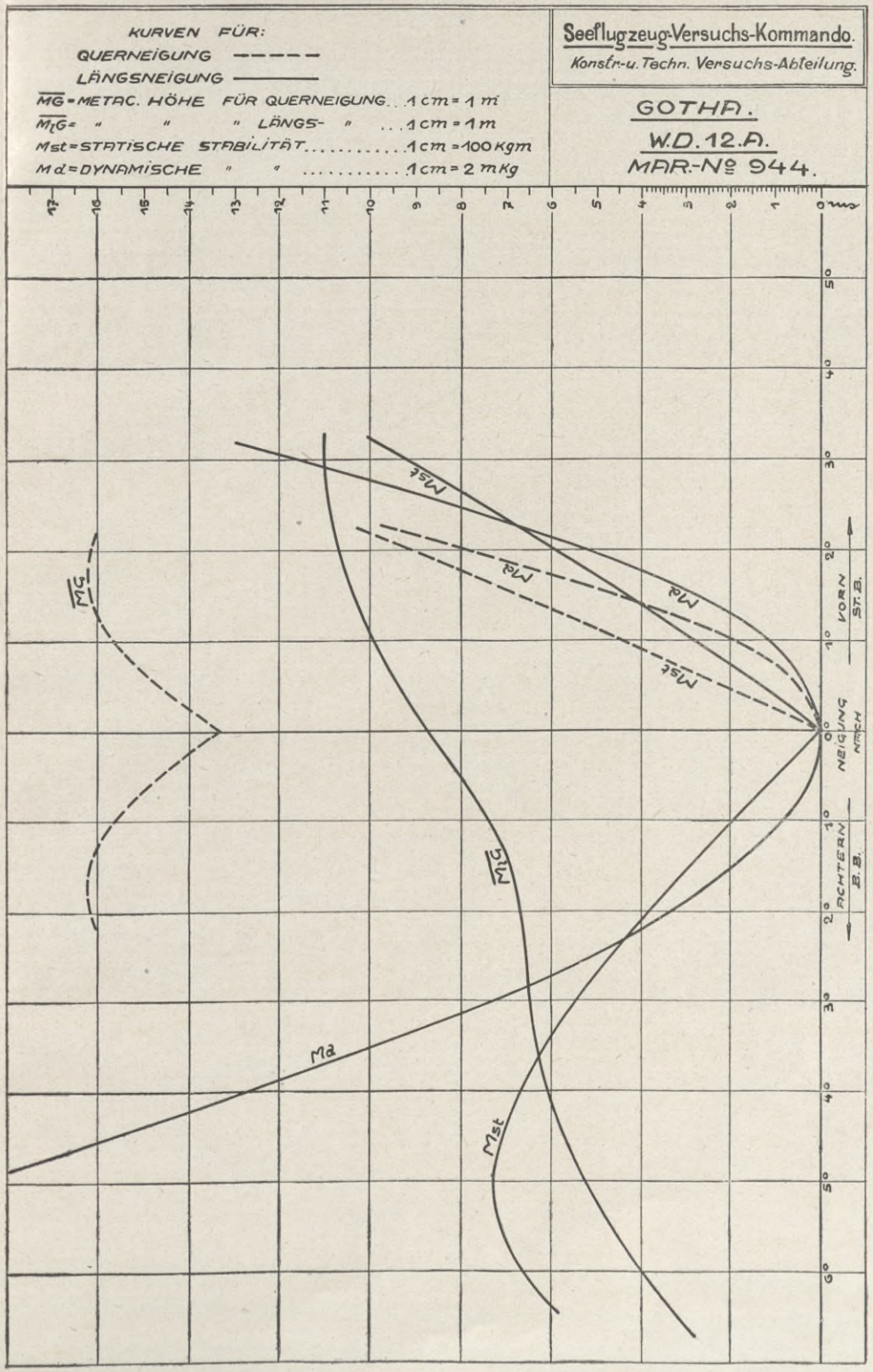

Stabilitätsblatt Nr. 14.

Typenzeichnung siehe Seite 50.

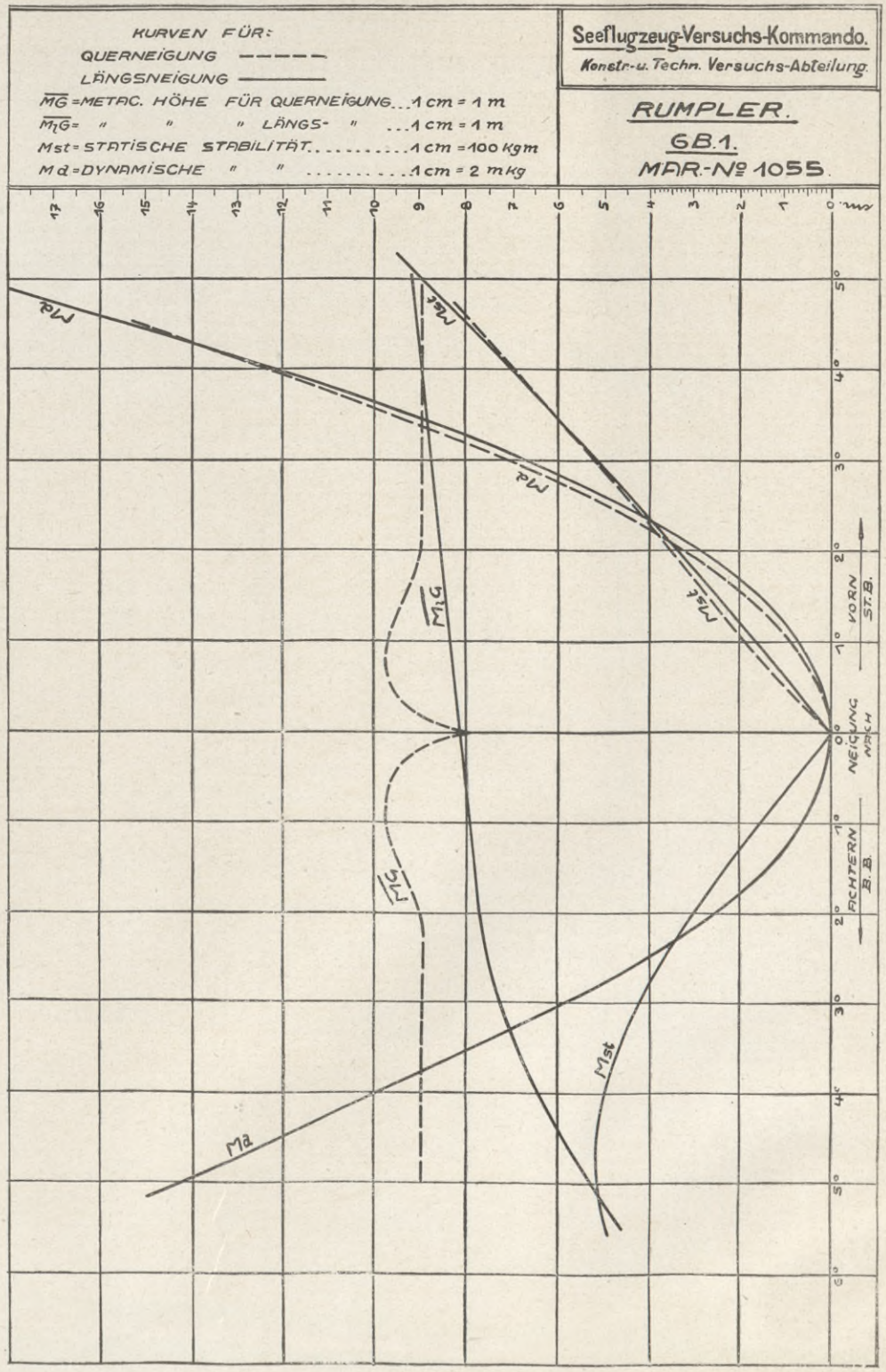

Stabilitätsblatt Nr. 15.

Typenzeichnung siehe Seite 52.

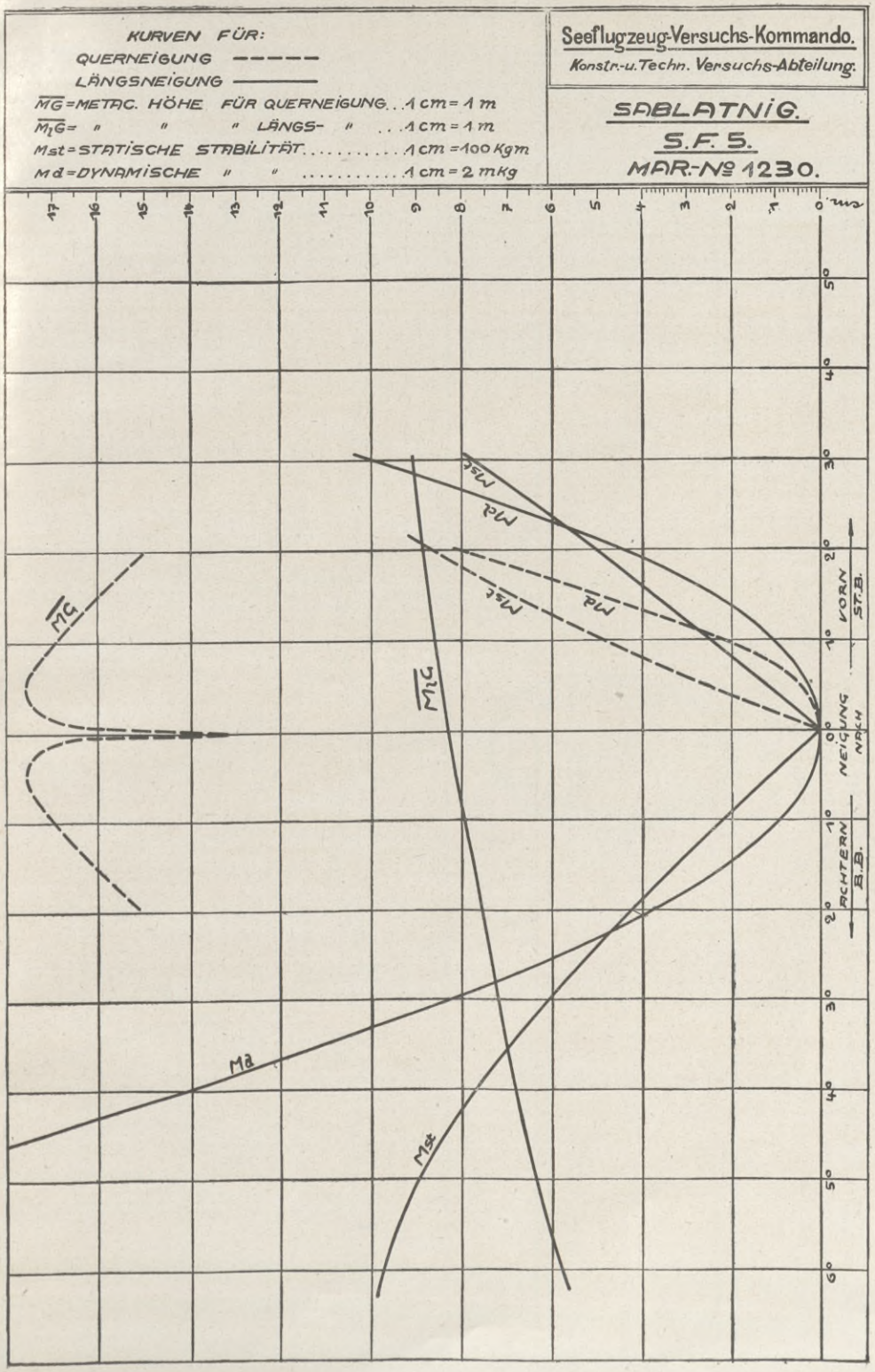

Stabilitätsblatt Nr. 16.

Typenzeichnung siehe Seite 53.

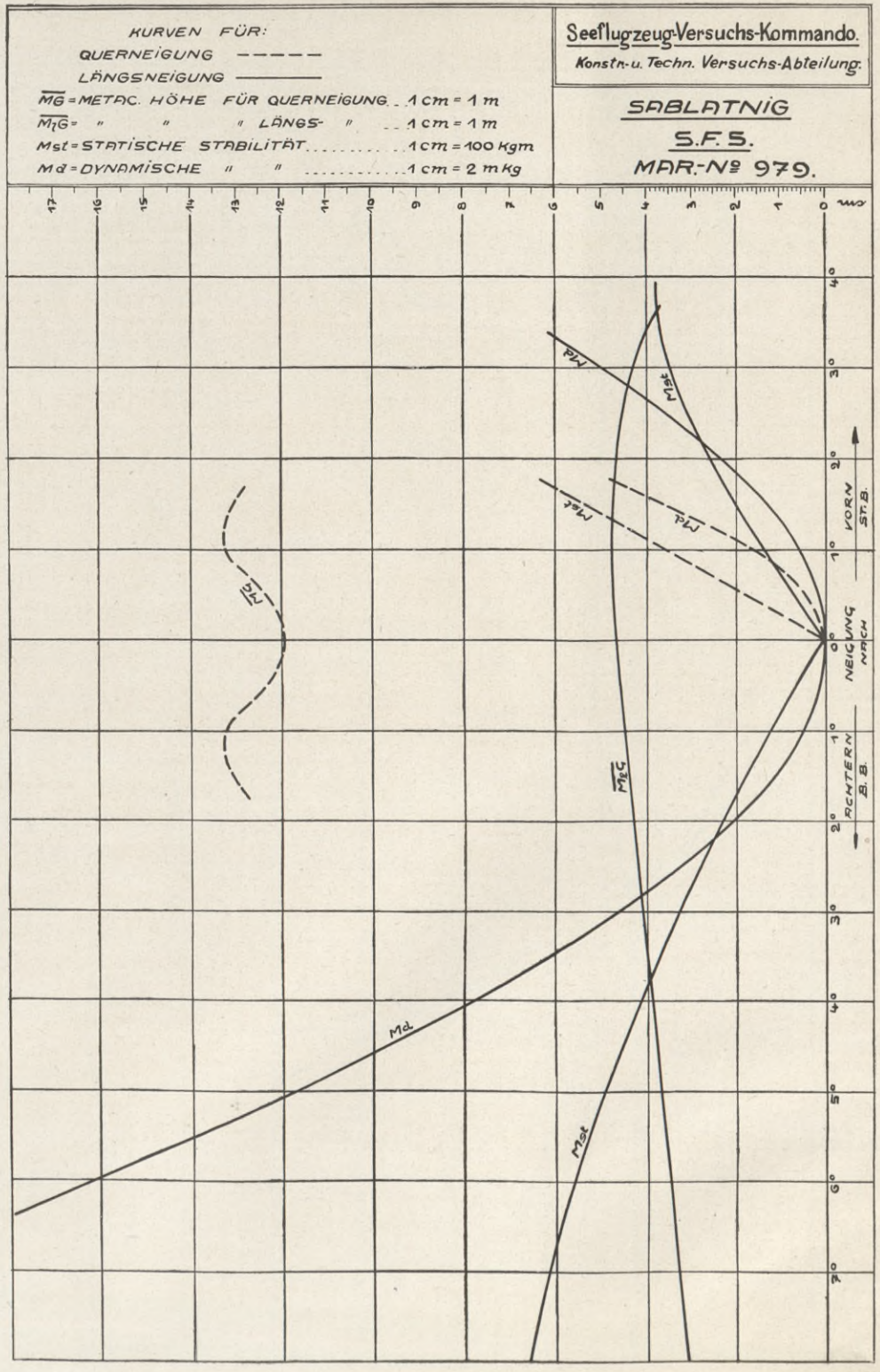

Stabilitätsblatt Nr. 17.

Typenzeichnung siehe Seite 55.

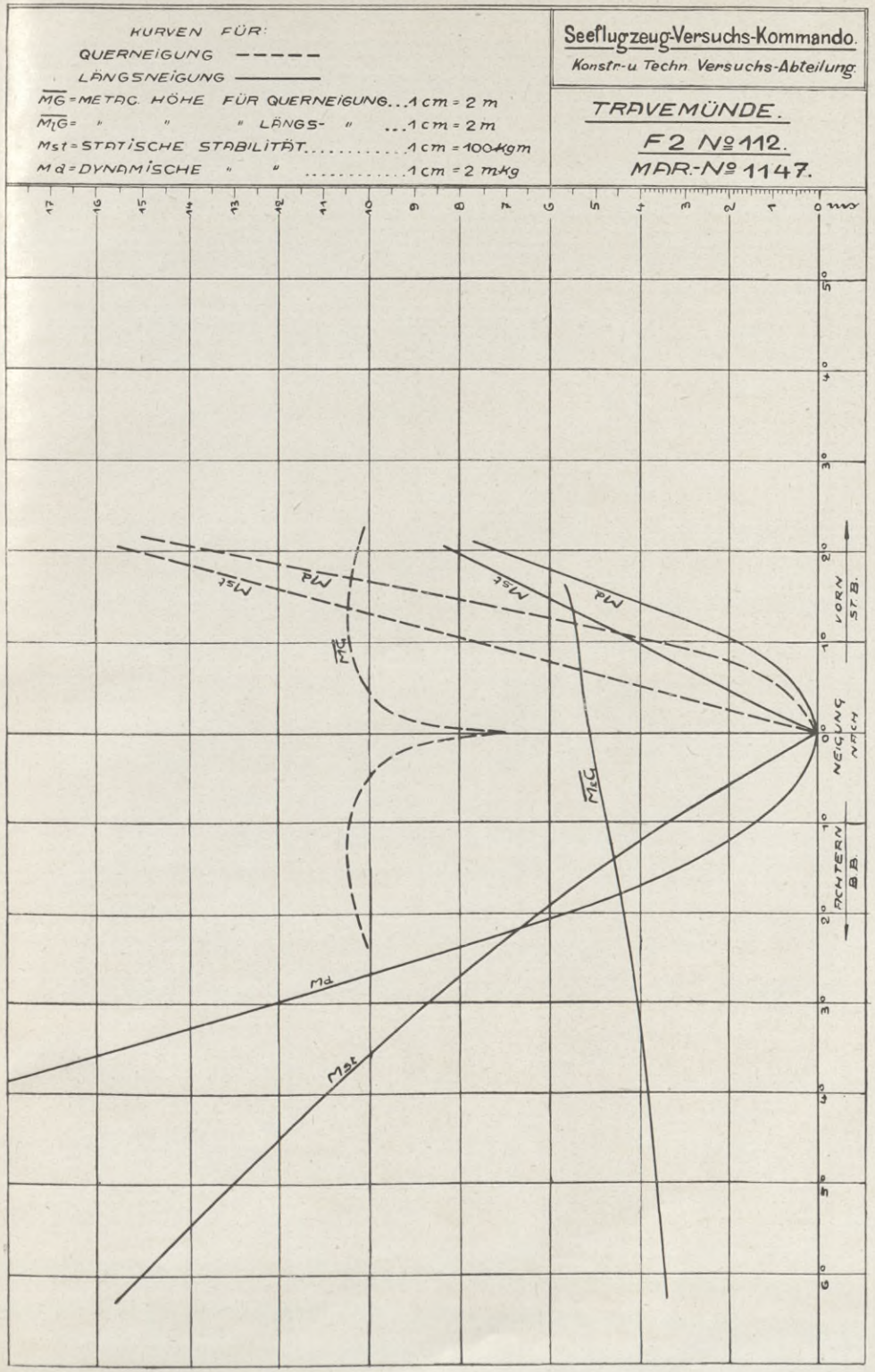

Stabilitätsblatt Nr. 18.

Typenzeichnung siehe Seite 56.

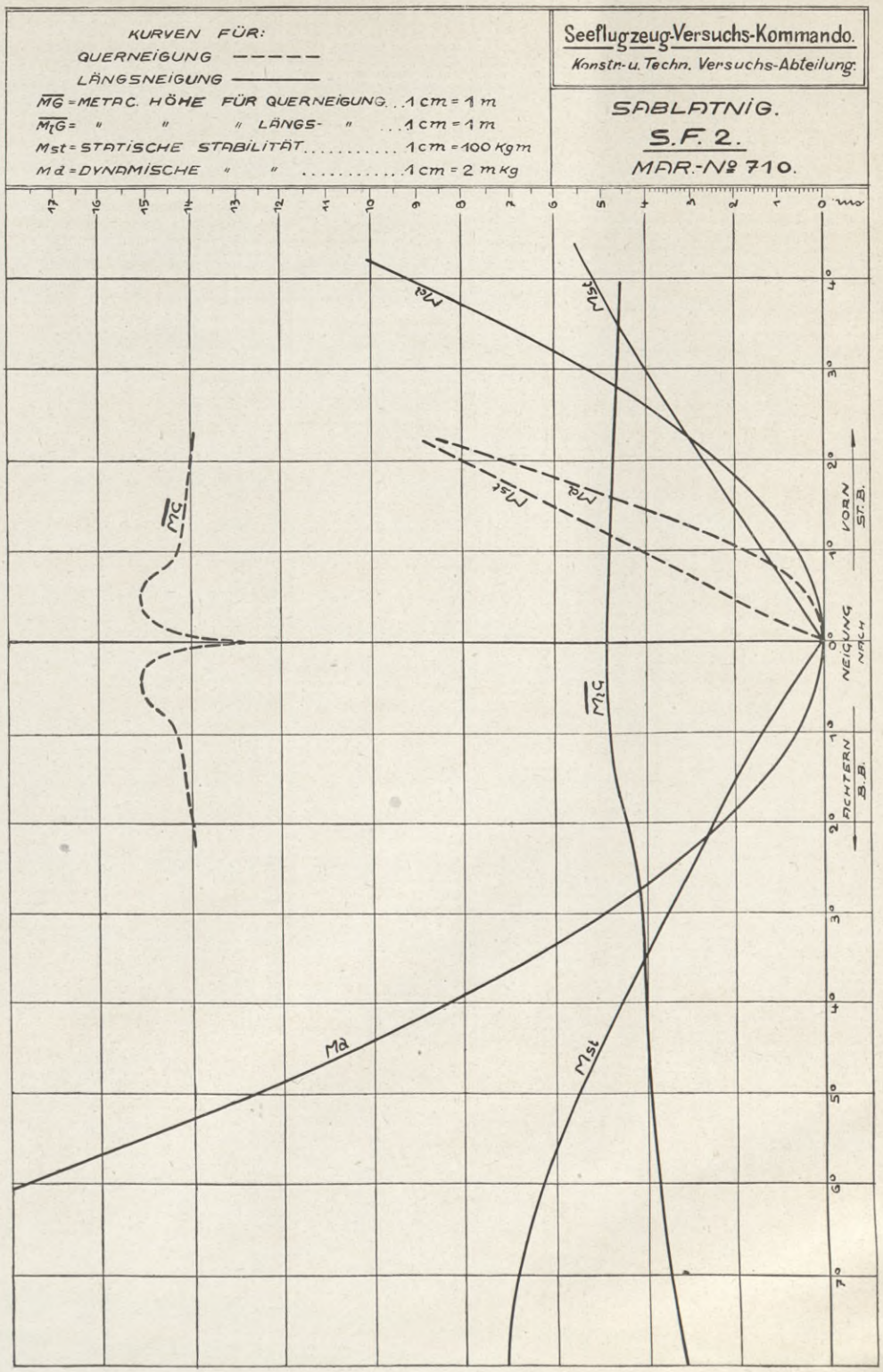

BIBLIOTECA

Tabellen.

1. **Allgemeines.** Die Tabellen sind in folgende Gruppen eingeteilt:

   1) Einmotorige Flugzeuge:
      a) Einsitzer;
      b) Mehrsitzer.
   2) Zweimotorige Flugzeuge.
   3) Drei- und Mehrmotorige Flugzeuge.

   In den einzelnen Gruppen sind die Flugzeuge nach Firmen alphabetisch geordnet, innerhalb der Firmen nach Gesamtmotorleistungen, mit den höheren Leistungen beginnend. Bei gleichen Motorleistungen kommen die neuesten Flugzeuge zuerst.

2. **In den Spalten.** Spalte 1: Der Name ist die im Dienst gebräuchliche Bezeichnung. Die Art des Flugzeuges wird durch Buchstaben hinter der Marine-Nr. kenntlich gemacht und zwar bedeuten:

   B. = Bomben-Flugzeug;

   B. FT. = Bomben-Flugzeug mit FT.-Geber usw. Vergl. Seite 3.

   Die Fabrikbezeichnung ist die Bezeichnung des Typs von Seiten der Firma.

   Die Jahreszahl gibt die Zeit der Auslieferung aus der Fabrik an.

   Spalte 3: Der Nennwert der einzelnen Motore ist in PS. angegeben.

   Spalte 5: Die Leistung ist in PS. angegeben.

   Spalte 6, 7 und 8: Die oberen Zahlen geben die Menge und das Gewicht der Betriebsstoffe bei vollen Behältern und normaler Flugzeit, die unten stehenden Zahlen bei den Abnahme-Flügen an.

   Spalte 15: Die obere Zahl ist das Leergewicht des Flugzeuges, ohne Kühlwasser, Waffen und FT.

   Die weitere Zahl die Zuladung, diese setzt sich zusammen aus: 1) dem Kühlwasser, 2) den Betriebsstoffen (wie sie für die Abnahmeprüfung gefordert sind), die untere Zahl in Spalte 7, 3) der Nutzlast (Besatzung, Ausrüstung und Bewaffnung)

   Die unterste Zahl ist das Gewicht des betriebsfertigen Flugzeuges mit dem die Leistungen in Spalte 18—28 und 42—45 erreicht wurden und auf die sich die Angaben in Spalte 30 und 41 beziehen.

   Spalte 41: Ist das Verhältnis von Schwimmergewicht zu Schwimmerinhalt angegeben.

   Spalte 42: $\frac{\text{Betriebsgewicht}}{\text{Quadratmeter tragende Fläche.}}$

   Spalte 43: $\frac{\text{Betriebsgewicht}}{\text{effektive PS.}}$

Einmotorige Flugzeuge. a) Einsitzer.

Laufende Nummer	See-Flugzeuge Firma Marine-Nr. Art Fabrikbezeichnung Jahr	Motore: Anzahl	Motore: Nennwert des einzelnen	Motore: Firma	Motore: Gesamte effektive Leistung	Benzin: Behälter voll bei Abnahme: 1	Benzin: kg	Benzin: Std.	Propeller: Firma	Propeller: Anzahl Druck Zug	Propeller: Durchmesser Steigung m	Bauzeit: Bestellt am	Bauzeit: Angeliefert am	Bauzeit: Abgenommen am	Leergewicht Zuladung Betriebsgew. kg	Flugleistungen: Barometer mm	Bodentemperat. °Cel.	Steigzeiten in Min. für 500 m	800 m	1000 m	1500 m	2000 m	3000 m	Geschwindigkeit in km/Std.: beim Start	Steigen	Horiz.-Flug	Landen	Anlauf: in Zeit Sek.	bei Windgeschwindigkeit m/sek.
	1	2	3	4	5	6	7	8	9	10	11	12	13	14	15	16	17	18	19	20	21	22	23	24	25	26	27	28	29
1	Albatros 911 ED W 4 1917	1	160	Mercedes	174	160 144	115 104	2½ 2¼	Axial	1 Zug	2,770 2,05	5. IX. 16	16. II. 17	28. III. 17	790 280 1070	756	+ 4		4	5	7,5	11,5	20			158/60		10	1
2	Albatros 949 ED W 4 1917	1	160	Mercedes	178	160 105	115 75,5	2½ 1¾	Axial	1 Zug	2,770 2,05	6. X. 16	25. II. 17	28. III. 17	784 280 1064	756	+ 4		4	5,5	8,5	12,5	23			160		15	0—1
3	Albatros 747 ED W 4 1916	1	160	Mercedes	174,5	160 105	115 75,5	2½ 1¾	Axial	1 Zug	2,770 2,05	8. VI. 16	28. VIII. 16	29. IX. 16	799 280 1079	751	+ 17			5	8	11,5	22,5			155		9	4—8
4	Brandenburg 990 ED W 11 1917	1	220	Benz	226	175 104	125 75	2 1¾	Rathjen	1 Zug	2,70	14. X. 16	16. I. 17	8. II. 17	933 300 1233	777	— 2			4	6,5	9	16,5	90		176		10	5
5	Brandenburg 914 ED K. D. W. 1917	1	160	Maybach	162	174 118	125 85	3 2	Dr. Rathjen	1 Zug	2,800 1,70	12. IX. 16	29. I. 17	7. II. 17	759 280 1039	760	— 11		3	4	6	9	16			172		8	1—2
6	Brandenburg 1067 ED K. D. W. 1917	1	150	Benz	162	156 122	113 88	3 2²⁰	Reschke	1 Zug	2,800 1,70	3. XI. 16	20. III. 17	25. III. 17	775 280 1055	769	± 0		3	4	7	11	22,5			166		9	1—2
7	Brandenburg 784 ED K. D. W. 1916	1	150	Benz	157	169 116,6	121 84	3 2	Imperial	1 Zug	2,750 1,80	8. VI. 16	10. IX. 16	11. IX. 16	768 280 1048	759	+ 14		4	4,5	7,5	11	21,5			171	90/95	9	6—9

Einmotorige Flugzeuge. a) Einsitzer.

Laufende Nummer	Abmessungen: Tragende Fläche: Tragende Fläche qm	obere untere Spannweite m	obere untere Tragdecktiefe m	Ruder: Querruder qm	Höhenruder qm	Seitenruder qm	Schwimmer: Anzahl	größte Länge m	größte Breite m	Gewicht kg	Inhalt l	Gewicht/Inhalt kg/l	Belastung: Tragfläche kg/qm	Motor kg/PS	Metazentrische Höhe für 0°: Querneigung MG m	Längsneigung MlG m	Zeichnung Nr.	Seite	Stabilitätsblatt Nr.	Seite	Bemerkungen	Laufende Nummer
	30	31	32	33	34	35	36	37	38	39	40	41	42	43	44	45	46	47	48	49	50	
1	31,60	9,50 9,20	1,80 1,80	2,00	1,85	0,75	2	4,860	0,620	55	1100	0,050	33,9	6,15	—	—	1	7	—	—		1
2	31,60	9,50 9,20	1,80 1,80	2,00	1,85	0,75	2	4,860	0,620	55	1100	0,050	33,7	5,98	3,78	3,75	1	7	1	61		2
3	31	9,50 9,20	1,80 1,80	2,00	1,85	0,75	2	4,860	0,610	54	1100	0,049	34,8	6,18	2,92	2,56	2	8	—	—		3
4	31,13	10,10 10,10	1,65 1,65	2,00	1,20	0,64	2	5,10	0,61	53	1160	0,0457	40,8	5,46	3,86	4,72	5	11	—	—		4
5	29	9,30 9,30	1,655 1,655	1,85	1,10	0,64	2	5,00	0,610	51	1000	0,051	35,8	6,41	4,12	4,76	6	12	—	—		5
6	29	9,30 9,30	1,655 1,655	1,85	1,10	0,52	2	5,00	0,610	51	1000	0,051	36,40	6,51	4,30	5,26	6	12	2	61		6
7	28,8	9,30 9,30	1,660 1,660	1,85	1,08	0,65	2	4,815	0,610	52	1000	0,052	36,40	6,66	3,35	4,17	7	13	3	62		7

Einmotorige Flugzeuge. a) Einsitzer.

Laufende Nummer	See-Flugzeuge Firma Marine-Nr. Art Fabrikbezeichnung Jahr	Motore: Anzahl	Motore: Nennwert des einzelnen	Motore: Firma	Motore: Gesamte effektive Leistung	Benzin: Behälter voll bei Abnahme: l	Benzin: kg	Benzin: Std.	Propeller: Firma	Propeller: Anzahl Druck Zug	Propeller: Durchmesser Steigung m	*Bauzeit: Bestellt am	*Bauzeit: Angeliefert am	*Bauzeit: Abgenommen am	Leergewicht Zuladung Betriebsgew. kg	Flugleistungen: Barometer mm	Bodentemperat. °Cel.	Steigzeiten in Min. für 500 m	800 m	1000 m	1500 m	2000 m	3000 m	Geschwindigkeit in km/Std.: beim Start	Steigen	Horiz.-Flug	Landen	Anlauf in Zeit Sek.	Anlauf bei Windgeschwindigkeit m/sek.
	1	2	3	4	5	6	7	8	9	10	11	12	13	14	15	16	17	18	19	20	21	22	23	24	25	26	27	28	29
8	Brandenburg 946 E C. C. 1916	1	150	Benz	162	180 118	129,6 85	3 2	Axial	1 Druck	2,700 1,85	25. IX. 16	6. XI. 16	14. XII. 16	801 280 1081	747	— 1		4	5	8,5	13				160		14	4—7
9	Friedrichshafen 749 ED 43 1916	1	160	Mercedes	172	177 116,6	127,4 84	3 2	Axial	1 Zug	2,800 1,85	8. VI. 16	8. IX. 16	30. IX. 16	798 280 1078	751	+ 11			6	9	12	22			163		9	6—8
10	Rumpler 751 ED 6 B. 1 1916	1	160	Mercedes	170	163 116,6	117,4 84	3 2	Axial	1 Zug	2,780 1,85	8. VI. 16	7. VIII. 16	10. VIII. 16	854 280 1134	765	+ 22		4	5	7,5	10	18			151 52		7	3—5
11	Sablatnig 900 ED S. F. 4 1917	1	150	Benz	161,5	160 115	114 82	3 2 1/3	Wolff	1 Zug	2,85 1,65	17. VIII. 16	17. II 17	15. IV. 17	798 280 1078	747	+ 13	2		5,5	8,5	14				156 58		9	5—7

Einmotorige Flugzeuge. a) Einsitzer.

Abmessungen: Tragende Fläche: Tragende Fläche qm	Tragende Fläche: obere untere Spannweite m	Tragende Fläche: obere untere Tragdecktiefe m	Ruder: Querruder qm	Ruder: Höhenruder qm	Ruder: Seitenruder qm	Schwimmer: Anzahl	Schwimmer: größte Länge m	Schwimmer: größte Breite m	Schwimmer: Gewicht kg	Schwimmer: Inhalt l	Schwimmer: Gewicht Inhalt kg/l	Belastung: Tragfläche kg/qm	Belastung: Motor kg/PS	Metazentrische Höhe für 0°: Querneigung MG m	Metazentrische Höhe für 0°: Längsneigung MlG m	Zeichnung: Nr.	Zeichnung: Seite	Stabilitätsblatt: Nr.	Stabilitätsblatt: Seite	Bemerkungen	Laufende Nummer
30	31	32	33	34	35	36	37	38	39	40	41	42	43	44	45	46	47	48	49	50	
26,5	9,30 8,74	1,650 1,650	1,80	1,15	0,54	1 Boot	7,14	1,00	140	3000	0,047	40,79	6,67	2,55	8,11	8	14	4	62		8
31	9,92 9,40	1,825 1,825	3,00	1,30	0,65	2	5,00	0,60	44	950	0,046	34,80	6,27	3,00	2,23	16	22	—	—		9
36	12,20 11,00	1,725 1,725	2,56	1,90	0,84	2	6,27	0,65	56	1200	0,046	31,53	6,70	7,02	7,14	4	50	14	67		10
28,26	12,00 7,50	1,60 1,60	2,34	1,33	0,54	2	4,83	0,80	52	1190	0,0436	38,00	6,70	4,89	2,30	45	51	—	—		11

Einmotorige Flugzeuge. b) Mehrsitzer.

Laufende Nummer	See-Flugzeuge Firma Marine-Nr. Art Fabrikbezeichnung Jahr	Motore Anzahl	Motore Nennwert des einzelnen	Motore Firma	Motore Gesamte effektive Leistung	Benzin Behälter voll bei Abnahme l	Benzin Behälter voll bei Abnahme kg	Benzin Behälter voll bei Abnahme Std.	Propeller Firma	Propeller Anzahl Druck Zug	Propeller Durchmesser Steigung m	Bauzeit Bestellt am	Bauzeit Angeliefert am	Bauzeit Abgenommen am	Leergewicht Zuladung Betriebsgew. kg	Flugleistungen Barometer mm	Flugleistungen Bodentemperat. °Cel.	Flugleistungen Steigzeiten in Min. für 500 m	Steigzeiten 800 m	Steigzeiten 1000 m	Steigzeiten 1500 m	Steigzeiten 2000 m	Steigzeiten 3000 m	Geschwindigkeit in km/Std. beim Start	Geschwindigkeit Steigen	Geschwindigkeit Horiz.-Flug	Geschwindigkeit Landen	Anlauf in Zeit Sek.	Anlauf bei Windgeschwindigkeit m/sek.	Bemerkungen	Laufende Nummer
	1	2	3	4	5	6	7	8	9	10	11	12	13	14	15	16	17	18	19	20	21	22	23	24	25	26	27	28	29	50	
12	Ago 586 C. II. C. 1916	1	220		231,7	475 344	342 247,5	5½ 4	Reschke	1 Druck	3,040 2,70	12. XII. 15	30. VI. 16	20. VII. 16	1316 630 1946	751	+ 19		7	8,5	14	19	36,5	100		137	90	18	3—4		12
13	Brandenburg 1014 C. 2 M-G. W. 12 1917	1	160	Mercedes	166	203 200	152 150	3½ 3½	Dr. Rathjen	1 Zug	2,75 1,75	15. X. 16	20. II. 17	23. II. 17	857 457 1314	768	— 1		6	8	13	20	38,5			145		11	3—4		13
14	Brandenburg 629 B. G. N. W. 1916	1	160	Mercedes	172,9	313 295	225 213	5¼ 5	Dr. Rathjen	1 Zug	2,80 1,70	8. II. 16	21. IX. 16	28. IX. 16	1078 569 1647	763	+ 12		8	10,5	17	26		90	98	128		25	0—1		14
15	Brandenburg 756 B. FT. N. W. 1916	1	160	Mercedes	180,6	280 280	213 213	5 5	Reschke	1 Zug	2,86 1,55	27. V. 16	2. X. 16	19. XI. 16	1032 582 1614	768	+ 6		7	9,5	15,5	22,5		75	100	122		17	3—4		15
16	Brandenburg 602 B. FT. N. W. 1916	1	160	Mercedes	163,8	354 236	255 170	6 4	Dr. Rathjen	1 Zug	2,75 1,70	12. I. 16	30. V. 16	16. VIII. 16	1052 523 1575	759	+ 13	5,5	9	11,5	20			72	92	121		12	3—5		16
17	Brandenburg 513 C. Lohner-Boot 1916	1	150	Benz	162	516 274	380 203	8 4	Dr. Rathjen	1 Druck	2,75 1,70	25. IX. 15	22. III. 16	28. IV. 16	1033 660 1693	762	+ 13	5,5	9,5	12,5	16	22				135	36	24	3—5		17
18	Danzig 470 B. FT. 1917	1	150	Benz	165	296 228	213 164	5 4	Dr. Rathjen	1 Zug	2,75 1,70	26. II. 15	25. IX. 16	22. III. 17	1063 447 1510	755	— 1	5,5	9,5	12,5	22,5			88	108	128	85	13	4—6		18

Einmotorige Flugzeuge. b) Mehrsitzer.

Abmessungen: Tragende Fläche Tragende Fläche qm	Tragende Fläche obere Spannweite m	Tragende Fläche obere untere Tragdecktiefe m	Ruder Querruder qm	Ruder Höhenruder qm	Ruder Seitenruder qm	Schwimmer Anzahl	Schwimmer größte Länge m	Schwimmer größte Breite m	Schwimmer Gewicht kg	Schwimmer Inhalt l	Schwimmer Gewicht/Inhalt kg/l	Belastung Tragfläche kg/qm	Belastung Motor kg/PS	Metazentrische Höhe für 0° Querneigung MG m	Metazentrische Höhe für 0° Längsneigung MG m	Zeichnung Nr.	Zeichnung Seite	Stabilitätsblatt Nr.	Stabilitätsblatt Seite	Bemerkungen	Laufende Nummer
30	31	32	33	34	35	36	37	38	39	40	41	42	43	44	45	46	47	48	49	50	
59	18,3 17,56	1,70 1,70	3,25	1,45	1,15	2	6,6	0,87	101	2200	0,046	33	8,39	13,90	11,12	4	10	—	—		12
38,4	11,25 10,50	1,80 1,80	1,80	1,25	0,75	2	5,37	0,71	56	1250	0,044	34,20	7,90	5,43	5,33	9	15	—	—		13
52	16,20 15,20	1,80 1,80	3,50	1,50	0,90	2	5,40	0,90	93	2000	0,046	31,67	9,96	10,37	4,81	10	16	—	—		14
55	16,27 15,27	1,80 1,80	4,20	1,44	0,85	2	5,45	0,91	83,5	1700	0,049	29,34	8,94	11,40	4,72	11	17	—	—		15
55	16,27 15,27	1,80 1,80	4,20	1,44	0,85	2	5,45	0,91	100	1750	0,057	28,63	9,60	10,20	4,90	11	17	—	—		16
45	16,00 10,00	1,90 1,83	3,95	1,52	1,00	1 Boot	9,60	1,16	190	5200	0,036	37,60	11,30	4,53	10,87	12	18	5	63		17
52	15,68 14,40	1,84 1,84	4,18	2,00	1,11	2	5,80	0,90	83	1900	0,044	29,04	9,15	6,6	6,18	15	21	—	—		18

Einmotorige Flugzeuge. b) Mehrsitzer.

Laufende Nummer	See-Flugzeuge Firma Marine-Nr. Art Fabrikbezeichnung Jahr	Motore: Anzahl	Motore: Nennwert des einzelnen	Motore: Firma	Motore: Gesamte effektive Leistung	Benzin: Behälter voll bei Abnahme 1	Benzin: Behälter voll bei Abnahme kg	Benzin: Behälter voll bei Abnahme Std.	Propeller: Firma	Propeller: Anzahl Druck Zug	Propeller: Durchmesser Steigung m	Bauzeit: Bestellt am	Bauzeit: Angeliefert am	Bauzeit: Abgenommen am	Leergewicht Zuladung Betriebsgew. kg	Flugleistungen: Barometer mm	Bodentemperat. °Cel.	Steigzeiten in Min. für 500 m	800 m	1000 m	1500 m	2000 m	3000 m	Geschwindigkeit in km/Std. beim Start	Steigen	Horiz.-Flug	Landen	Anlauf in Zeit Sek.	bei Windgeschwindigkeit m/sek.
	1	2	3	4	5	6	7	8	9	10	11	12	13	14	15	16	17	18	19	20	21	22	23	24	25	26	27	28	29
19	Danzig 470 B. FT. 1917	1	150	Benz	165	296 213	213 270	5 6	Dr. Rathjen	1 Zug	2,75 1,70	26. II. 15	25. IX. 16	24. III. 17	1063 569 1632	769	+ 2		11,5	15	25,5	43						23	2—4
20	Friedrichshafen 669 C. FT. 40 1917	1	240	Maybach	240	385 375	274 270	6 6	Luckenwalde	2 Zug	3,00 2,20	12. II. 16	14. IV. 17	1. VI. 17	1829 710 2539	762	+ 16	5	8	10,5								20	0—1
21	Friedrichshafen 645 C. HFT. 39 1917	1	220	Benz	224	400 370	288 266	5¾ 5¼	Niendorf	1 Zug	3,00 1,72	12. II. 16	31. III. 17	26. IV. 17	1370 664 2034	766	+ 10	3,5		7	11,5	17		80	108	143		15	2—3
22	Friedrichshafen 643 C. HFT. 33 1916	1	220	Benz	222	522 —	397 —	6 —	Integral	1 Zug	2,88 1,62	12. II. 16	31. IX. 16	Nicht abgenommen	1315 664 1979				10							135			
23	Friedrichshafen 643 C. HFT. 39 1917	1	220	Benz	222	340 340	244 244	5 5	Integral	1 Zug	3,00 1,68	12. II. 16	31. III. 17	17. IV. 17	1378 664 2042	749	+ 8	4,5		9,5	15	22		74	104	135		11	6—8
24	Friedrichshafen 587 C. HFT. 39 1917	1	220	Benz	221	460 450	330 325	6½ 6½	Wotan	1 Zug	2,88 1,80	11. XII. 15	2. XII. 16	25. III. 17	1386 693 2079	747	— 1		9	12	18	27		90	112	137		17	2—3
25	Friedrichshafen 274 C. 31/60 1915	1	160	Maybach	166	245 200	182 147	5 4	Integral	1 Druck	280, 1,58	10. VIII. 14	12. IV. 15	7. V. 15	1063 472 1535	—		9,5	16					82	90	98		16	2

Einmotorige Flugzeuge. b) Mehrsitzer.

Laufende Nummer	Abmessungen: Tragende Fläche: Tragende Fläche qm	Tragende Fläche: obere untere Spannweite m	Tragende Fläche: obere untere Tragdecktiefe m	Ruder: Querruder qm	Ruder: Höhenruder qm	Ruder: Seitenruder qm	Schwimmer: Anzahl	Schwimmer: größte Länge m	Schwimmer: größte Breite m	Schwimmer: Gewicht kg	Schwimmer: Inhalt l	Schwimmer: Gewicht Inhalt kg/l	Belastung: Tragfläche kg/qm	Belastung: Motor kg/PS	Metazentrische Höhe für 0°: Querneigung MG m	Metazentrische Höhe für 0°: Längsneigung MIG m	Zeichnung: Nr.	Zeichnung: Seite	Stabilitätsblatt: Nr.	Stabilitätsblatt: Seite	Bemerkungen	Laufende Nummer
	30	31	32	33	34	35	36	37	38	39	40	41	42	43	44	45	46	47	48	49	50	
19	52	15,68 14,40	1,84 1,84	4,18	2,00	1,11	2	5,80	0,90	83	1900	0,044	31,38	9,89	—	—	15	21	—	—		19
20	88,9	21,00 19,00	2,44 2,44	4,92	2,60	1,64	2	7,50	0,91	122,5	3000	0,040	28,56	10,58	15,44	7,89	17	23	—	—		20
21	68,5	17,10 16,60	2,28 2,28	4,72	1,80	1,20	2	6,50	0,91	96	2100	0,045	29,60	8,48	14,85	8,28	18	24	6	63		21
22	61	15,50 14,20	2,28 2,28	4,37	1,80	1,00	2	6,50	0,90	109,5	2400	0,045	32,46	8,88	8,64	7,46	19	25	7	64		22
23	68,5	17,10 16,60	2,28 2,28	4,72	1,80	1,20	2	6,52	0,91	109,5	2400	0,045	29,80	9,20	14,57	8,02	20	26	7	64		23
24	68,76	17,20 16,60	2,28 2,28	4,72	1,56	0,88	2	6,58	0,91	102	2100	0,048	30,35	9,9	14,0	8,04	21	27	8	64		24
25	60	16,85 15,80	2,00 2,00	5,91	2,51	1,46	2	5,55	0,75	108,5	1900	0,057	25,83	9,25	15,05	6,35	22	28	—	—		25

Einmotorige Flugzeuge. b) Mehrsitzer.

Laufende Nummer	See-Flugzeuge Firma Marine-Nr. Art Fabrikbezeichnung Jahr	Motore: Anzahl	Motore: Nennwert des einzelnen	Motore: Firma	Motore: Gesamte effektive Leistung	Benzin: Behälter voll bei Abnahme 1	Benzin: Behälter voll bei Abnahme kg	Benzin: Behälter voll bei Abnahme Std.	Propeller: Firma	Propeller: Anzahl Druck Zug	Propeller: Durchmesser Steigung m	Bauzeit: Bestellt am	Bauzeit: Angeliefert am	Bauzeit: Abgenommen am	Leergewicht Zuladung Betriebsgew. kg	Flugleistungen: Barometer mm	Flugleistungen: Bodentemperat. °Cel.	Steigzeiten in Min. für 500 m	800 m	1000 m	1500 m	2000 m	3000 m	Geschwindigkeit in km/Std.: beim Start	Steigen	Horiz.-Flug	Landen	Anlauf in Zeit Sek.	Anlauf bei Windgeschwindigkeit m/sek.
	1	2	3	4	5	6	7	8	9	10	11	12	13	14	15	16	17	18	19	20	21	22	23	24	25	26	27	28	29
26	Friedrichshafen 876 HFT. 33 E. 1917	1	150	Benz	162	287 280	207 201	5 5	Wotan	1 Zug	2,75 1,70	10. VIII. 16	30. XII. 16	13. I. 17	984 554 1538	753	+ 1	5	9,5	11,5	17			80	100	126		24	0—1
27	Friedrichshafen 829 HFT. 33 E. 1916	1	150	Benz	162,6	280 280	201 201	5 5	Imperial	1 Zug	2,80 1,58	28. VI. 16	10. X. 16	19. X. 16	982 554 1536	762	+ 4	4,5	7,5	9,5	16			80	85	121		19	0—1
28	Friedrichshafen 691 B. FT. 33 E. 1916	1	150	Benz	161	345 345	245 245	6 6	Integral	1 Zug	2,80 1,58	10. IV. 16	19. VI. 16	5. VII. 17	1008 645 1653	756	+ 29	7,5	13.5	17,5	32	62		85	103	119		25	0—1
29	Friedrichshafen 718 FT. 33 E. 1916	1	150	Benz	162	342 342	246 246	6 6	Integral	1 Zug	2,80 1,58	4. V. 16	15. VII. 16	18. VII. 16	1010 645 1655	756	+ 15	7,5	12	15,5	28				108	123.25		23	3—6
30	Friedrichshafen 1117 C. 2 M-G. 33 L. 1917	1	150	Benz	162,8	202 200	145 144	4 4	Niendorf	1 Zug	2,70 1,67	21. XII. 16	4. IV. 17	25. IV. 17	913 457 1370	752	+ 8	4,5		9	14,5	21,5	32,5 für 2400			144		18	6—8
31	Friedrichshafen 1004 C. HFT. 33 L. 1917	1	150	Benz	163	203 200	146 144	4 4	Niendorf	1 Zug	2,70 1,68	13. X. 16	6. III. 17	28. III. 17	917 471 1388	756	+ 3		6	8	13	23,5		81	110	139		18	0—1
32	Friedrichshafen 933 C. 2 M-G. 33 L. 1916	1	150	Benz	163	220 220	158 158	3½ 3½	Wotan	1 Zug	2,75 1,75	2. IX. 16	30. VII. 16	26. I. 17	916 457 1373	777	— 2		6,5	8	13,5	20	49,5	80		136		16	6

Einmotorige Flugzeuge. b) Mehrsitzer.

Abmessungen: Tragende Fläche: Tragende Fläche	Tragende Fläche: obere untere Spannweite	Tragende Fläche: obere untere Tragdecktiefe	Ruder: Querruder	Ruder: Höhenruder	Ruder: Seitenruder	Schwimmer: Anzahl	Schwimmer: größte Länge	Schwimmer: größte Breite	Schwimmer: Gewicht	Schwimmer: Inhalt	Schwimmer: Gewicht Inhalt	Belastung: Tragfläche	Belastung: Motor	Metazentrische Höhe für 0°: Querneigung MG	Metazentrische Höhe für 0°: Längsneigung MLG	Zeichnung: Nr.	Zeichnung: Seite	Stabilitätsblatt: Nr.	Stabilitätsblatt: Seite	Bemerkungen	Laufende Nummer
qm	m	m	qm	qm	qm		m	m	kg	l	kg/l	kg/qm	kg/PS	m	m						
30	31	32	33	34	35	36	37	38	39	40	41	42	43	44	45	46	47	48	49	50	
52,7	16,80 15,15	1,78 1,78	4,12	1,68	0,92	2	5,70	0,90	82,5	1700	0,048	29,20	9,49	16,72	6,10	23	29	—	—		26
52,7	16,75 15,50	1,76 1,76	3,68	1,68	1,01	2	5,73	0,90	77	1700	0,046	29,14	9,44	17,45	6,95	24	30	—	—		27
52,7	16,75 15,50	1,76 1,76	3,68	1,68	1,01	2	5,73	0,90	81	1900	0,042	31,36	10,17	—	—	24	30	—	—		28
53,40	16,80 15,30	1,742 1,742	4,60	1,25	1,00	2	5,73	0,90	82	1900	0,043	30,70	10,10	13,71	4,87	25	31	—	—		29
40,54	13,20 11,70	1,80 1,80	3,30	1,30	0.60	2	5,35	0,815	76	1400	0,054	33,54	8,42	—	—	26	32	9	65		30
40,54	13,20 11,70	1,80 1,80	3,30	1,30	0,60	2	5,35	0,815	75	1400	0,054	34,20	8,50	7,29	4,70	26	32	11 und 12	66		31
40,54	13,30 11,70	1,78 1,78	3,24	1,30	0,60	2	5,35	0,815	68,7	1400	0,049	33,90	8,43	7,60	5,04	27	33	—	—		32

Einmotorige Flugzeuge. b) Mehrsitzer.

Laufende Nummer	See-Flugzeuge Firma Marine-Nr. Art Fabrikbezeichnung Jahr	Motore: Anzahl	Motore: Nennwert des einzelnen	Motore: Firma	Motore: Gesamte effektive Leistung	Benzin: Behälter voll bei Abnahme: 1	Benzin: kg	Benzin: Std.	Propeller: Firma	Propeller: Anzahl Druck Zug	Propeller: Durchmesser Steigung m	Bauzeit: Bestellt am	Bauzeit: Angeliefert am	Bauzeit: Abgenommen am	Leergewicht Zuladung Betriebsgew. kg	Flugleistungen: Barometer mm	Bodentemperat. °Cel.	Steigzeiten in Min. für 500 m	800 m	1000 m	1500 m	2000 m	3000 m	Geschwindigkeit in km/Std. beim Start	Steigen	Horiz.-Flug	Landen	Anlauf in Zeit Sek.	bei Windgeschwindigkeit m/sek.
	1	2	3	4	5	6	7	8	9	10	11	12	13	14	15	16	17	18	19	20	21	22	23	24	25	26	27	28	29
33	Friedrichshafen 932 C. 33 K. 1917	1	150	Benz	167	287 280	206,6 201	5 5	Wotan	1 Zug	2,75 1,70	2. IX. 16	27. XII. 16	13. I. 17	948 529 1477	744	— 2	7	12,5	16,5				96	104	134,35	90	24	5—6
34	Friedrichshafen 932 C. 33 K. 1917	1	150	Benz	167	— 207	— 149	— 3½	Wotan	1 Zug	2,75 1,70	2. IX. 16	27. XII. 16	13. I. 17	948 457 1405			5	10,5	12,5								19	4—5
35	Friedrichshafen 819 C. 33 H. 1916	1	150	Benz	164	287 280	217 201	5 5	Imperial	1 Zug	2,75 1,58	26. V. 16	13. X. 16	19. X. 16	948 529 1477	762	+ 8	4,5	9	11	18,5			83	103	123		20	2—3
36	Friedrichshafen 745 C. 33 H. 1916	1	150	Benz	164	355 320	266 240	5¼ 5	Integral	1 Zug	2,80 1,58	11. V. 16	12. VIII. 16	17. VIII. 16	877 540 1417	761	+ 16	5,5	9,5	12,5	16	21		85	97	125		14	3—4
37	Gotha 842 B. W. D. 15 1917	1	260	Mercedes	266	562 475	405 342	5¾ 5	Heine	1 Zug	3,10 1,80	14. VII. 16	5. V. 17	6. VI. 17	1500 760 2260	765	+ 19		7	8,5	13,5	20,5	43,5					14	1—2
38	Gotha 476 C. W. D. 8 1916	1	240	Maybach	239	234 231	169 166	3 3	Reschke	1 Zug	3,00 1,85	22. IV. 15	15. II. 16	8. IV. 16	1254 520 1774	769	+ 13	3	5,5	6,5	10,5	17	24 für 2600			135,40		12	2—3
39	Gotha 944 B. FT. W. D. 12a 1917	1	160	Mercedes	183	295 280	224 201	5 5	Reschke	1 Zug	2,80 1,60	Angebot von Gotha	24. II. 17	1. III. 17	1006 535 1541	762	+ 5		6	7,5	12	19	41	80	114	141		15	2—3

Einmotorige Flugzeuge. b) Mehrsitzer.

Laufende Nummer	Abmessungen: Tragende Fläche: Tragende Fläche qm	obere untere Spannweite m	obere untere Tragdecktiefe m	Ruder: Querruder qm	Höhenruder qm	Seitenruder qm	Schwimmer: Anzahl	größte Länge m	größte Breite m	Gewicht kg	Inhalt l	Gewicht/Inhalt kg/l	Belastung: Tragfläche kg/qm	Motor kg/PS	Metazentrische Höhe für 0°: Querneigung MG m	Längsneigung MLG m	Zeichnung Nr.	Seite	Stabilitätsblatt Nr.	Seite	Bemerkungen	Laufende Nummer
	30	31	32	33	34	35	36	37	38	39	40	41	42	43	44	45	46	47	48	49	50	
33	43,40	14,20 12,66	1,78 1,78	3,95	1,60	0,95	2	5,645	0,90	82,3	1700	0,048	34,08	9,08	12,13	5,9	28	34	—	—		33
34	43,40	14,20 12,66	1,78 1,78	3,95	1,60	0,95	2	5,645	0,90	82,3	1700	0,048	32,37	8,64	—	—	28	34	—	—		34
35	43,40	14,20 12,66	1,76 1,76	3,68	1,68	1,01	2	5,645	0,90	80,5	1700	0,047	34,04	9,03	12,90	7,22	29	35	—	—		35
36	43,40	14,10 12,63	1,76 1,76	3,55	1,70	1,00	2	5,71	0,90	73	1700	0,043	32,65	8,64	14,25	8,43	30	36	—	—		36
37	64,4	17,60 16,00	2,02 2,02	3,50	2,00	1,00	2	6,93	0,90	114,5	2590	0,044	35,09	8,50	—	—	34	40	—	—		37
38	55,5	16,00 14,80	1,85 1,85	4,00	2,00	1,40	2	6,65	0,80	95	2100	0,045	31,78	7,42	—	—	35	41	—	—		38
39	54	15,00 14,00	1,92 1,92	2,80	1,60	1,10	2	6,33	0,80	79,5	1840	0,043	28,5	8,40	13,31	8,76	36	42	13	67		39

Einmotorige Flugzeuge. b) Mehrsitzer.

Laufende Nummer	See-Flugzeuge Firma Marine-Nr. Art Fabrikbezeichnung Jahr	Motore Anzahl	Motore Nennwert des einzelnen	Motore Firma	Motore Gesamte effektive Leistung	Benzin Behälter voll l	Benzin bei Abnahme kg	Benzin bei Abnahme Std.	Propeller Firma	Propeller Anzahl Druck Zug	Propeller Durchmesser / Steigung m	Bauzeit Bestellt am	Bauzeit Angeliefert am	Bauzeit Abgenommen am	Leergewicht / Zuladung Betriebsgew. kg	Flugleistungen Barometer mm	Flugleistungen Bodentemperat. °Cel.	Flugleistungen Steigzeiten in Min. für 500 m	Steigzeiten 800 m	Steigzeiten 1000 m	Steigzeiten 1500 m	Steigzeiten 2000 m	Steigzeiten 3000 m	Geschwindigkeit in km/Std. beim Start	Geschwindigkeit Steigen	Geschwindigkeit Horiz.-Flug	Geschwindigkeit Landen	Anlauf in Zeit Sek.	Anlauf bei Windgeschwindigkeit m/sek.
	1	2	3	4	5	6	7	8	9	10	11	12	13	14	15	16	17	18	19	20	21	22	23	24	25	26	27	28	29
40	Oertz 1157 C. W. 8 1916	1	240	Maybach	245	475 440	360 334	6 5	Axial	1 Druck	3,18 2,65	10. XII. 16	31. VIII. 16	21. IX. 16	1584 641 2225	716	+ 13		7,5	9,5	15	21		75	80	103	136	73	20	6—7
41	Sablatnig 1230 HFT. S. F. 5 1917	1	150	Benz	161	298 200	214 144	5 3½	Wolff	1 Zug	2,85 1,63	9. X. 16	25. V. 17	7. VI. 17	1069 553 1622	766	+ 16		9	12	21	33							25	3
42	Sablatnig 979 HFT. S. F. 5 1917	1	150	Benz	161	298 220	214 158	5 3,7	Wolff	1 Zug	2,85 1,63	9. X. 16	15. III. 17	1. V. 17	1043 553 1596	765	+ 11	6	10	13	20,5			76	92	139			16	5
43	Sablatnig 978 HFT. S. F. 5 1917	1	150	Benz	162	304 175	219 126	5 3	Wolff	1 Zug	2,85 1,63	9. X. 16	5. III. 17	19. IV. 17	1042 553 1595	757	+ 13	4,5		10	17	24,5		80	88	130			14	5—7
44	Sablatnig 969 B. S. F. 5 1917	1	150	Benz	164	303 280	230 201	5,4 5	Wolff	1 Zug	2,85 1,60	14. III. 16	9. I 17	8. II. 17	1012 569 1581	762	+ 16	6	8	13,6	19,5			75	96	136			16	2—3
45	Sablatnig 609 B. FT. S. F. 2 1916	1	160	Mercedes	165	290 280	209 201	5 5	Wolff	1 Zug	2,85 1,68	14. I. 16	11. VIII. 16	21. VIII. 16	1078 619 1797	761	+ 20	5	8,5	11	18			85	104	130			20	3—4
46	Travemünde 1147 C. FT. F. 2 1917	1	220	Mercedes	225	406 380	293 273	5 5	Garuda	1 Zug	3,10 3,00	21. XII. 16	2. V. 17	3. V. 17	1440 664 2104	765	+ 15	4		7,5	12	19	30 für 2700	83	104	141			16	5—6

Einmotorige Flugzeuge. b) Mehrsitzer.

Laufende Nummer	Abmessungen Tragende Fläche Tragende Fläche qm	Tragende Fläche obere untere Spannweite m	Tragende Fläche obere untere Tragdecktiefe m	Ruder Querruder qm	Ruder Höhenruder qm	Ruder Seitenruder qm	Schwimmer Anzahl	Schwimmer größte Länge m	Schwimmer größte Breite m	Schwimmer Gewicht kg	Schwimmer Inhalt l	Schwimmer Gewicht / Inhalt kg/l	Belastung Tragfläche kg/qm	Belastung Motor kg/PS	Metazentrische Höhe für 0° Querneigung MG m	Metazentrische Höhe für 0° Längsneigung MG m	Zeichnung Nr.	Zeichnung Seite	Stabilitätsblatt Nr.	Stabilitätsblatt Seite	Bemerkungen	Laufende Nummer
	30	31	32	33	34	35	36	37	38	39	40	41	42	43	44	45	46	47	48	49	50	
40	70	19,60 15,60	2,12 2,12	4,56	2,50	1,10	1 Boot	9,96	2,21	—	—	—	32,20	9,18	0,35	8,79	41	47	—	—		40
41	50,56	17,30 12,50	1,85 1,85	4,00	1,60	0,66	2	6,25	0,82	95	1850	0,051	32,90	10,03	13,17	8,27	46	52	15	68		41
42	50,56	17,30 12,50	1,85 1,85	4	1,60	0,66	2	5,60	0,90	83	1800	0,0416	31,60	9,95	11,92	4,64	47	53	16	68		42
43	50,56	17,30 12,50	1,85 1,85	4	1,60	0,66	2	5,60	0,90	83	1800	0,0416	31,58	9,80	11,92	4,64	47	53	16	68		43
44	50,56	17,30 12,50	1,85 1,85	4,00	1,60	0,66	2	5,70	0,80	81	1900	0,0426	31,20	9,70	9,84	3,66	48	54	—	—		44
45	56	18,53 13,39	1,85 1,85	4,00	2,00	1,00	2	5,81	0,80	99	1900	0,0522	32,63	10,28	12,75	4,43	49	55	17	69		45
46	79	18,00 18,00	2,30 2,30	7,30	2,40	1,30	2	7,30	1,04	116	2600	0,044	26,63	9,88	14,13	10,16	50	56	18	69		46

Einmotorige Flugzeuge. b) Mehrsitzer.

Laufende Nummer	See-Flugzeuge Firma Marine-Nr. Art Fabrikbezeichnung Jahr	Motore: Anzahl	Motore: Nennwert des einzelnen	Motore: Firma	Motore: Gesamte effektive Leistung	Benzin: Behälter voll bei Abnahme: l	Benzin: Behälter voll bei Abnahme: kg	Benzin: Behälter voll bei Abnahme: Std.	Propeller: Firma	Propeller: Anzahl Druck Zug	Propeller: Durchmesser Steigung m	Bauzeit: Bestellt am	Bauzeit: Angeliefert am	Bauzeit: Abgenommen am	Leergewicht Zuladung Betriebsgew. kg	Flugleistungen: Barometer mm	Flugleistungen: Bodentemperat. °Cel.	Steigzeiten in Min. für 500 m	800 m	1000 m	1500 m	2000 m	3000 m	Geschwindigkeit in km/Std.: beim Start	Steigen	Horiz.-Flug	Landen	Anlauf: in Zeit Sek.	Anlauf: bei Windgeschwindigkeit m/sek.
	1	2	3	4	5	6	7	8	9	10	11	12	13	14	15	16	17	18	19	20	21	22	23	24	25	26	27	28	29
47	Travemünde 677 C. FT. F. 2 1916	1	220	Mercedes	232	436 436	331 331	5 5	Garuda	1 Zug	3,20 3,15	31. III. 16	7. XI. 16	9. XI. 16	1540 664 2204	755	+ 9		7,5	10	16	25,5	64,5	80	86	136		16	1—3

Abmessungen: Tragende Fläche: Tragende Fläche qm	Tragende Fläche: obere untere Spannweite m	Tragende Fläche: obere untere Tragdecktiefe m	Ruder: Querruder qm	Ruder: Höhenruder qm	Ruder: Seitenruder qm	Schwimmer: Anzahl	Schwimmer: größte Länge m	Schwimmer: größte Breite m	Schwimmer: Gewicht kg	Schwimmer: Inhalt l	Schwimmer: Gewicht/Inhalt kg/l	Belastung: Tragfläche kg/qm	Belastung: Motor kg/PS	Metazentrische Höhe für 0°: Querneigung MG m	Metazentrische Höhe für 0°: Längsneigung MG m	Zeichnung: Nr.	Zeichnung: Seite	Stabilitätsblatt: Nr.	Stabilitätsblatt: Seite	Bemerkungen	Laufende Nummer
30	31	32	33	34	35	36	37	38	39	40	41	42	43	44	45	46	47	48	49	50	
86	19,00 19,00	2,30 2,30	7,36	2,40	1,46	2	7,80	1,11	120	3000	0,040	25,62	9,50	—	—	51	57	—	—		47

Zweimotorige Flugzeuge.

Laufende Nummer	See-Flugzeuge Firma Marine-Nr. Art Fabrikbezeichnung Jahr	Motore: Anzahl	Motore: Nennwert des einzelnen	Motore: Firma	Motore: Gesamte effektive Leistung	Benzin: Behälter voll bei Abnahme: l	Benzin: kg	Benzin: Std.	Propeller: Firma	Propeller: Anzahl Druck Zug	Propeller: Durchmesser Steigung m	Bauzeit: Bestellt am	Bauzeit: Angeliefert am	Bauzeit: Abgenommen am	Leergewicht Zuladung Betriebsgew. kg	Flugleistungen: Barometer mm	Bodentemperat. °Cel.	Steigzeiten in Min. für 500 m	800 m	1000 m	1500 m	2000 m	3000 m	Geschwindigkeit in km/Std.: beim Start	Steigen	Horiz.-Flug	Landen	Anlauf in Zeit Sek.	bei Windgeschwindigkeit m/sek.
	1	2	3	4	5	6	7	8	9	10	11	12	13	14	15	16	17	18	19	20	21	22	23	24	25	26	27	28	29
48	Albatros 527 T. V. T. 1916	2	160	Mercedes	324	744 472	536 340	6½ 4	Garuda	2 Druck	2,80 1,54	9. IX. 15	1. V. 16	5. VIII. 16	2075 1424 3519	755	+ 14	12	25	37	50 für 1200					118		120	0
49	Brandenburg 700 T. G. W. 1917	2	160	Mercedes	346	716 450	544 341	6½ 4	Dr. Rathjen	2 Zug	2,80 1,60	12. IV. 16	3. X. 16	18. X. 16	2361 1426 3787	762	+ 9	9	14,5	19,5	34			86	98	119		40	3—5
50	Brandenburg 620 C. G. W. 1916	2	160	Mercedes	337	716 472	515 340	6½ 4	Dr. Rathjen	2 Zug	2,78 1,90	4. II. 16	7. IX. 16	3. X. 16	2315 1426 3741	764	+ 21	10,5	21	30	60,5 für 1400			95	97	115		48	1—3
51	Brandenburg 647 T. G. W. 1916	2	160	Mercedes	328	731 472	526 340	6½ 4	Dr. Rathjen	2 Zug	2,75 1,75	4. XII. 15	9. IV. 16	1. V. 16	2329 1261 3590	768	+ 14	9,5	17,5	24	53,5			82	99	116		34	5—6
52	Friedrichshafen 997 T. 41 A. T. 1917	2	150	Benz	327	568 460	409 331	5 4	Niendorf	2 Zug	2,70 1,63	14. X. 16	4. IV. 17	30. IV. 17	2323 1402 3725	759	+ 9	9	16	20	—			88	108	121	88	22	3—5
53	Friedrichshafen 678 T. 41 A. 1916	2	150	Benz	326	630 453	453 328	6 4	Reschke	2 Zug	2,78 1,55	19. II. 16	30. VIII. 16	27. IX. 16	2288 1424 3712	768	+ 13	9	18	25	—			85	101,5	117		37	4—6
54	Friedrichshafen 300 G. 35 1916	2	160	Mercedes	332	778 778	560 560	6¾ 6¾	Integral	2 Druck	2,80 1,55	24. III. 15	2. II. 16	24. V. 16	2292 1251 3543	745	+ 10	6,5	13	17	22	34	62	75	95,98	114		31	2—3

Abmessungen: Tragende Fläche: Tragende Fläche qm	obere untere Spannweite m	obere untere Tragdecktiefe m	Ruder: Querruder qm	Höhenruder qm	Seitenruder qm	Schwimmer: Anzahl	größte Länge m	größte Breite m	Gewicht kg	Inhalt l	Gewicht/Inhalt kg/l	Belastung: Tragfläche kg/qm	Motor kg/PS	Metazentrische Höhe für 0°: Querneigung MG m	Längsneigung MlG m	Zeichnung: Nr.	Seite	Stabilitätsblatt: Nr.	Seite	Bemerkungen	Laufende Nummer
30	31	32	33	34	35	36	37	38	39	40	41	42	43	44	45	46	47	48	49	50	
88,94	19,10 17,96	2,35 2,35	4,80	3,80	1,5	2	7,10	0,96	147	3400	0,04	39,7	10,78	—	—	3	9	—	—		48
100,8	21,00 21,00	2,50 2,50	6,48	1,80	2,08	2	6,60	1,07	169	3800	0,044	37,56	10,95	11,82	3,90	13	19	—	—		49
100,8	21,00 21,00	2,40 2,40	5,40	2,10	2,20	2	6,63	1,06	192	3500	0,055	37,11	11,10	11,72	4,43	14	20	—	—		50
100,8	21,00 21,00	2,40 2,40	5,40	2,10	2,20	2	6,63	1,06	193	3600	0,054	35,61	10,95	11,70	4,43	14	20	—	—		51
112,5	22,00 20,97	2,85 2,85	6,00	3,28	2,60	2	8,58	1,00	161	3850	0,041	33,11	11,39	—	—	31	37	—	—		52
112,5	21,96 20,86	2,85 2,85	2,88	3,08	2,42	2	8,46	1,27	171	3700	0,0462	33	11,40	16,10	10,65	32	38	—	—		53
100	23,74 21,62	2,50 2,50	8,35	3,50	2,25	2	7,22	0,915	170	3450	0,049	35,43	10,60	24,91	7,37	33	39	—	—		54

Zweimotorige Flugzeuge.

Laufende Nummer	See-Flugzeuge Firma Marine-Nr. Art Fabrikbezeichnung Jahr	Motore: Anzahl	Motore: Nennwert des einzelnen	Motore: Firma	Motore: Gesamte effektive Leistung	Benzin: Behälter voll bei Abnahme: l	Benzin: kg	Benzin: Std.	Propeller: Firma	Propeller: Anzahl Druck Zug	Propeller: Durchmesser / Steigung m	Bauzeit: Bestellt am	Bauzeit: Angeliefert am	Bauzeit: Abgenommen am	Leergewicht / Zuladung / Betriebsgew. kg	Flugleistungen: Barometer mm	Bodentemperat. °Cel.	Steigzeiten in Min. für 500 m	800 m	1000 m	1500 m	2000 m	3000 m	Geschwindigkeit in km/Std.: beim Start	Steigen	Horiz.-Flug	Landen	Anlauf in Zeit Sek.	bei Windgeschwindigkeit m/sek.
	1	2	3	4	5	6	7	8	9	10	11	12	13	14	15	16	17	18	19	20	21	22	23	24	25	26	27	28	29
55	801 Gotha 14 A T. 1917	2	220	Benz	449	995 962	716 693	6,2 6	Integral	2 Zug	3,00 1,60	21. VI. 16	16. I. 17	23. II. 17	2634 1912 4546	768	+ 4	5,5	9	11	18	27				133		16	3—4
56	995 Gotha W. D. 11 T. 1917	2	160	Mercedes	356	476 405	343 292	4 3½	Imperial	2 Druck	2,75 1,63	26. X. 16	4. IV. 17	18. V. 17	2159 1412 3561	756	+ 13	6	10	12,5	20			87	108	127		17	5—8
57	679 Gotha W. D. 11 T. 1917	2	160	Mercedes	343	720 472	518 340	6 4	Integral	2 Druck	2,80 1,53	5. II. 16	16. VIII. 16	7. X. 16	2079 1424 3503	747	+ 16	5,5	10	13	21,5					123		14	8—10
58	676 Gotha W. D. 7 G. 1916	2	120	Argus	255	248 240	178 173	2½ 2½	Integral	2 Zug	2,68 1,48	19. II. 16	15. VII 16	20. VII. 16	1364 554 1918	759	+ 20	3,5	6	8	13,5					135		14	1
59	672 Gotha W. D. 7 G. 1916	2	100	Mercedes	215	248 240	178 173	3 3	Integral	2 Zug	2,68 1,48	19. II. 16	5. VII. 16	10. VII. 16	1331 554 1885	758	+ 15	4	7,5	9,5	17,5			78		125		13	0—1
60	120 Gotha Ursinus G. 1916	2	160	Mercedes	333	370 236	266 170	3 2	Integral	2 Zug	2,80 1,70	15. IV. 15	5. I. 16	6. II. 16	1940 612 2552	764	+ 5		6,5	8,5	13	21	45	74	109	137		10	5—6
61	281 Oertz Flugschoner 1917	2	240	Maybach	494	972	700	7	Lorenz	2 Druck	3,20 2,45	26. VIII. 14	16. VIII. 16	. VI. 17	3780 1250 5030														

Zweimotorige Flugzeuge.

Laufende Nummer	Abmessungen: Tragende Fläche: Tragende Fläche qm	obere untere Spannweite m	obere untere Tragdecktiefe m	Ruder: Querruder qm	Höhenruder qm	Seitenruder qm	Schwimmer: Anzahl	größte Länge m	größte Breite m	Gewicht kg	Inhalt l	Gewicht / Inhalt kg/l	Belastung: Tragfläche kg/qm	Motor kg/PS	Metazentrische Höhe für 0°: Querneigung MG m	Längsneigung MlG m	Zeichnung: Nr.	Seite	Stabilitätsblatt: Nr.	Seite	Bemerkungen	Laufende Nummer
	30	31	32	33	34	35	36	37	38	39	40	41	42	43	44	45	46	47	48	49	50	
55	132,5	25,00 25,00	2,93 2,93	4,80	2,20	2,80	2	8,50	1,10	159	4300	0,037	34,30	10,12	—	—	37	43	—	—		55
56	103,4	22,51 21,00	2,50 2,50	5,24	1,90	1,64	2	8,50	1,10	148	3800	0,038	34,44	10,01	—	—	38	44	—	—		56
57	103,4	22,51 21,00	2,50 2,50	5,24	1,90	1,64	2	8,50	1,10	133,5	3800	0,035	33,90	10,13	21,30	15,97	38	44	—	—		57
58	55,5	16,00 14,80	1,85 1,85	4,10	1,76	1,60	2	6,73	0,80	94	2100	0,044	34,56	7,52	13,78	7,95	39	45	—	—		58
59	55,5	16,00 14,80	1,85 1,85	4,10	1,76	1,60	2	6,73	0,80	94	2100	0,044	33,96	8,76	—	—	39	45	—	—		59
60	82	20,10 19,00	2,20 2,20	3,80	2,60	0,72	2	8,50	0,90	140	3200	0,043	31,12	7,67	—	—	40	46	—	—		60
61	162,7	20,00 20,00	2,10 2,18	vorn 5,28 hinten 7,60	5,56	1,90	1 Boot	10,20	3,10	—	—	—	30,80	10,18	—	—	42 und 43	48 49	—	—		61

S. 61

S-98

WYDZIAŁY POLITECHNICZNE KRAKÓW
BIBLIOTEKA GŁÓWNA
II
L. inw. 5394
Druk. U. J. Zam. 356. 10.000.

Biblioteka Politechniki Krakowskiej
100000299043