Ganz geheim!

Abdruck Nr. 89.

ATLAS
deutscher und ausländischer
Seeflugzeuge.

Band II.

Warnemünde 1918.
Seeflugzeug-Versuchs-Kommando.

Biblioteka Politechniki Krakowskiej
100000298535

A 31

Der Reichsverkehrsminister
Abteilung für Luft- und Kraftfahrwesen

XXX
265

Ganz geheim!

Abdruck Nr. 89

Atlas
deutscher und ausländischer
Seeflugzeuge.

Band II.

Warnemünde 1918.
Seeflugzeug-Versuchs-Kommando.

Der Reichsverkehrsminister
für Luft- und Kraftfahrwesen
Abteilung

XXX
265
~~9.46~~
~~F. 7.79.~~

BIBLIOTEKA
KRAKÓW
Politechniczna

II.539874

Akc. Nr. 5121/50

Vorwort.

Die Zeichnungen sind dazu bestimmt, eine Übersicht über die verschiedenen Flugzeugtypen zu erhalten. Die Blätter sind daher alle gleichartig angeordnet und sämtliche Flugzeuge im gleichen Maßstabe dargestellt.

Bei Unstimmigkeiten zwischen den Typenzeichnungen und den Tabellen von Teil III und Teil IV sind die Tabellen maßgebend.

Einteilung.

Teil I.

Zeichnungen der Typenflugzeuge,
" " Schwimmer oder Bootskörper,
" " Steuerungen nach Aufmessungen
durch das S.-V.-K.

Die Zeichnungen sind nach Firmen alphabetisch geordnet, innerhalb der Firmen nach folgenden Gruppen:

1. Einmotorige Flugzeuge,
   a) Einsitzer;
   b) Mehrsitzer;
2. Zweimotorige Flugzeuge;
3. Drei- und mehrmotorige Flugzeuge,

und zwar innerhalb jeder Gruppe nach Gesamtmotorleistungen, mit den höchsten Leistungen beginnend. Bei gleichen Motorleistungen kommen die neuesten Flugzeuge zuerst.

Teil II.

Stabilitätsblätter. In den Kurvenblättern sind die Versuchsergebnisse dargestellt, wie sie an den einzelnen Flugzeugen für die Stabilität auf dem Wasser beim S.-V.-K. gefunden wurden. Die Blätter sind geordnet wie die Gruppen in Teil I. In den einzelnen Gruppen sind die Flugzeuge nach Firmen alphabetisch geordnet, innerhalb der Firmen nach Gesamtmotorleistungen, mit den höchsten Leistungen beginnend. Bei gleichen Motorleistungen kommen die neuesten Flugzeuge zuerst.

Teil III.

Tabellen, in denen die wichtigsten Konstruktionsdaten der in Teil I dargestellten Flugzeuge enthalten sind.

Die Tabellen sind nach den gleichen GesichtspunKten wie Teil II geordnet.

Besondere Erläuterungen sind den einzelnen Teilen vorangestellt.

Teil IV.

Statistische Tabellen, aus denen die Bestellung, Anlieferung und Abnahme der Flugzeuge zu ersehen ist.

Abkürzungen.

B. = Bombenflugzeug;

B. FT. = Bombenflugzeug mit FT.-Geber;

HFT. = FT.-Flugzeug mit Geber und Empfänger;

C. = bewaffnetes zweisitziges Flugzeug mit einem MG.;

C. 2 MG. = bewaffnetes zweisitziges Flugzeug mit einem starren und einem beweglichen MG.;

C. 3 MG. = bewaffnetes zweisitziges Flugzeug mit zwei starren und einem beweglichen MG.;

C. HFT. = bewaffnetes HFT.-Flugzeug (siehe oben);

E. = Einsitzer-Flugboot mit einem oder zwei starren MG.;

ED. = Einsitzer - Schwimmer - Flugzeug mit einem oder zwei starren MG.;

T. = Torpedo-Flugzeug, kann auch zum Bomben- und Minenwerfen gebraucht werden;

G. = Großflugzeug, zwei Motore;

R. = Riesenflugzeug, drei oder mehr Motore mit zusammen mehr als 1000 PS.

Inhaltsverzeichnis

Flugzeuge nach Firmen geordnet.

Deutschland			Motor PS	Motor Firma	Mar.-Nr.	Zeichng. Nr.	Zeichng. S.	Stab.-Bl. Nr.	Stab.-Bl. S.	Tabelle lf. Nr.	Tabelle S.
Albatros	T.	1917	2×150	Benz	847	1	7	—	—	37	81
Brandenburg	E D.	1917	160	Maybach	1554	2	8	—	—	1	75
„	E D.	1917	160	Ob.-Ursel	1078	3	9	1	66	2	75
„	E D.	1918	150	Benz	2258	4	10	2	66	3	75
„	E.	1917	150	Benz	2138	5	11	—	—	4	75
„	E.	1917	150	Benz	1341	6	12	—	—	5	75
„	E.	1918	80	Ob.-Ursel	1552	7	13	—	—	6	75
„	C. 3 MG.	1918	260	Maybach	2208	8	14	—	—	10	77
„	C. 2 MG.	1917	240	Maybach	1470	9	15	—	—	11	77
„	C. FT.	1918	220	Benz	590	10	16	3 u. 4	67	12	77
„	C. 3 MG.	1918	160	Mercedes	2282	11	17	—	—	13	77
„	Steuerung					12	18	—	—	—	—
„	1 MG, 1 MK.	1917	160	Mercedes	1647	13	19	5	68	14	77
„	C. 3 MG.	1918	150	Benz	2204	14	20	—	—	15	77
„	C. 3 MG.	1918	150	Benz	2023	15	21	—	—	16	77
„	C. 2 MG.	1917	150	Benz	2001	16	22	—	—	17	78
„	C. 2 MG.	1917	150	Benz	1413	17	23	—	—	18	78
„	C. 2 MG.	1917	150	Benz	1185	18	24	—	—	19	78
„	T.	1917	2×200	Benz	746	19	25	—	—	38	81
„	T.	1917	2×160	Mercedes	1083	20	26	—	—	39	81
Friedrichshafen	C. 2 MG.	1917	240	Maybach	1472	21	27	—	—	20	78
„	C. HFT.	1917	240	Maybach	117	22	28	—	—	21	78
„	C. 2 MG, HFT.	1918	200	Benz	1822	23	29	6	68	22	78
„	Steuerung					24	30	—	—	—	—
„	C. HFT.	1917	200	Benz	1699	25	31	7	69	23	78
„	C. HFT.	1917	200	Benz	1127	26	32	—	—	24	79
„	B. FT.	1917	200	Benz	1549	27	33	—	—	25	79
„	Schulfl.	1918	150	Benz	3025	28	34	—	—	26	79
„	C. 2 MG.	1917	150	Benz	1583	29	35	8	69	27	79
Gotha	B.	1918	150	Benz	Türk	30	36	—	—	28	79
„	C.	1918	150	Benz	Türk	31	37	—	—	29	79
„	G.	1918	2×200	Benz	1946	32	38	—	—	40	81
„	T.	1918	2×200	Benz	1621	33	39	—	—	41	81
„	Steuerung					34	40	—	—	—	—

Deutschland			Motor PS	Motor Firma	Mar.-Nr.	Zeichng. Nr.	Zeichng. S.	Stab.-Bl. Nr.	Stab.-Bl. S.	Tabelle lf Nr.	Tabelle S.
K. W. W'haven	B.	1918	150	Benz	462	35	41	9	70	30	79
L. F. G.	E D.	1917	160	Mercedes	750	36	42	10	70	7	75
„	B. FT.	1917	150	Benz	1459	37	43	11	71	31	80
L. T. G.	E D.	1918	150	Benz	1518	38	44	12	71	8	76
Oertz	G.	1918	240	Maybach	280	39	45	—	—	32	80
Rumpler	E D.	1917	160	Mercedes	1064	40	46	13	72	9	76
Sablatnig	Schul.	1918	150	Benz	2021	41	47	14	72	33	80
„	H. FT.	1917	150	Benz	1361	42	48	—	—	34	80
Travemünde	C.	1917	220	Mercedes	1150	43	49	15	73	35	80
„	C. HFT.	1918	200	Benz	1971	44	50	16	73	36	80
Zeppelin-Lindau	R.	1918	4×260	Maybach	1431						
Vorderansicht			-		-	45	51	—	—	42	82
Seitenansicht			-		-	46	52	—	—	42	82
Draufsicht			-		-	47	53	—	—	42	82
Spantenriß			-		-	48	54	—	—	42	82
Steuerung			-		-	49	55	—	—	42	82
Steuerungsschema			-		-	50	56	—	—	42	82
Flugzeugwerft Staaken	R.	1918	4×250	Mercedes	1432						
Vorderansicht			-		-	51	57	—	—	43	82
Seitenansicht			-		-	52	58	—	—	43	82
Draufsicht			-		-	53	59	—	—	43	82
Spantenriß			-		-	54	60	—	—	43	82
Steuerung			-		-	55	61	—	—	43	82
Steuerungsschema			-		-	56	62	—	—	43	82
Frankreich											
Flugboot F. B. A.	C. B.					57	63	—	—	—	—
Rußland											
Flugboot	C. B.		130	Salmson		58	64	—	—	—	—

Inhaltsverzeichnis

Flugzeuge nach Firmen geordnet

Inhaltsverzeichnis

Flugzeuge nach Typen geordnet

Deutschland			Motor PS	Motor Firma	Mar.-Nr.	Zeichng. Nr.	Zeichng. S.	Stab.-Bl. Nr.	Stab.-Bl. S.	Tabelle lf. Nr.	Tabelle S.
Einmotorige Flugzeuge											
a) Einsitzer											
Brandenburg	E D.	1917	160	Maybach	1554	2	8	—	—	1	75
„	E D.	1917	160	Ob.-Ursel	1078	3	9	1	66	2	75
„	E D.	1918	150	Benz	2258	4	10	2	66	3	75
„	E.	1917	150	Benz	2138	5	11	—	—	4	75
„	E.	1917	150	Benz	1341	6	12	—	—	5	75
„	E.	1918	80	Ob.-Ursel	1552	7	13	—	—	6	75
L. F. G.	E D.	1917	160	Mercedes	750	36	42	10	70	7	75
L. T. G.	E D.	1918	150	Benz	1518	38	44	12	71	8	76
Rumpler	E D.	1917	160	Mercedes	1064	40	46	13	72	9	76
b) Mehrsitzer											
Brandenburg	C. 3 MG.	1918	260	Maybach	2208	8	14	—	—	10	77
„	C. 2 MG.	1917	240	Maybach	1470	9	15	—	—	11	77
„	C. FT.	1918	220	Benz	590	10	16	3 u. 4	67	12	77
„	C. 3 MG.	1918	160	Mercedes	2282	11	17	—	—	13	77
„	Steuerung		-		-	12	18	—	—	—	—
„	1 MG., 1 MK.	1917	160	Mercedes	1647	13	19	5	68	14	77
„	C. 3 MG.	1918	150	Benz	2204	14	20	—	—	15	77
„	C. 3 MG.	1918	150	Benz	2023	15	21	—	—	16	77
„	C. 2 MG.	1917	150	Benz	2001	16	22	—	—	17	78
„	C. 2 MG.	1917	150	Benz	1413	17	23	—	—	18	78
„	C. 2 MG.	1917	150	Benz	1185	18	24	—	—	19	78
Friedrichshafen	C. 2 MG.	1917	240	Maybach	1472	21	27	—	—	20	78
„	C. HFT.	1917	240	Maybach	117	22	28	—	—	21	78
„	C. 2 MG., HFT.	1918	200	Benz	1822	23	29	6	68	22	78
„	Steuerung		-		-	24	30	—	—	—	—
„	C. HFT.	1917	200	Benz	1699	25	31	7	69	23	78
„	C. HFT.	1917	200	Benz	1127	26	32	—	—	24	79
„	B. FT.	1917	200	Benz	1549	27	33	—	—	25	79
„	Schulfl.	1918	150	Benz	3025	28	34	—	—	26	79
„	C. 2 MG.	1917	150	Benz	1583	29	35	8	69	27	79
Gotha	B.	1918	150	Benz	Türk	30	36	—	—	28	79
„	C.	1918	150	Benz	Türk	31	37	—	—	29	79
K. W. W'haven	B.	1918	150	Benz	462	35	41	9	70	30	79
L. F. G.	B. FT.	1917	150	Benz	1459	37	43	11	71	31	80
Oertz	G.	1918	240	Maybach	280	39	45	—	—	32	80
Sablatnig	Schulfl.	1918	150	Benz	2021	41	47	14	72	33	80
„	HFT.	1917	150	Benz	1361	42	48	—	—	34	80
Travemünde	C.	1917	220	Mercedes	1150	43	49	15	73	35	80
„	C. HFT.	1918	200	Benz	1971	44	50	16	73	36	80
Zweimotorige Flugzeuge											
Albatros	T.	1917	2×150	Benz	847	1	7	—	—	37	81
Brandenburg	T.	1917	2×200	Benz	746	19	25	—	—	38	81
„	T.	1917	2×160	Mercedes	1083	20	26	—	—	39	81
Gotha	G.	1918	2×200	Benz	1946	32	38	—	—	40	81
„	T.	1918	2×200	Benz	1621	33	39	—	—	41	81
„	Steuerung		-		-	34	40	—	—	—	—
Drei- und mehrmotorige Flugzeuge											
Zeppelin-Lindau	R.	1918	4×260	Maybach	1431						
Vorderansicht			-		-	45	51	—	—	42	82
Seitenansicht			-		-	46	52	—	—	42	82
Draufsicht			-		-	47	53	—	—	42	82
Spantenriß			-		-	48	54	—	—	42	82
Steuerung			-		-	49	55	—	—	42	82
Steuerungsschema			-		-	50	56	—	—	42	82
Flugzeugwerft Staaken	R.	1918	4×250	Mercedes	1432						
Vorderansicht			-		-	51	57	—	—	43	82
Seitenansicht			-		-	52	58	—	—	43	82
Draufsicht			-		-	53	59	—	—	43	82
Spantenriß			-		-	54	60	—	—	43	82
Steuerung			-		-	55	61	—	—	43	82
Steuerungsschema			-		-	56	62	—	—	43	82

Inhaltsverzeichnis

Flugzeuge nach Typen geordnet

Typenzeichnungen.

Zeichnungen der Typenflugzeuge, aufgenommen beim Seeflugzeug-Versuchs-Kommando nach erfolgten Abnahmeflügen.

Die Zeichnungen sind nach Firmen alphabetisch geordnet, innerhalb der Firmen nach folgenden Gruppen:

1. Einmotorige Flugzeuge,
   a) Einsitzer;
   b) Mehrsitzer;
2. Zweimotorige Flugzeuge;
3. Drei- und mehrmotorige Flugzeuge

und zwar innerhalb jeder Gruppe nach Gesamtmotorleistungen, mit den höchsten Leistungen beginnend. Bei gleichen Motorleistungen kommen die neuesten Flugzeuge zuerst.

Zeichnung Nr. 1.

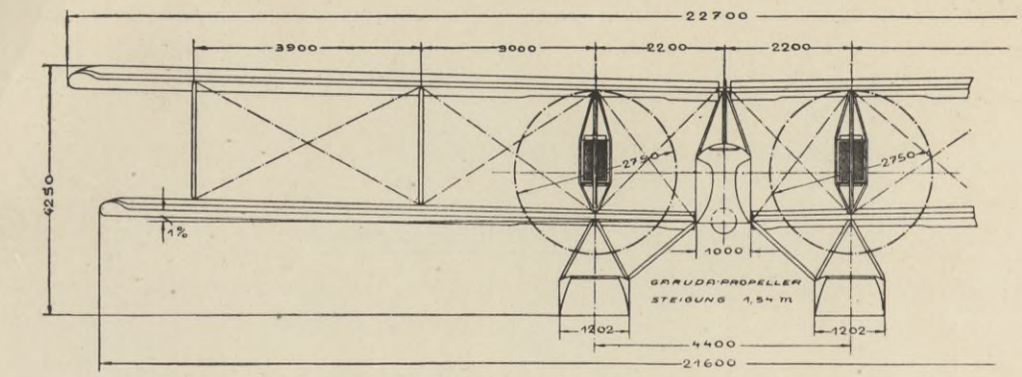

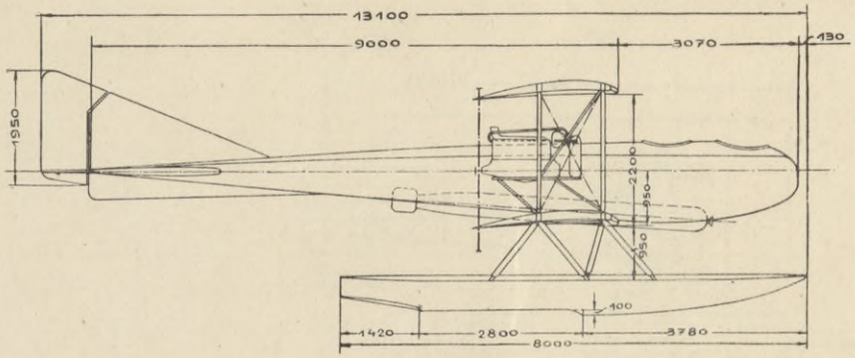

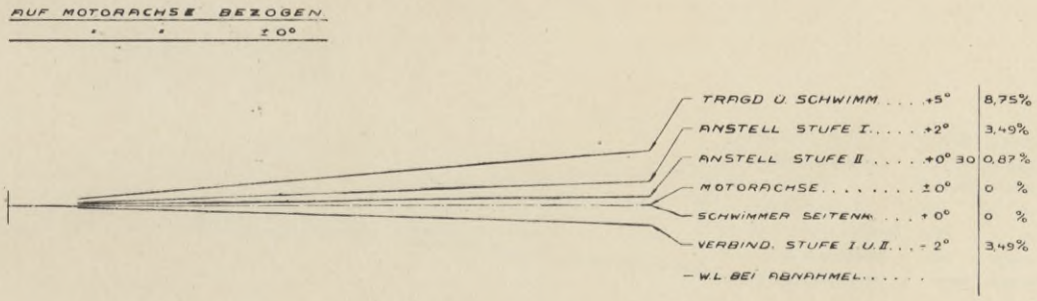

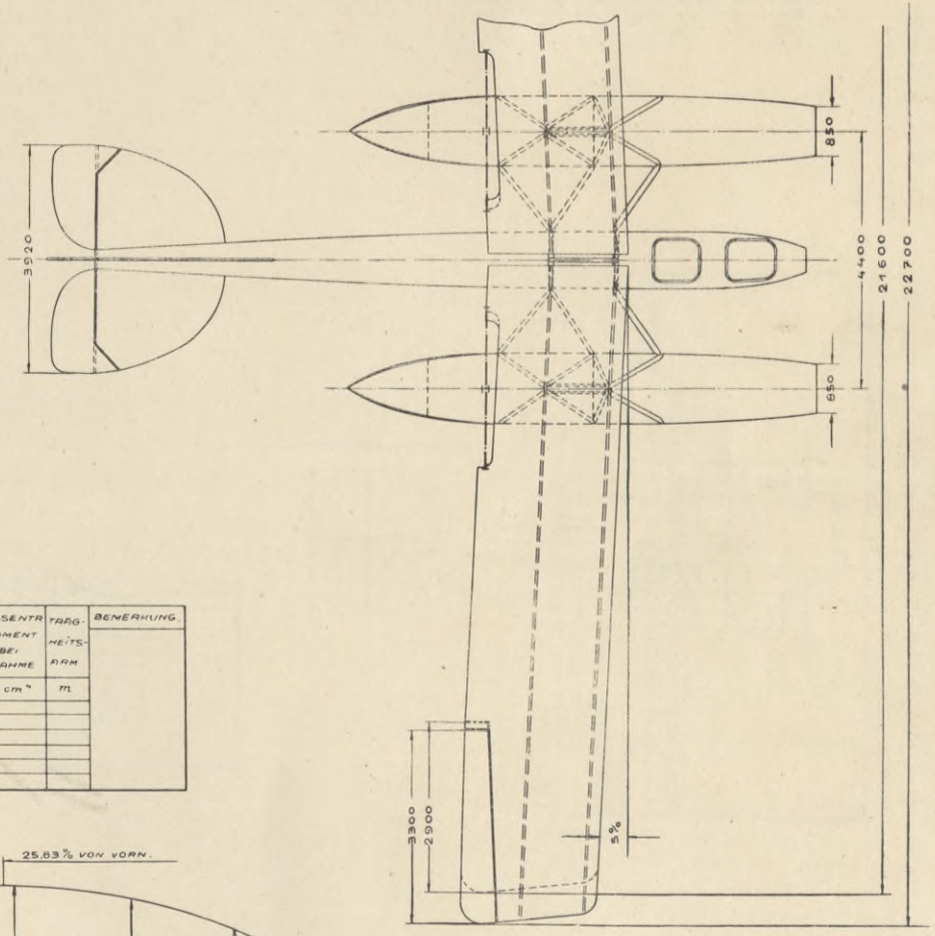

ALBATROS TYPE: W. 5.

MARINE Nº 845, 846, 847, 848, 849.

MAR. Nº.	MOTOR	EIN-RICH-TUNG	AUFTR. ANGEL. ABGEL.	BETR. STOFFE VOLL ABNAHME			LEERGEW. ZULADUNG ABNAHME	STEIGZEITEN		BARO-METER BODEN TEMP	GESCHWINDG. START STEIG	HORIZ. LANDG.	ANLAUF WIND	TRAGFL. MIT QUERRUD.	BELASTUNG G/F	G/PS$_e$	QUERRUD. HÖHENRUD. SEITENRUD.	MITTL. SPANNW. SCHWIM. ENTFERN.	SCHWIMMER GEWICHT INHALT	GEW./JNH.	METACENTR. HÖHE MG	M$_1$G	MASSENTR. MOMENT BEI ABNAHME	TRÄG-HEITS-ARM	BEMERKUNG
				l	Kg	STD	Kg	500 / 800 / 1000 m/MIN	1500 / 2000 / 3000 m/MIN	mm GRAD	Km/STD	Km/STD	SEK m/SEK	qm	Kg/qm	Kg/PS$_e$	qm	m	Kg / l	Kg/l	m	m	Kg cm²	m	
847	BENZ 2 x 150 325,2	T N.G.	25.VII.16 25.III.17 27.VII.17	454 430	326 310	4 4	2263 1402 3665	8,2 14,7 20		758 +19°	80 103	138	20 1+2	100	36,65	11,25	6,12 2,10 1,44	22,15 4,4	180 3650	0,048					

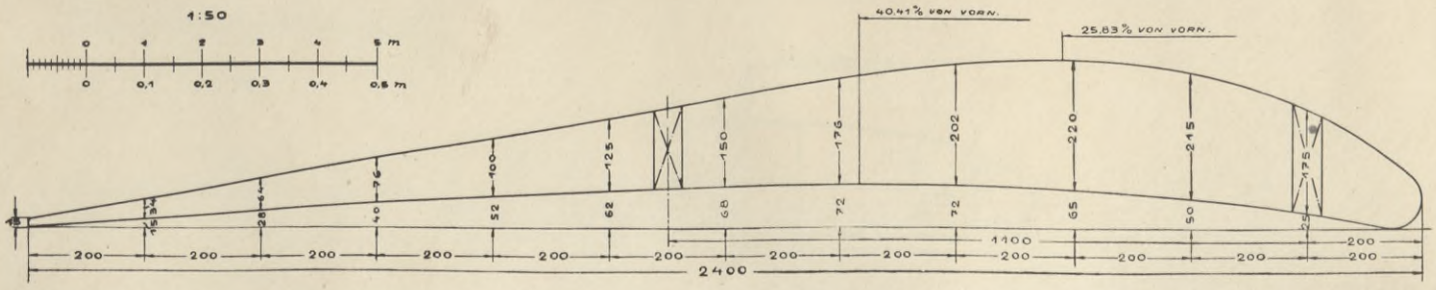

See-Flugzeug-Versuchs-Kommando.
Marine-Baumeister.

Zeichnung Nr. 2.

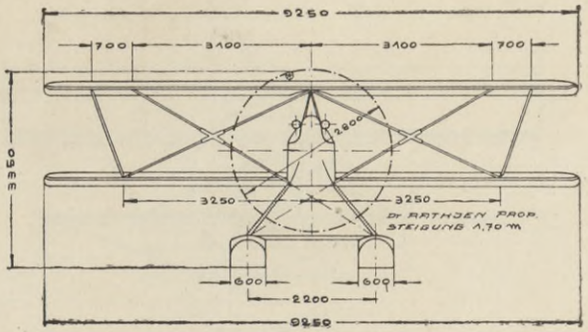

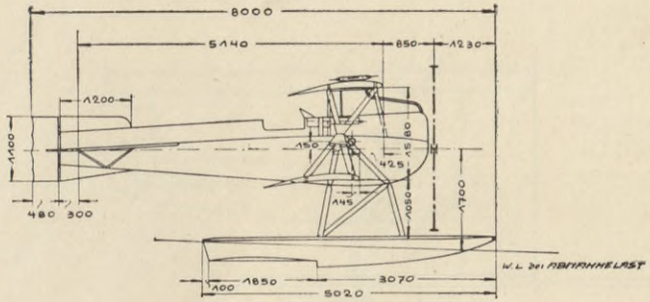

AUF MOTORACHE BEZOGEN
" " ± 0°

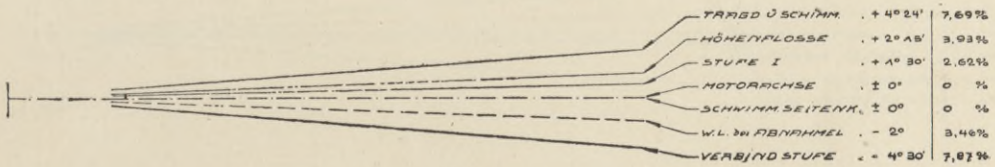

BRANDENBURG TYPE: KDW

MARINE № 1554 ÷ 1573

NAR №	MOTOR	EIN-RICH-TUNG	RUPTA	BETASTOFFE VOLL			LEERGEW	STEIGZEITEN		BARO-METER	GESCHWIND		DALRUF	TRAGFL	BELASTUNG		QUERAUD	MITTL. DRAYNA	SCHWIMMER		METACENTR. HÖHE		MASSENTR. MOMENT bei ABNAHME	TRÄB-HEITS-RAM	BEMERKUNG
			ANGEL				ZULADG	800	1500	BODEN	START	NORIZ		MIT	G	G	HÖHENRUD	SCHWIM	BEWCKF	BEW	MG	M.B			
			ABGEL	ABNAHME			ABNAHME	1000	3000	TEMP	STEIG	LAUFDG	WIND	QUERAUD.	F	P56	SEITENRUD	ENTFER.	JNHALT	JNH.					
				l	kg	STD	kg	m/MIN.	m/MIN.	m/m GRAD	Km/STD	Km/STD	SEM m/SEK	qm	kg/qm	kg/PS	qm	m	kg/l	kg/l	m	m	kg.km²	m	
	BENZIN/BRENNPA																								
1554	NAYBRA		13 6.17	160	114	2½	940		9.5	748			13	28	43,4	7.58	1,74	0,25	70	0,07	6.33	3,64			
	160	2 MG	25 9.17				270	4,5	14,9								1,10	2,20	1000						
	160		5.10.17	120	86	2	1210	5,9	21.0	+11°			5-7				0,53								

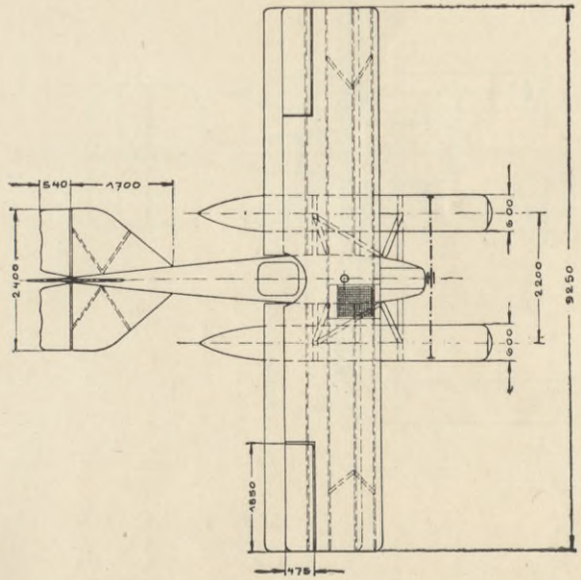

1:50

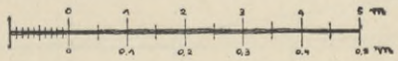

1:5

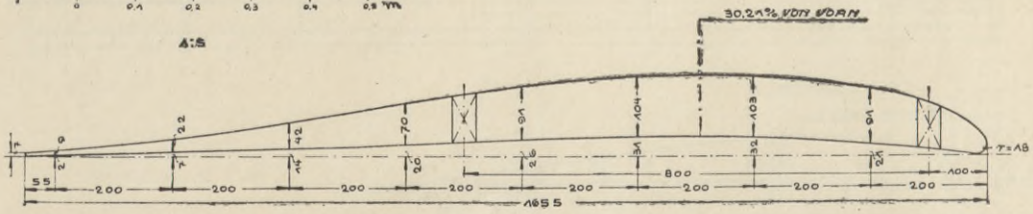

See-Flugzeug-Versuchs-Kommando.
Meeren
Marine-Baumeister.

Tabelle siehe Seite 75; lfd. Nr. 2.
Stabilitätsblatt siehe Seite 66; Nr. 1.

Zeichnung Nr. 3.

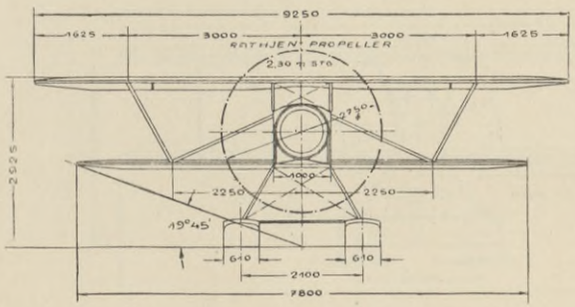

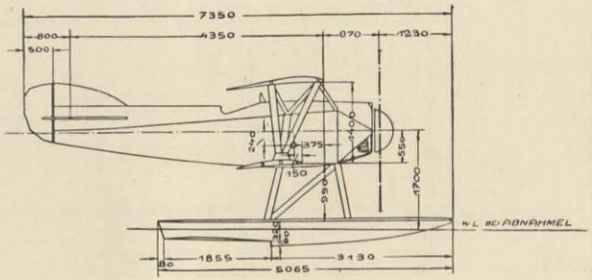

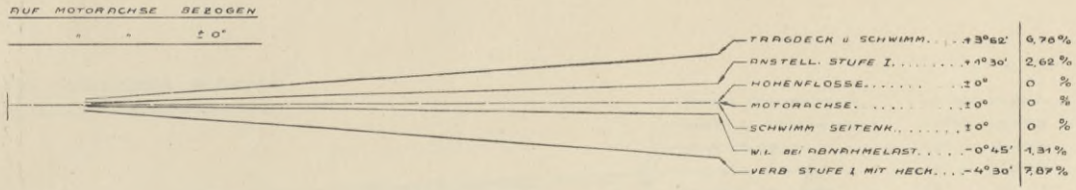

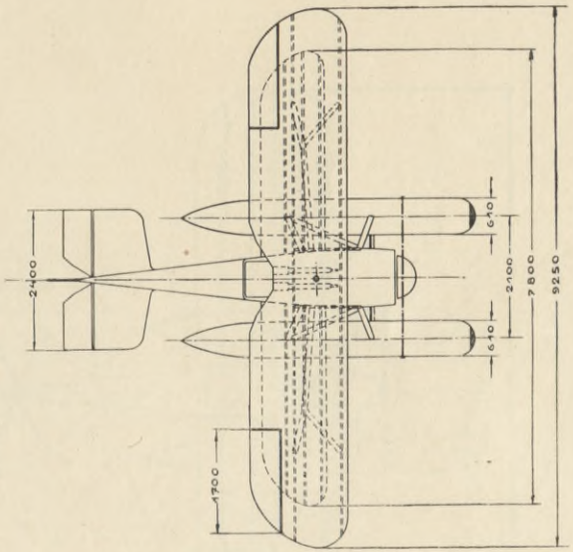

BRANDENBURG, TYPE: W. 16

MARINE № 1077, 1078, 1079.

MAR. №	MOTOR	E·N RICHTUNG	FLUGTA ANGEL	BETR. STOFFE VOLL ABNAHME			LEERGEW. EULADE ABNAHME	STEIGZEITEN 500 / 800 / 1000	STEIGZEITEN 1500 / 2000 / 3000	BARO-METER BODEN TEMP	GESCHWIND. START STEIG.	GESCHWIND. HORIZ. LAND.	ANLAUF WIND	TRAGFL. MIT QUERRUD.	BELASTUNG $\frac{G}{F}$	BELASTUNG $\frac{G}{PS_e}$	QUERRUD HÖHENRUD. SEITENRUD.	MITTL. SPANNW. SCHWIM-ENTFERN.	SCHWIMMER GEWICHT INHALT	SCHWIMMER GEW. / INH.	METACENTR. HÖHE MG	METACENTR. HÖHE M/G	MASSENTR. MOMENT BEI ABNAHME	TRÄGHEITS ARM.	BEMERKUNG. UNTERE FLÄCHEN AUS SPERRHOLZ.
	BENNERT BRENS PS			l	kg	STD	kg	m/MIN	m/MIN	mm GRAD	km/STD	km/STD	SEK m/SEK	qm	kg/qm	kg/PSe	qm	m	kg/l	kg/l	m	m	kgcm²	m	
1078	0-URGEL		17 1116	173	122,5	2	636	3,9	8,2	768	-	170	10	21,35	42	5,46	1,45	8,525	47,5	0,057	4,65	5,50			
	160	2MG	9 117	120	86	1½	260	-	12,6	+11	-	-	0-1				1,00	2,10	82,5						
	173,6		22 317				896	5,0	27,0								0,40								

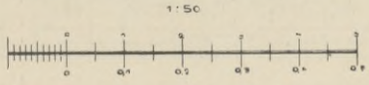

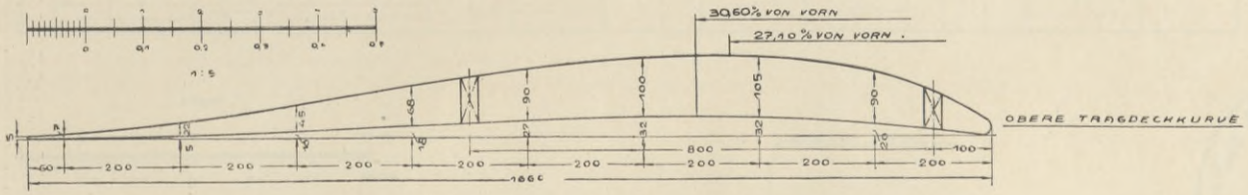
30,60% VON VORN
27,10% VON VORN
OBERE TRAGDECKKURVE
5
8
15
15
15

BIBLIOTEKA
KRAKÓW
Politechniczna

Tabelle siehe Seite 75; lfd. Nr. 3.
Stabilitätsblatt siehe Seite 66; Nr. 2.

Zeichnung Nr. 4.

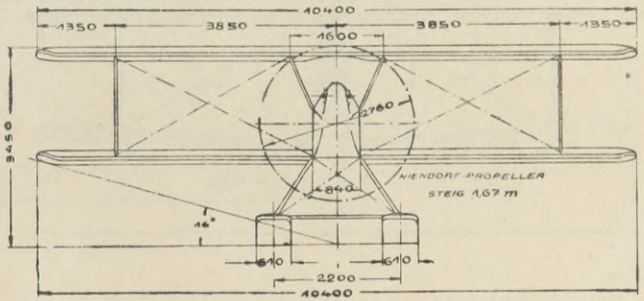

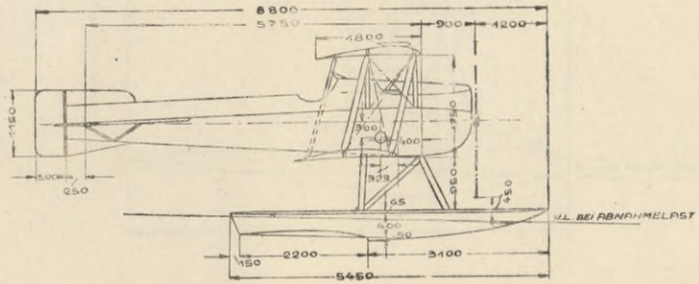

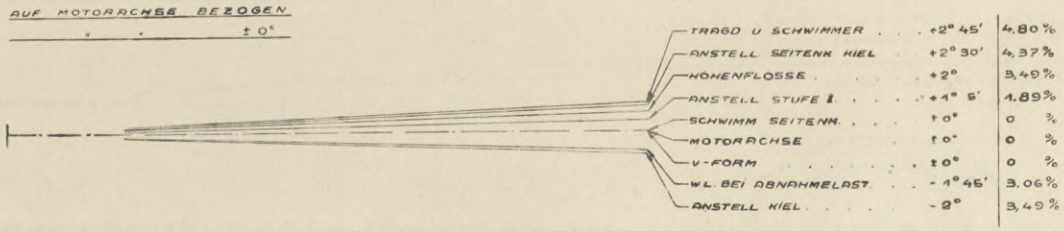

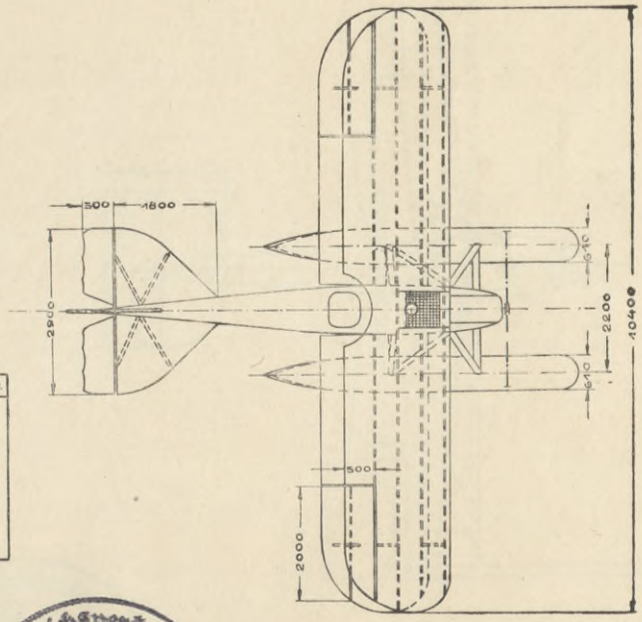

BRANDENBURG. TYPE: W.25.

MARINE No 2258.

MARINE No	MOTOR	EINRICHTUNG	AUFTR. ANGEL. ABGEL.	BETR. STOFFE VOLL ABNAHME			ZULADG ABNAHME	LEERGEW	STEIGZEITEN 500 / 800 / 1000	STEIGZEITEN 1500 / 2000 / 3000	BAROMETER BODEN TEMP	GESCHWIND. START STEIG.	GESCHWIND. HORIZ. LANDG.	ANLAUF WIND	TRAGFL. MIT QUERRUD	BELASTUNG G/F	BELASTUNG G/PS	QUERRUD HÖHENRUD SEITENRUD	MITTL. SPANNW. SCHWIMM. ENTFERN.	SCHWIMMER GEWICHT INHALT	SCHWIMMER GEW. JNH	METACENTR. HÖHE MG	METACENTR. HÖHE MfG	MASSENTR. MOMENT BEI ABNAHME	TRÄGHEITS ARM	BEMERKUNG.
	NENNWERT BREMS PS			d	Kg	STD	Kg		m/MIN	m/MIN	mm GRAD TEMP	Km/STD STEIG.	Km/STD LANDG.	SEK m SEK	qm	Kg/qm	Kg/PS	qm	m	Kg	Kg/l	m	m	Kg cm²	m	
	BENZ	£	15 517	165	118	2 1/2	912				755		160	9				1,80	10,40	61						
2258	150	2MG	2710 17				270	4,7							30,53	38,7	7,24	1,20			0,053	3,08	4,35			
	163,5		20 116	130	93	1 3/4	1182	6,5			+1°			9				0,55	2,20	1150						

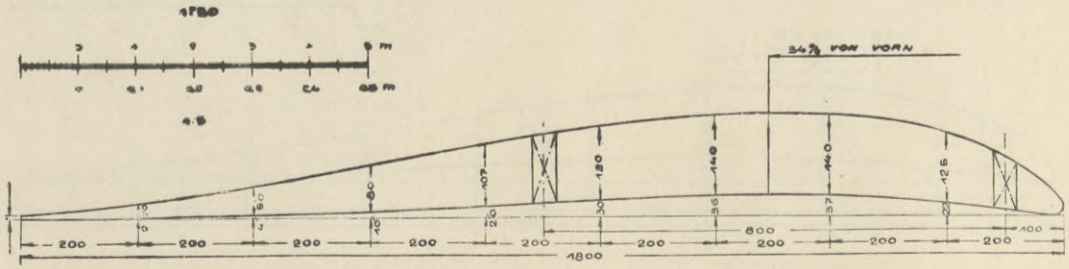

Der Reichswertschätzer für Luft- und Kraftfahrwesen
Abteilung

Warnemünde, d. 19. IX. 1918
See-Flugzeug-Versuchs-Kommando.
Meesen
Marine-Baumeister

BIBLIOTEKA
KRAKÓW
Politechniczna

Zeichnung Nr. 5.

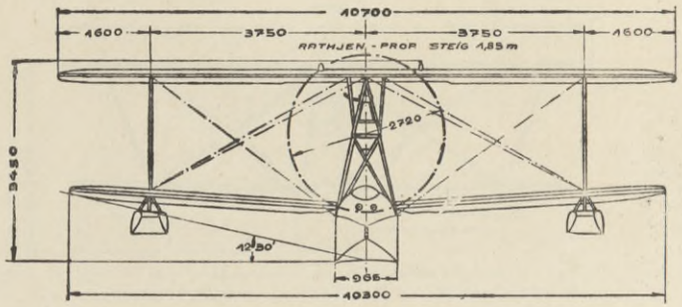

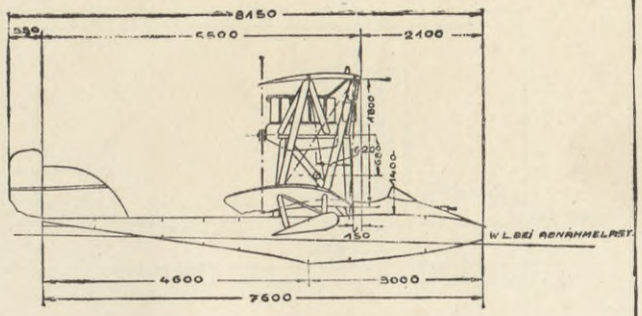

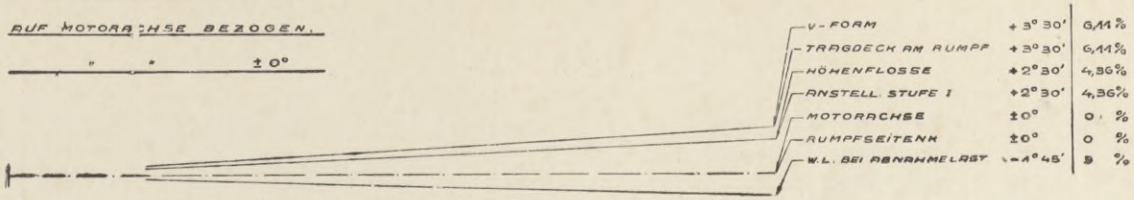

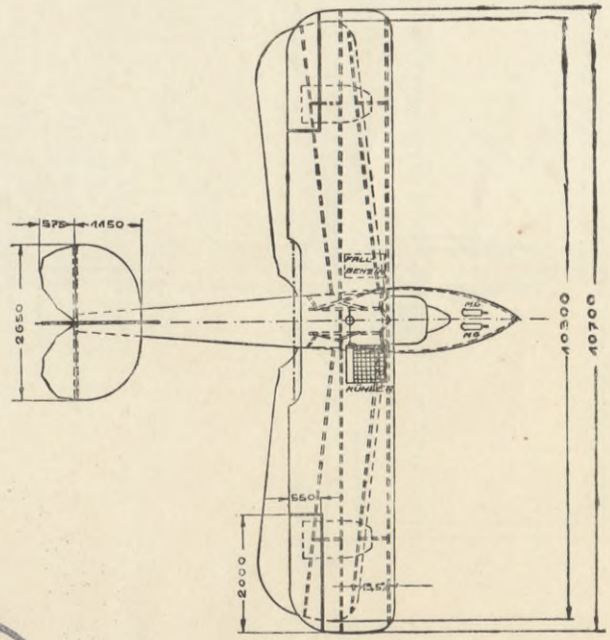

BRANDENBURG FLUGBOOT TYPE: W18.

MARINE № 2138.

MÄR-№	MOTOR	EIN-RICH-TUNG	AUFTR. ANGEL ABGEL	BETR. STOFFE VOLL ABNAHME			LEERGEW. ZULAOG. ABNAHME	STEIGZEITEN		BARO-METER BODEN TEMP	GESCHWIND. START STEIG.	GESCHWIND. HORIZ. LANDG.	ANLAUF WIND	TRAGFL. MIT QUERRUD	BELASTUNG G/F	BELASTUNG G/PS_e	QUERRUD. HÖHENRUD. SEITENRUD	MITTL. SPANNW. SCHWIMM. ENTFERN.	SCHWIMMER GEWICHT INHALT	SCHWIMMER GEW. JNH.	METACENTR. HÖHE MG.	METACENTR. HÖHE MeG	MASSENTR. MOMENT BEI ABNAHME	TRÄG-HEITS-ARM.	BEMERKUNG.
				l	kg	STD	kg	500 / 1000 m/MIN	800 / 1500 / 2000 / 3000 m/MIN	mm GRAD	km/STD	km/STD	SEK. m/SEK.	qm	kg/qm	kg/PS_e	qm	m	kg/l	kg/l	m	m	kg cm²	m	
2138	BENZ 150	2 MG	2.4.17	180	129	3	875	—	8,1	752	—	160	5	54,36	33,40	7,05	1,90	10,45	117	0,045	4,82	10,85			
			15/10 17				270	3,9	11,2								1,08								
	162,2		24/10 17	120	86	1¾	1145	5	23,4	+9	—	—	8-12				0,57	—	2450						

1:50

0 1 2 3 4 5 m

0 0,1 0,2 0,3 0,4 0,5 m

1:5

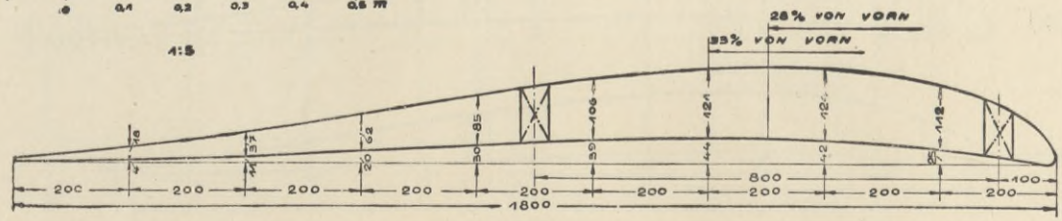

Der Reichsverkehrsminister für Luft- und Kraftfahrwesen Abteilung

Warnemünde, d. 12. II. 1918
See-Flugzeug-Versuchs-Kommando.
Marine-Baumeister.

BIBLIOTEKA
KRAKÓW
Politechniczna

Tabelle siehe Seite 75; lfd. Nr. 5.
Stabilitätsblatt siehe Seite —; Nr. —.

Zeichnung Nr. 6.

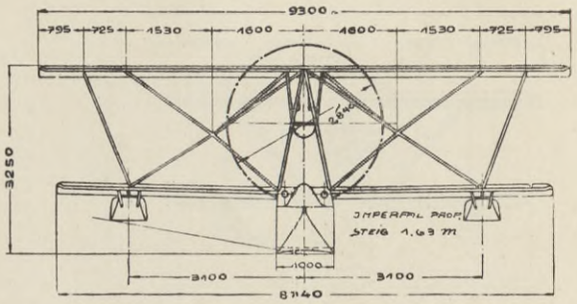

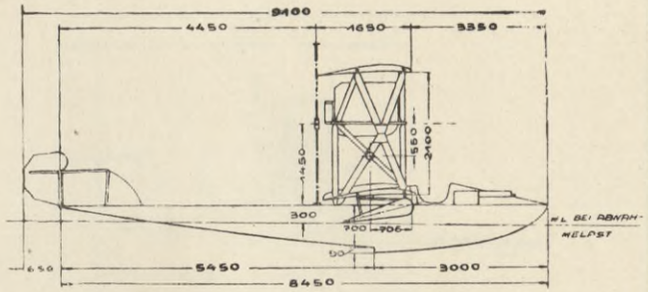

AUF MOTORACHSE BEZOGEN
" " ± 0°

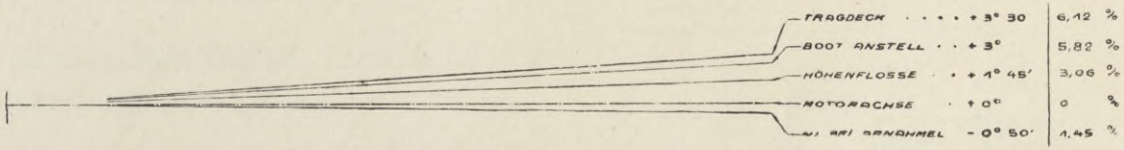

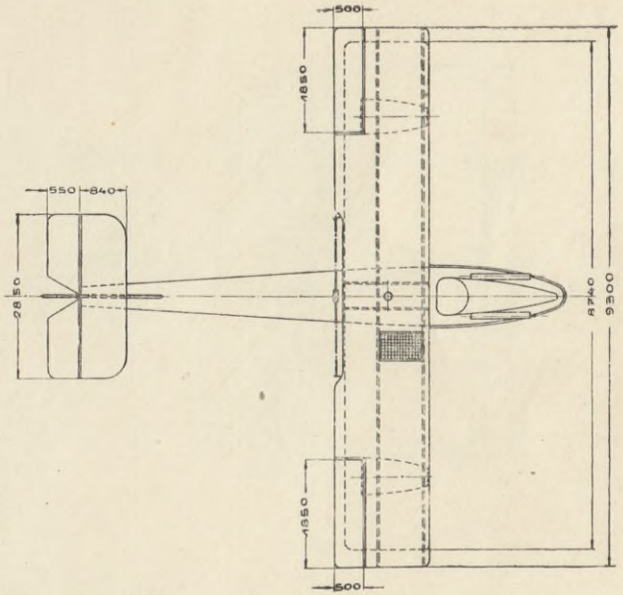

BRANDENBURG. FLUGBOOT TYPE CC.

MARINE Nº 1341.

MARINE Nº	MOTOR	EINRICHTUNG	AUFTRIEBSWINKEL ABGEL.	BETRIEBSSTOFFE VOLL ABNAHME l	Kg	STD	LEERGEW. ZULADG. ABNAHME Kg	STEIGZEITEN 500 / 1000 m/MIN	1500 / 3000 m/MIN	BAROMETER BODEN TEMP. mm GRAD	GESCHWIND. START STEIG Km/STD	HORIZ. LANDG. Km/STD	ANLAUF WIND SEK/SEK m	TRAGFL. MIT QUERRUD qm	BELASTUNG G/F Kg/qm	G/PS$_e$ Kg/PS$_e$	QUERRUD HÖHENRUD SEITENRUD qm	MITTL. SPANNW. SCHWIMM. ENTFERN. m	BOOT GEWICHT INHALT Kg/l	GEW. INH. Kg/l	METACENTRH. HÖHE MG m	M/LG m	MASSENTRH. MOMENT BEI ABNAHME Kgcm²	TRAGHEITSRAM m	BEMERKUNG
	NENNWERT BREMSPS																								
1341	BENZ 150	E 2MG	2.2.17	100	120	3 1/2	843		11	754		158	15	26,50	44,00	6,67	1,85	9,07	102	0,039	—	—			
			15.6.17				270	5,5	10,5								1,24								
	162,9		19.6.17	120	86	1 3/4	1083	6,5		+21			0-1				0,62		2600						

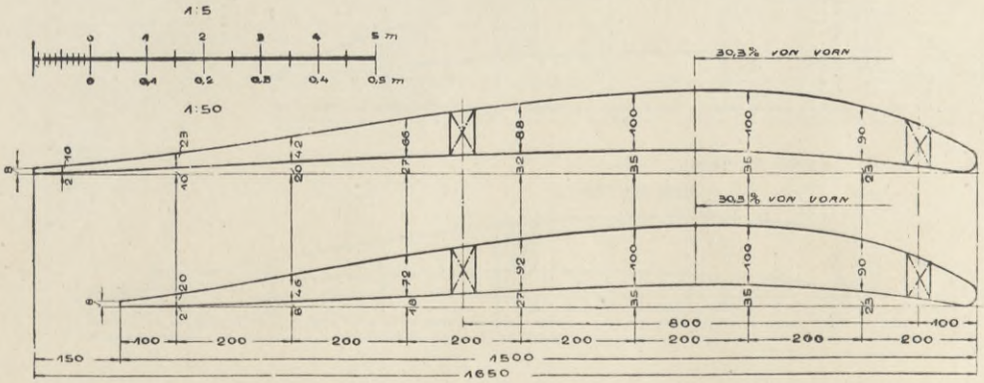

Warnemünde, d. 19. 12. 1918
See-Flugzeug-Versuchs-Kommando.
Marine-Baumeister

BIBLIOTEKA
KRAKÓW
Politechniczna

Tabelle siehe Seite 75; lfd. Nr. 6.
Stabilitätsblatt siehe Seite —; Nr. —.

Zeichnung Nr. 7.

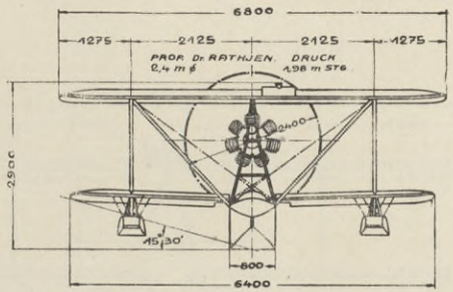

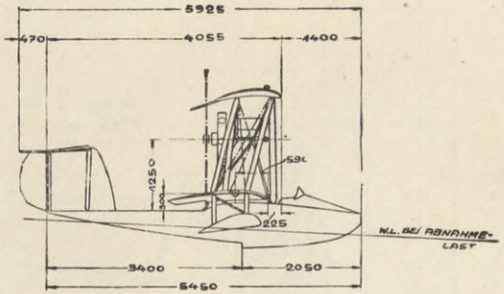

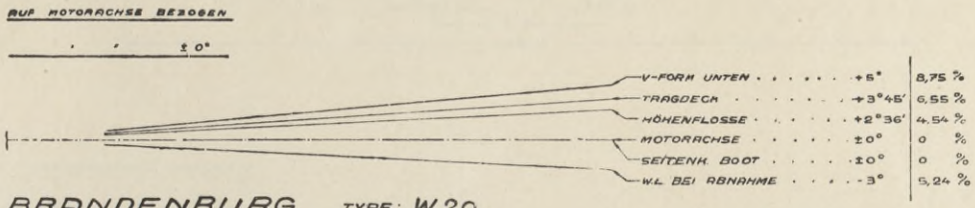

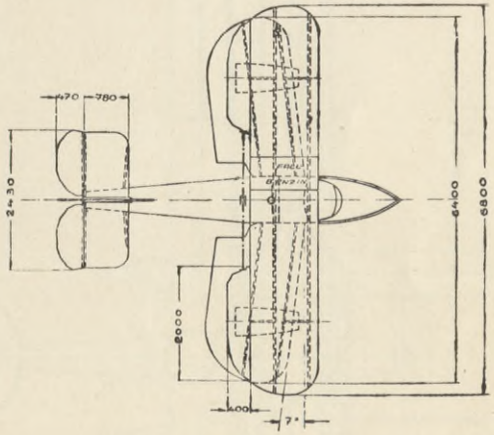

BRANDENBURG. TYPE: W.20.

MARINE № 1551 ÷ 1553.

MARINE №	MOTOR	EINRICHTUNG	AUFTR. ABGEL.	BETR.STOFFE VOLL ABNAHME ℓ	Kg	STD	LEERGEW. ZULADE ABNAHME Kg	STEIGZEITEN 500 / 1000 m/MIN	1500 / 2000 / 3000 m/MIN	BARO-METER BODEN TEMP mm GRAD	BESCHWIND. START STEIG. Km/STD	HORIZ. LANDG. Km/STD	ANLAUF WIND SEK/m/SEK	TRAGFL. MIT QUERRUD. qm	BELASTUNG G/F Kg/qm	G/PS Kg/PS	QUERRUD. HÖHENRUD. SEITENRUD qm	MITTL. SPANNW. SCHWIMM. ENTFERN. m	SCHWIMMER GEWICHT INHALT Kg/ℓ	GEW. JNH. Kg/ℓ	METACENTR. HÖHE MG m	MG m	MASSENTR. MOMENT BEI ABNAHME Kgcm²	TRÄGHEITS-ARM m	BEMERKUNG.
	NENNWERT BREMS PS																								
1552	OB URSEL	-	30.4.17	53	38	1¾	395			768			15	15,82	37,10	7,08	1,250	6,60	67	0,038	-0,463	12,179			
	80	-	9.3.18				472	11,4									0,640								
	80	-	12.3.18	54	38	1¾	567	14,9		+3			5÷6				0,375	-	1750						

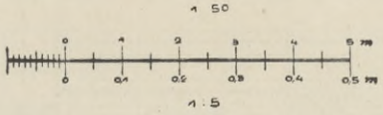

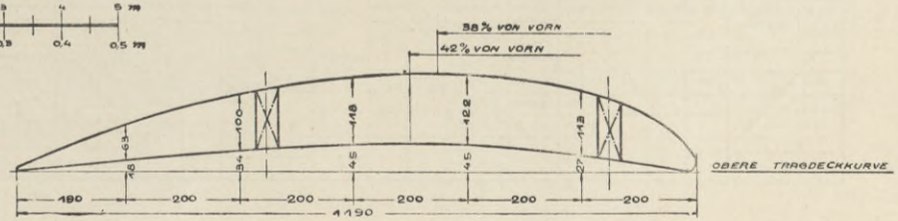

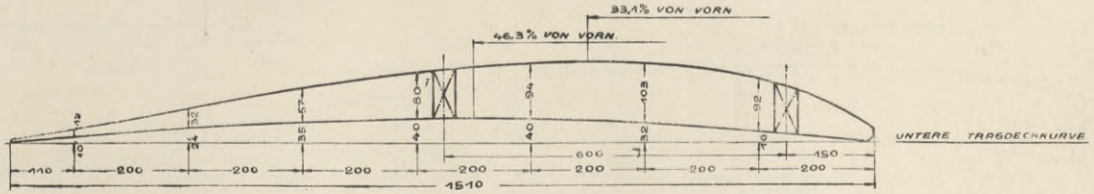

Warnemünde d. 22 Januar 19 16
See-Flugzeug-Versuchs-Kommando
Meyer
Abt.-Bauwerkstätten

BIBLIOTEKA
KRAKÓW
Politechniczna

Tabelle siehe Seite 77; lfd. Nr. 10.
Stabilitätsblatt siehe Seite —; Nr. —.

Zeichnung Nr. 8.

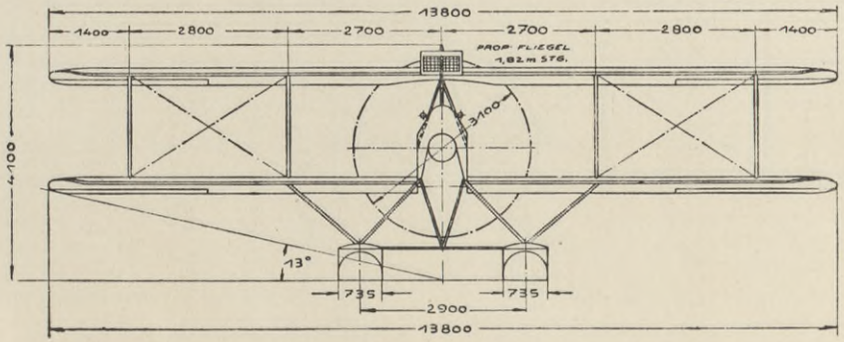

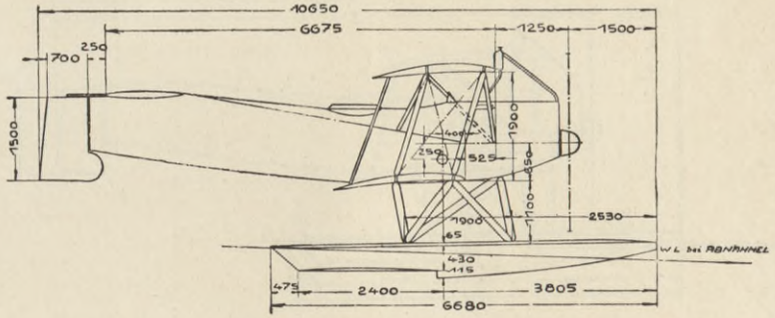

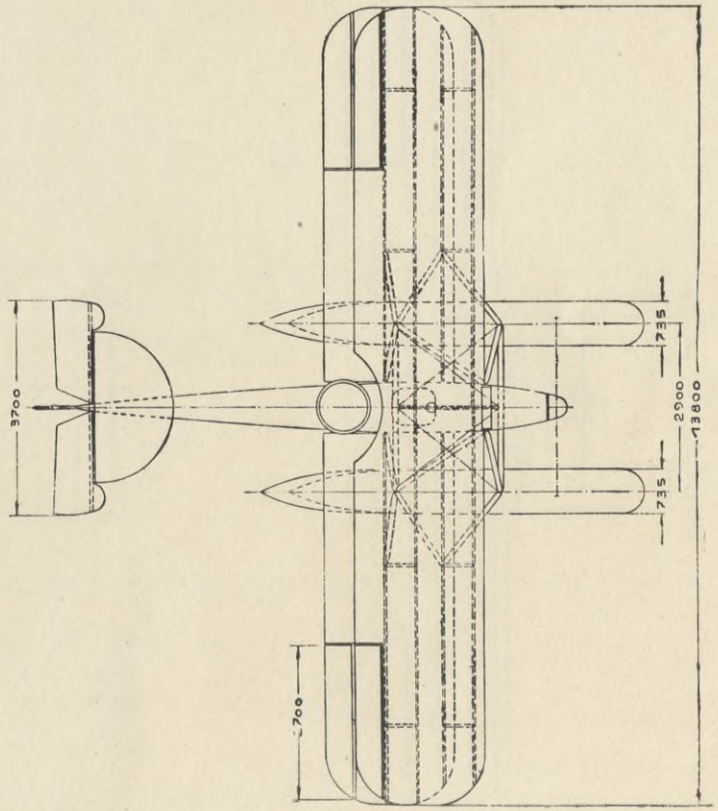

AUF MOTORACHSE BEZOGEN

±0°

TRAGDECK Ü'SCHWIMMER	+4°30	7,87%
ANSTEL STUFE I	+2°30	4,37%
SCHWIMMER SEITENM.	+0°30'	0,87%
MOTORACHSE	±0°	0 %
HÖHENFLOSSE	±0°	0 %
ANSTEL STUFE II	-0°30'	0,87%
W.L. bei ABNAHMELAST	-2°	3,49%
VERBINDUNGSSTUFE I u. II	-3°15	5,68%

BRANDENBURG TYPE W 19

MARINE Nº 2208

MARINE Nº	MOTOR	EIN-RICHTUNG	RUFTA ANGEL ABGEL	BETA STOFFE VOLL ABNAHME I	Kg	STD	LEERGEW ZULADG ABNAHME Kg	STEIGZEITEN 500 / 1000 m/min	1500 / 2000 / 3000 m/min	BARO-METER BODEN TEMP m/m GRAD	GESCHWIND STRAT STEIG Km/STD	HORIZ LANDG m/STD	BALAUF WIND SEM m/SEK	TRAGFL MIT QUERAUD qm	BELASTUNG G/F kg/qm	G/PS kg/PS	QUERAUD HÖHEN-RUD SEIT-RUD qm	MITTL SPANN HÖHENFLOSS HELFL m	SCHWIMMER GEWIENT INHALT kg/l	GEW STÄRK kg/l	METACENTR HÖHE MG m	MG-B m	MASSENTR MOMENT BEI ABNAHME kg/cm²	TRÄG-HEITS-RAD m
	NENNWERT BREMS PS																							
2208	MAYBACH	C	3 11 17	440	308	5 ¼	1435		13,8	762	78	150,5	14	57,80	36,2	8,00	5,00	13,80	109,25	0,059	0,11	0,89		
	260	BMW	3 4 18	350	245	4 ¼	663	6,7	18,0	+7°	118	75	7-8				2,27 / 1,25	2,5 / —	2,90	1850				
	230		6 4 18				2008	8,4	23															

1:50

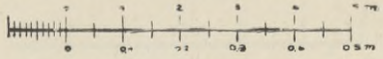

1:5

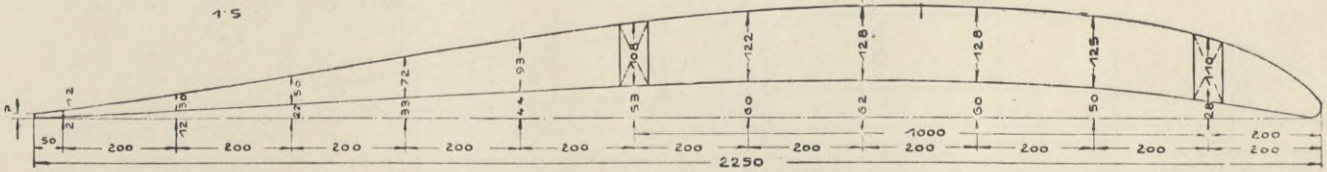

Warnemünde, d. 22 Juni 1918
See-Flugzeug-Versuchs-Kommando.
Marine-Baumeister

BIBLIOTEKA
KRAKÓW
Politechniczna

Zeichnung Nr. 9.

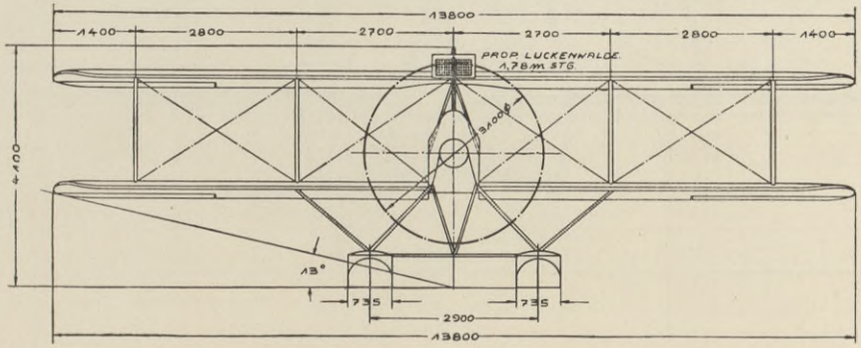

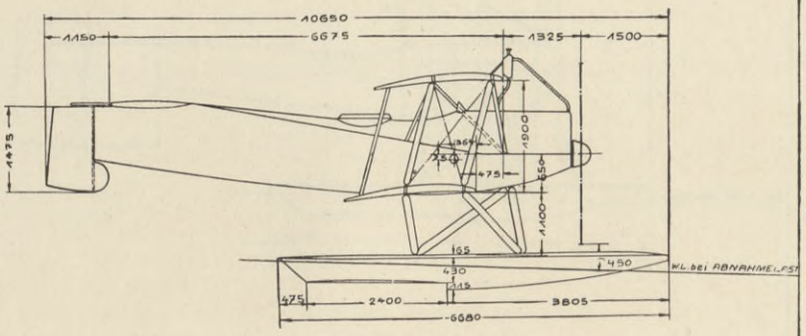

AUF MOTORACHSE BEZOGEN.

" " ±0°

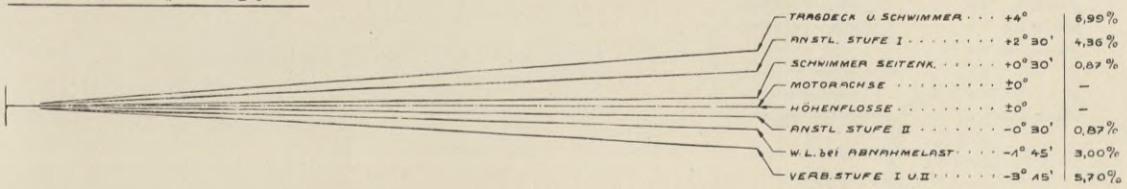

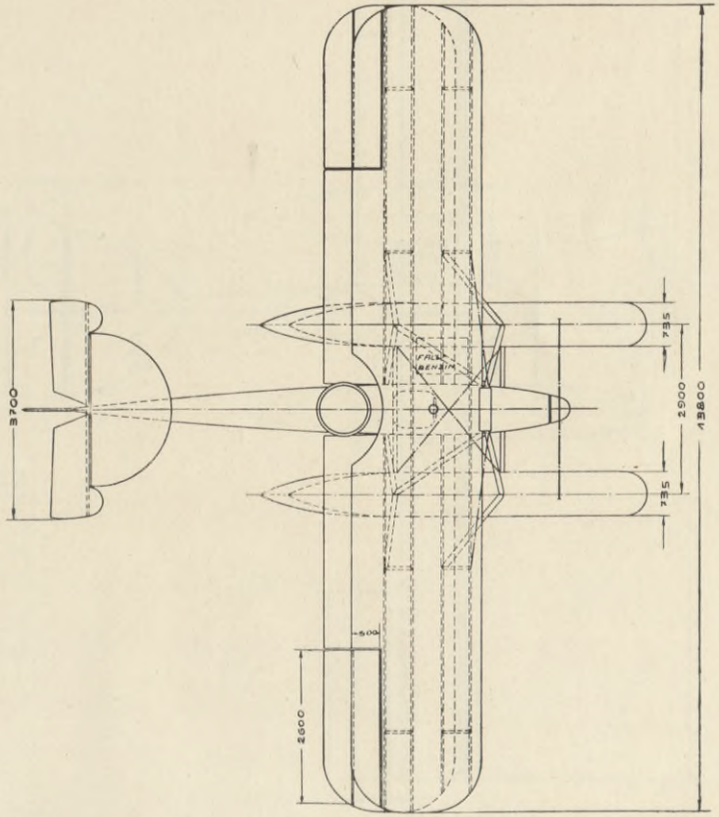

BRANDENBURG TYPE: W.19
MARINE No 1470

MAR. No	MOTOR	EIN-RICHTUNG	AUFTA. ANGEL. ABGEL.	BETR. STOFFE VOLL ABNAHME			LEERGEW ZULADG. ABNAHME	STIGZEITEN		BARO-METER BODEN TEMP.	GESCHWIND. STARTS	GESCHWIND. STEIG.	GESCHWIND. LANDG.	ANLAUF WIND	TRAGFL. MIT QUERRUD	BELASTUNG G/F	BELASTUNG G/PSe	QUERRUD. HÖHENRUD. SEITENRUD.	MITTL. SPANNW. SCHWIM. ENTFERN.	SCHWIMMER GEWICHT INHALT	SCHWIMMER GEW. INH	METACENTR. HÖHE MG	METACENTR. HÖHE MLG	MASSENTR. MOMENT bei ABNAHME	TRÄGHEITS-ARM
								500 / 1000	1500 / 3000																
								800 / 1000	2000 / 3000																
	HERNWERT BREMS PS			l	Kg	STD.	Kg	m/MIN	m/MIN	mm GRAD	Km/STD	Km/STD	Km/STD	SEK m/SEK	qm	Kg/qm	Kg/PSe	qm	m	Kg/l	Kg/l	m	m	Kg/cm²	m
1470	MAYBACH	2 MG	2 ⅞ 17	375	270	5 3/4	1359		10,2	750	89	167	16		50,46	39,34	8,03	5,00	13,80	106	0,057	2,064	6,836		
	240		29 ⅞ 17				625		14,2									2,25							
	247		24 ⅞ 17	375	270	5 3/4	1984	6,7	25,1	+8	115	87	6-7					1,25	2,90	1850					

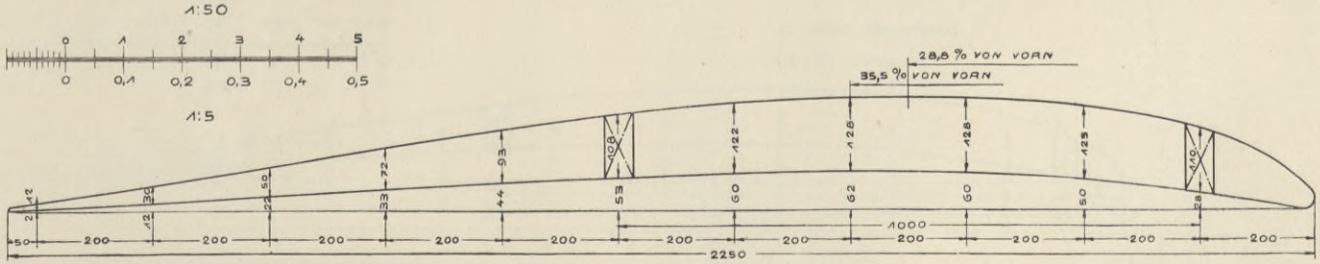

Seeflugzeug-Versuchs-Kommando
Flugzeugtechn. Konstr.-Abteilung.
Meesen
Marine-Baumeister.

KRAKÓW
Politechniczna

Tabelle siehe Seite 77; lfd. Nr. 12.
Stabilitätsblatt siehe Seite 67; Nr. 3 u 4.

Zeichnung Nr. 10.

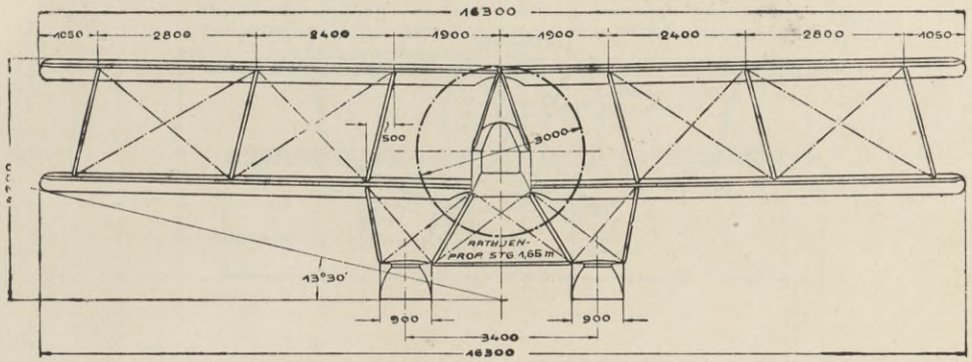

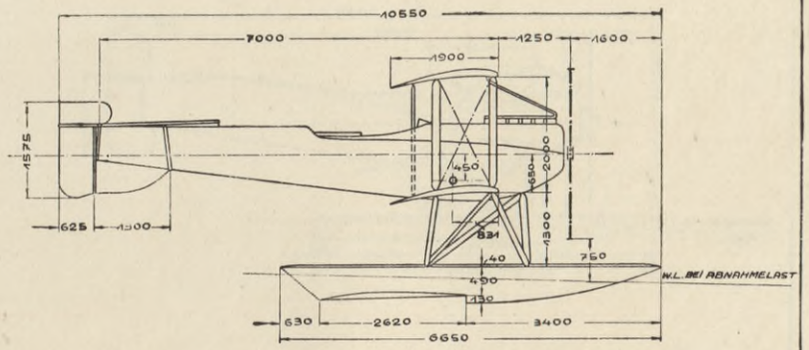

AUF MOTORACHSE BEZOGEN.

" " ±0°

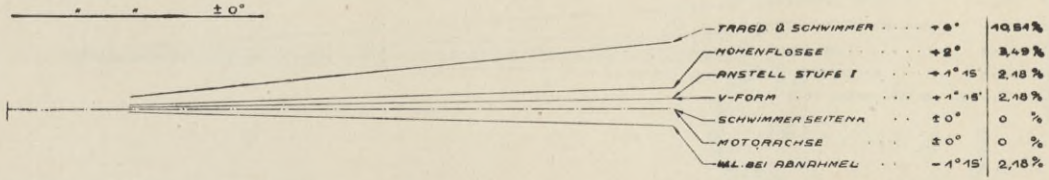

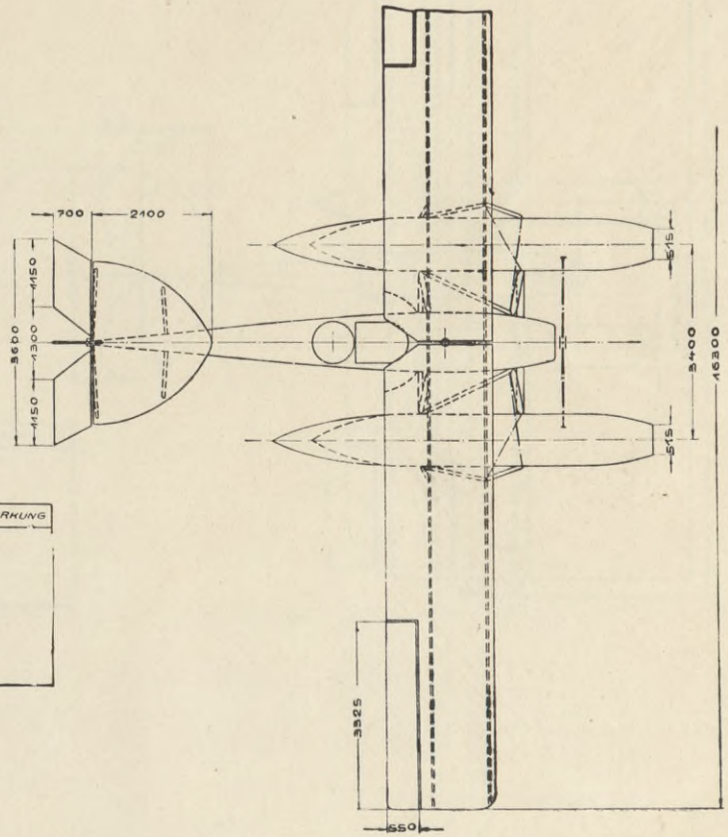

BRANDENBURG. TYPE: K.W.

MARINE Nº 588, 589, 590.

MAR. Nº	MOTOR	EIN-RICH-TUNG	AUFTR ANGEL ABGEL	BETR STOFFE VOLL ABNAHME			LEERGEW ZULADG. ABNAHME	STEIGZEITEN 500 / 800 / 1000	STEIGZEITEN 1500 / 2000 / 3000	BARO-METER BODEN TEMP	GESCHWIND START STEIG	GESCHWIND HORIZ LANDG	ANLAUF WIND	TRAGFL MIT QUERRUD	BELASTUNG G/F	BELASTUNG G/PS$_e$	QUERRUD HÖHENRUD SEITENRUD	MITTL. SPANNW SCHWIMM ENTFERN	SCHWIMMER GEWICHT INHALT	GEW JNH.	METACENTR. HÖHE MG	METACENTR. HÖHE M$_E$G	MASSENTR. MOMENT BEI ABNAHME	TRÄG-HEITS-ARM	BEMERKUNG
	NENNWERT ABGNS PS			l	Kg	STD	Kg	m MIN	m MIN	mm GRAD	km STD	km STD	SEK m SEK	qm	Kg qm	Kg qm	qm	m	Kg l	Kg l	m	m	Kg cm²	m	
590	BENZ 220 225	MB FT	171.11.15 171.11.17 13.2.18	533 370	381 259	6 4	1471 664 2135	– 11 14,3	24,3 – –	767 +2°	78 112	134 –	35 4+5	60,00	35,60	9,50	7,30 1,65 1,00	16,30 3,40	128,5 2385	0,056	13,61	10,49			

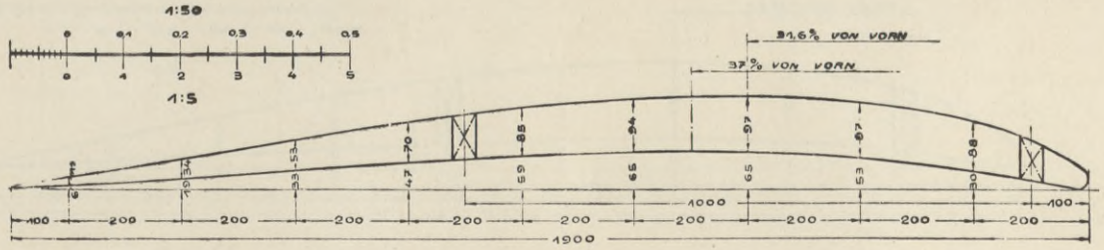

Warnemünde, d. 19. III. 1918

See-Flugzeug-Versuchs-Kommando

Meyer

Marine-Baumeister.

KRAKÓW
Politechniczna

Zeichnung Nr. 11.

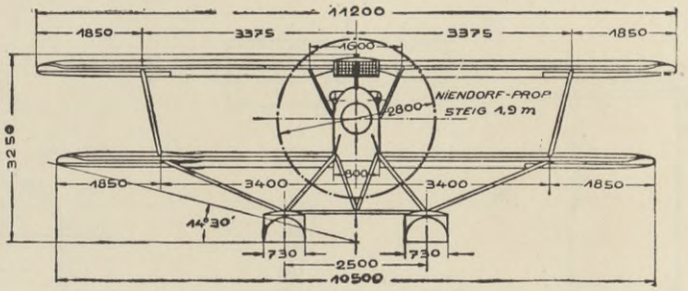

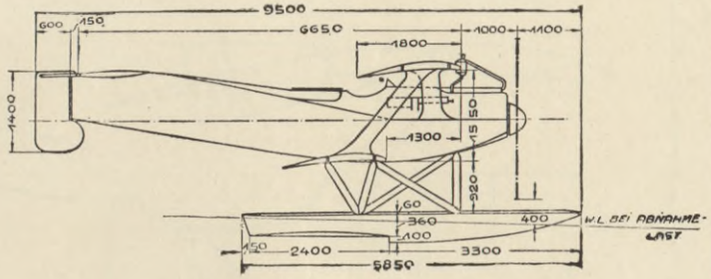

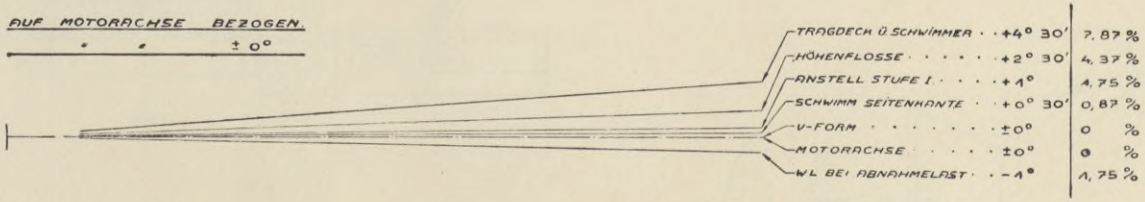

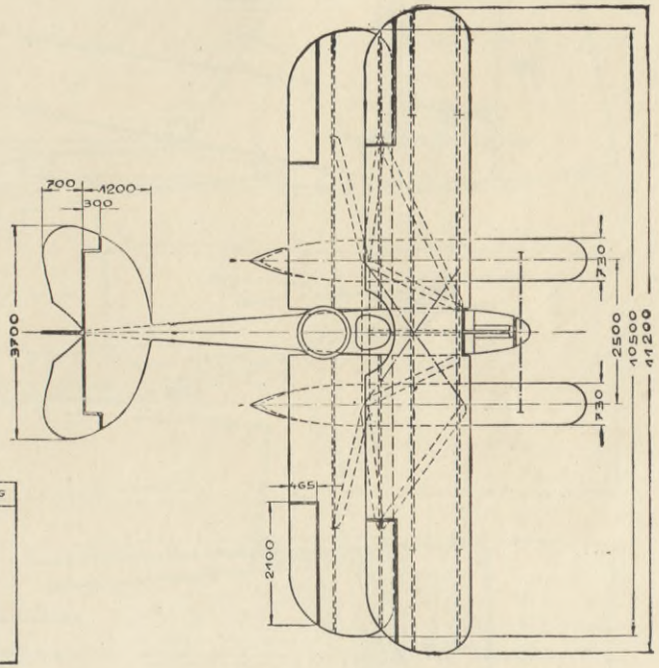

BRANDENBURG, TYPE: W. 32.

MARINE № 2282.

MAR. №	MOTOR	EIN-RICH-TUNG	AUFTR. ANGEL ABGEL	BETR. STOFFE VOLL ABNAHME			LEERGEW ZULADG. ABNAHME	STEIGZEITEN		BARO-METER BODEN TEMP	GESCHWIND START STEIG	GESCHWIND HORIZ LAND	ANLAUF WIND	TRAGFL MIT QUERRUD	BELASTUNG		QUERRUDER HÖHEN-RUDER SEITENR	QUERRUDER HÖHEN-FLOSSE KIELFL	MITTL SPANNW SCHWIMM ENTFERN	SCHWIMMER GEWICHT INHALT	SCHWIMMER GEW JNH	METACENTR HÖHE		MASSENTR MOMENT BEI ABNAHME	TRÄG-HEITS-RAM	BEMERKUNG
	NENNWERT BRENSPS			l	Kg	STD	Kg	m/MIN	m/MIN	mm GRAD	Km/STD	Km/STD	SEK m/SEK	qm	Kg/qm	Kg/PS$_e$	qm		m	Kg/l	Kg/l	m	m	Kg cm*	m	
2282	MERCED	C	27.2.18	258	181	4	1063		19,8	762			24	35,00	44,20	0,10	4,00		10,85	83,00	0,058					
	160	3MG	13.6.18				481	8,9									2,10	2,80								
	170		3.7.18	185	129	2 3/4	1544	11,6		+15°			6-7				1,00		2,50	1420						

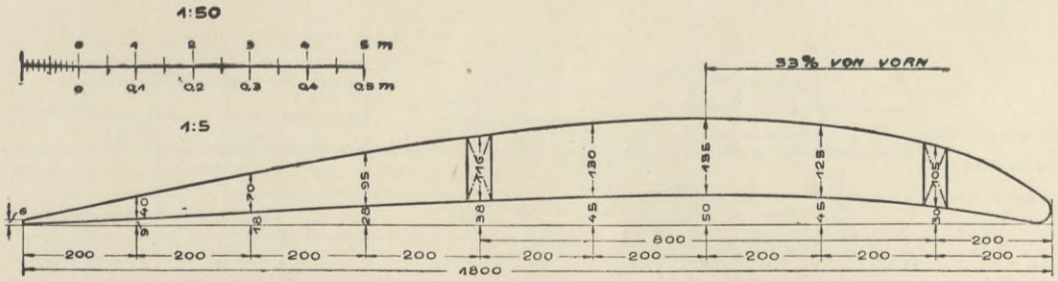

Warnemünde, d. 16. VII 1918
See-Flugzeug-Versuchs-Kommando
Meesen
Marine-Baumeister.

BIBLIOTEKA
KRAKÓW
Politechniczna

Tabelle siehe Seite 77; lfd. Nr. 13.
Stabilitätsblatt siehe Seite —; Nr. —

Zeichnung Nr. 12.

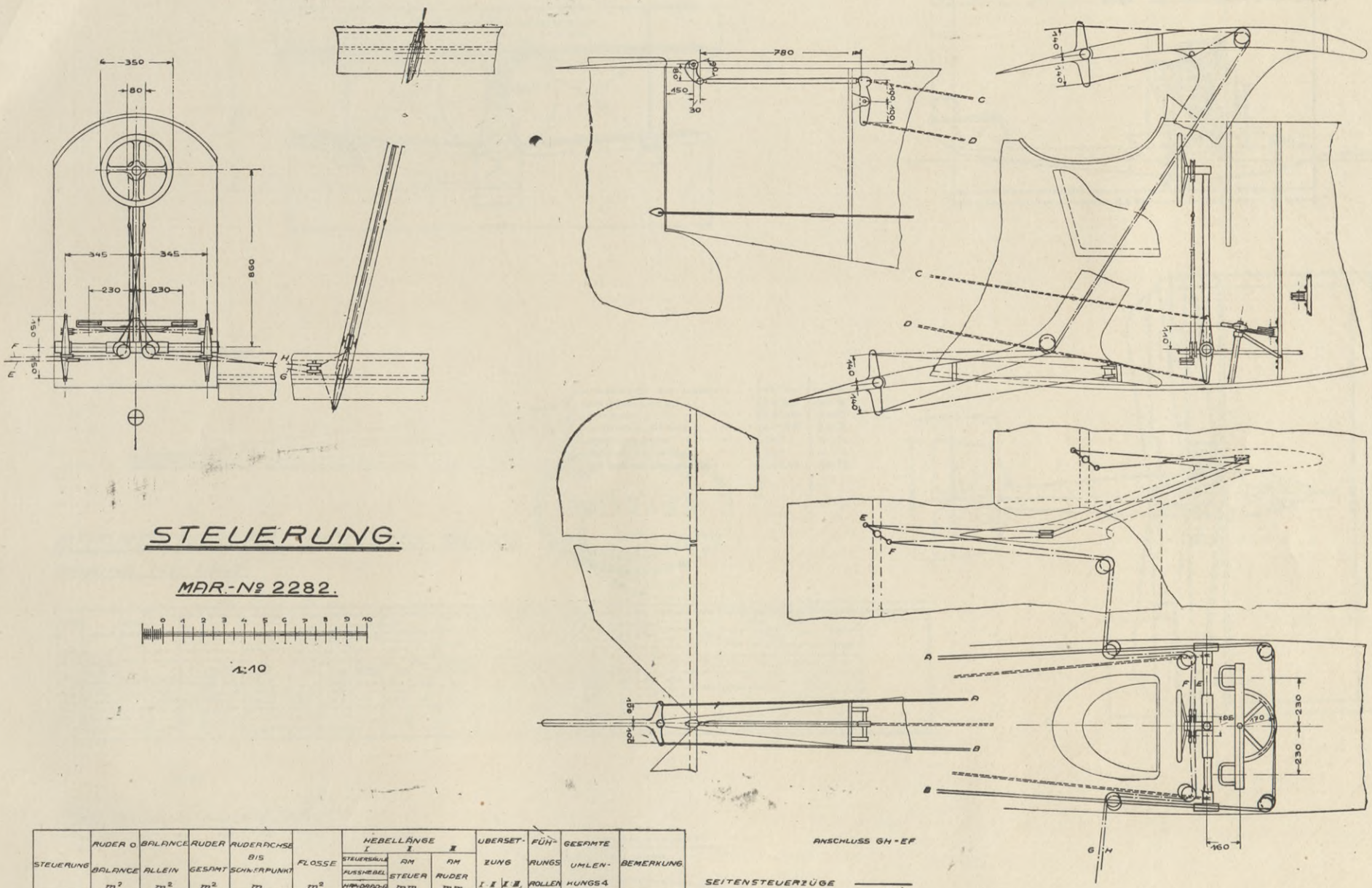

STEUERUNG	RUDER O. BALANCE m²	BALANCE ALLEIN m²	RUDER GESAMT m²	RUDERACHSE BIS SCHWERPUNKT m	FLOSSE m²	HEBELLÄNGE I STEUERSÄULE FUSSHEBEL HANDRADR.	HEBELLÄNGE II AM STEUER mm	HEBELLÄNGE III AM RUDER mm	ÜBERSETZUNG I:II	ÜBERSETZUNG II:III	FÜHRUNGSROLLEN	GESAMTE UMLENKUNGSW.	BEMERKUNG
HÖHEN-ST.	0,945	2×0,105	2,10	5,5	2,90	860	150	ZWISCHENHEBEL 100 / 90	5,7 : 1	1:0,66 / 1:0,8			
SEITEN-ST.	0,83	0,13	0,96			230	170		1,35 : 1	1:0,55	2	87°	
QUER-ST.	4×1,00		4,00			478	40		4,38 : 1	1:3,5	13	953°	

Wernemünde, d. 4. September 1918.
See-Flugzeug Versuchs Kommando
Meyer
Kapitän-Baumeister.

BIBLIOTEKA
KRAKÓW
Politechniczna

Zeichnung Nr. 13.

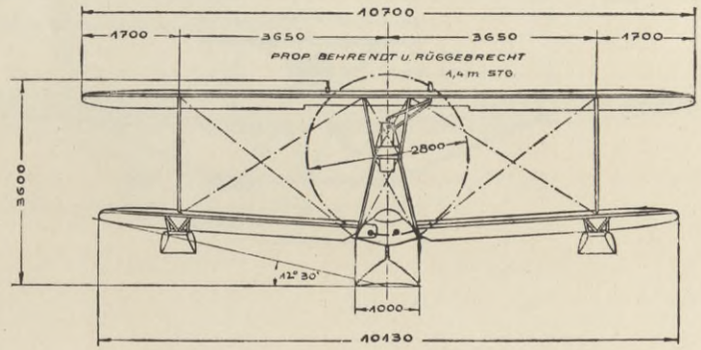

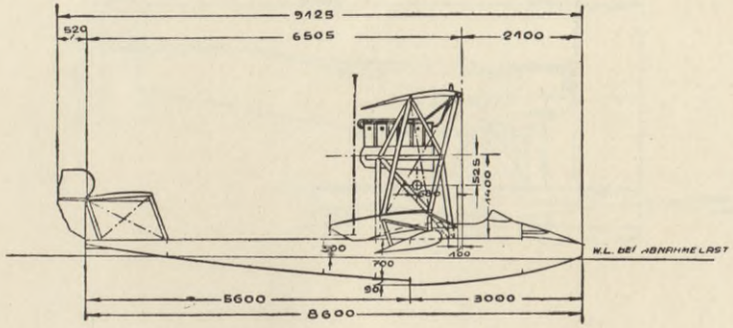

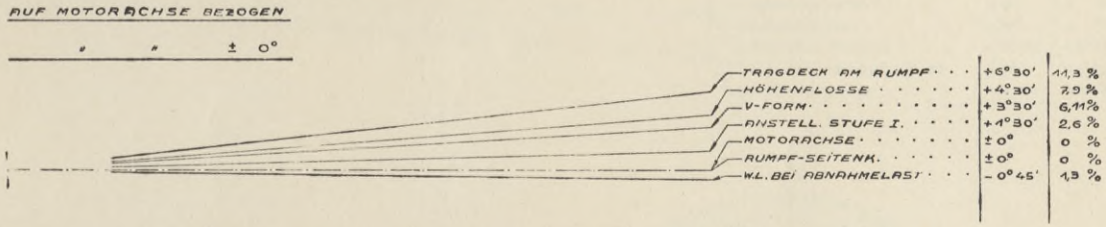

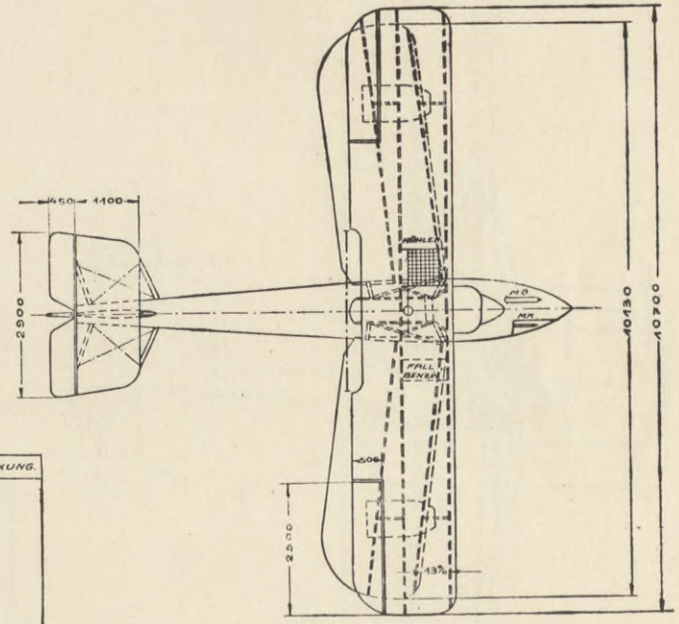

BRANDENBURG FLUGBOOT TYPE. W.23.

MARINE Nº 1647.

MAR-NR	MOTOR	EIN-RICH-TUNG	AUFTA ANGEL ABGEL	BETR. STOFFE VOLL ABNAHME			LEERGEW. ZULFDG. ABNAHME	STEIGZEITEN		BARO-METER BODEN TEMP.	GESCHWIND. START STEIG.	HORIZ. LANDG.	ANLAUF WIND	TRAGFL. MIT QUERRUD.	BELASTUNG		QUERRUD. HÖHENRUD. SEITENRUD.	MITTL. SPANNW. SCHWIMM. ENTFERN.	SCHWIMMER GEWICHT INHALT	GEW. INH.	METACENTR. HÖHE MG	M₂G	MASSENTR. MOMENT BEI ABNAHME	TRÄG-HEITS-RAM.	BEMERKUNG.
								500 / 800 / 1000	1500 / 2000 / 3000																
	NENNWERT BREMS PS			l	Kg	STD	Kg	m/MIN	m/MIN	m m GRAD	Km/STD	Km/STD	SEK m/SEK	qm	Kg/qm	Kg/PS₀	qm	m	Kg/l	Kg/l	m	m	Kg cm²	m	
1647	MERC.	AM G.	4.7.17	170	1224	2½	907	—	12,0	770	90	165	12	33	38	7,11	2,25	10,415	135	0,045	4,50	13,40			
	160	AM K	7.12.17				343	6,0	18,2								1,00								
	174,5	—	18.12.17	135	97	2	1250	7,7	38,3	-3	120	85	5÷6				0,50	—	3000						

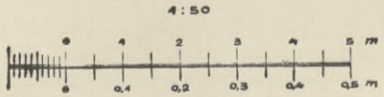

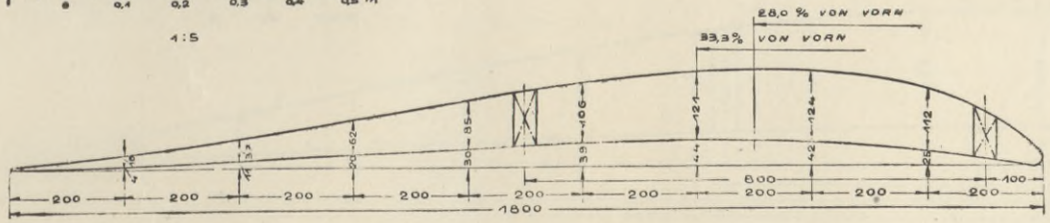

Warnemünde, d. 18. 7. 1918
See-Flugzeug-Versuchs-Kommando.
Meesen
Marine-Baumeister

BIBLIOTEKA
KRAKÓW
Politechniczna

Zeichnung Nr. 14.

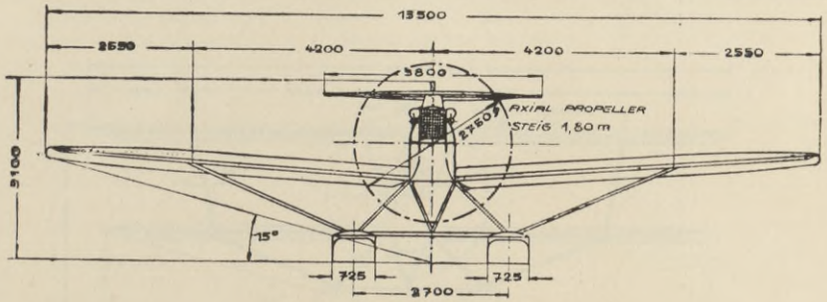

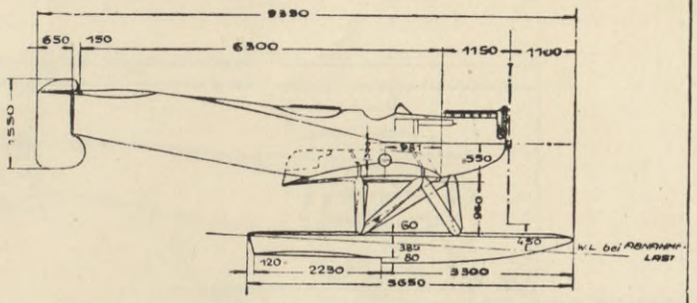

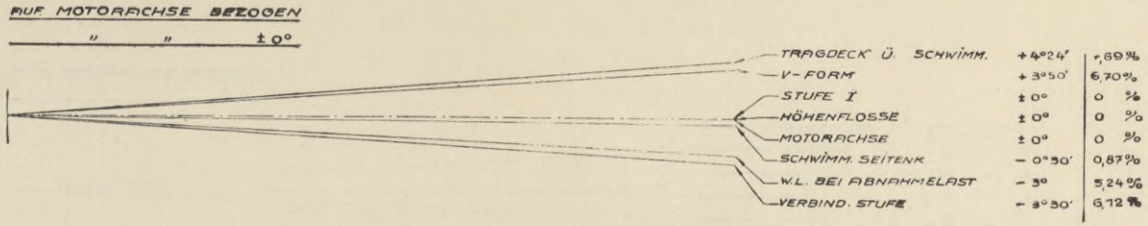

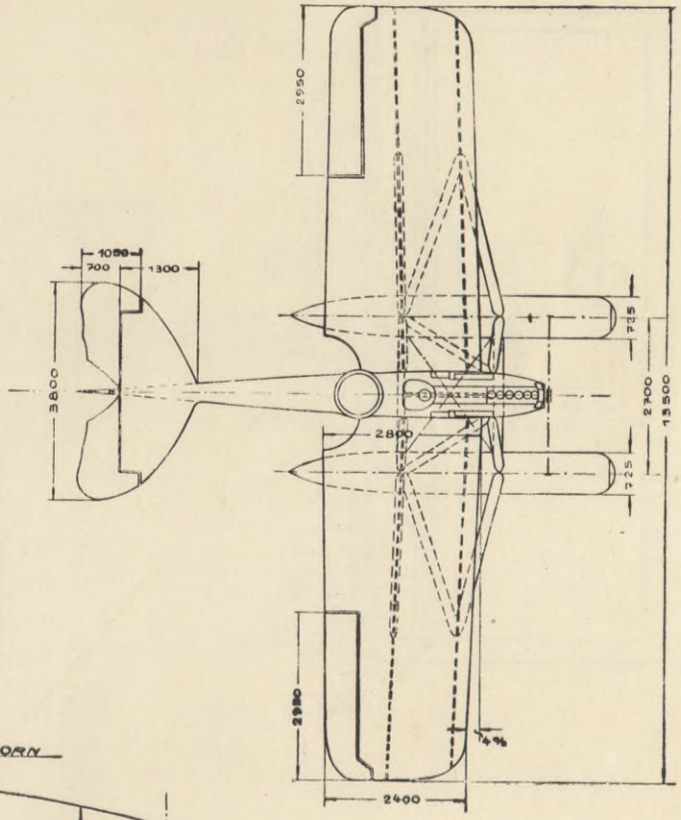

BRANDENBURG TYPE: W 29

MARINE № 2204

NBR. №	MOTOR	EIN-RICHTUNG	AUFTR. ANGEL.	BETR. STOFFE VOLL ABNAHME			LEERGEW. ZULADG. ABNAHME	STEIGZEITEN		BARO-METER BODEN TEMP.	GESCHWIND. START STEIG.	GESCHWIND. HORIZ. LANDG.	ANLAUF WIND	TRAGFL. MIT QUERRUD.	BELASTUNG		QUERRUD. HÖHENRUD. SEITENRUD.	MITTL. SPANNW. SCHWIMM. ENTFERN.	SCHWIMMER GEWICHT INHALT	SCHWIMMER GEW./INH.	METACENTR. HÖHE		MASSENTR. MOMENT BEI ABNAHME	TRÄG-HEITS-ARM	BEMERKUNG
								500 / 800	1500 / 2000																
								1000	3000																
	NENNWERT BAUMUSTER			L	kg	STD.	kg	m/m	m/m	mm GRAD	km/STD	km/STD	SEK m/SEK	qm	kg/qm	kg/qm	qm	m	kg/l	kg/l	m	m	kg cm²	m	
2204	BENZ 150	C 3MG	17.1.18 4.4.18	200	140	4	1000		10,4	76,3	98	168	13	31,60	46,4	9,0	3,00	13,50	73	0,051	2,67	6,76			
	162,5	V	5.4.18	195	136	4	1463	4,2 / 5,9	15,8 / 33,0	+6°	118	96	6+7				2,10 / 1,00	2,70	1420						

1:50

0 1 2 3 4 5 m

0 0,1 0,2 0,3 0,4 0,5 m

1:5

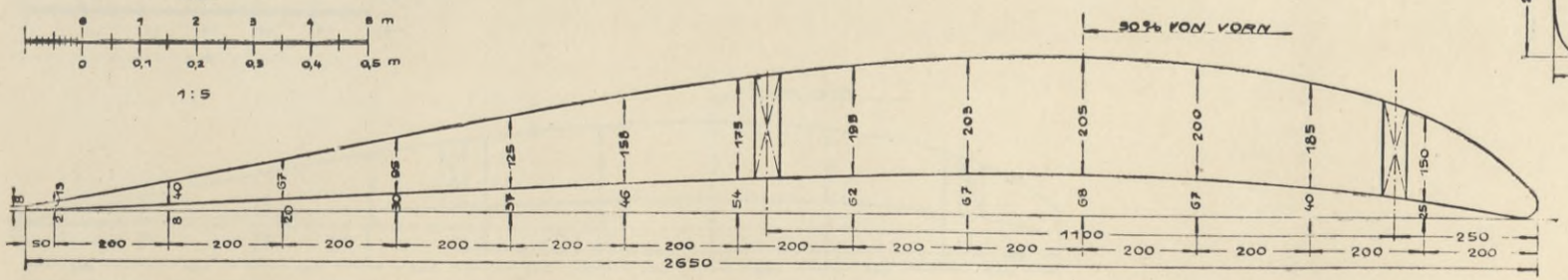

Warnemünde, 11 20. April 1918
See-Flugzeug-Versuchs-Kommando
Meesen
Marine-Baumeister

BIBLIOTEKA
KRAKÓW
Politechniczna

Tabelle siehe Seite 77; lfd. Nr. 16.
Stabilitätsblatt siehe Seite —; Nr. —.

Zeichnung Nr. 15.

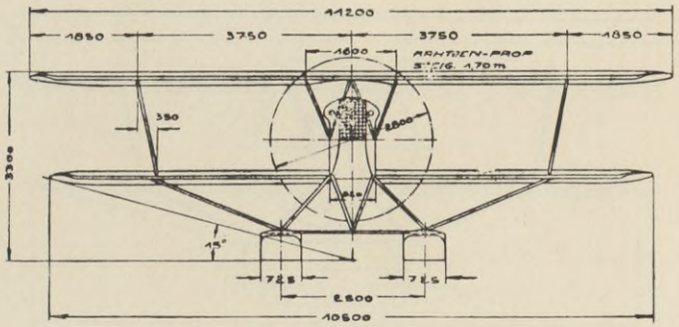

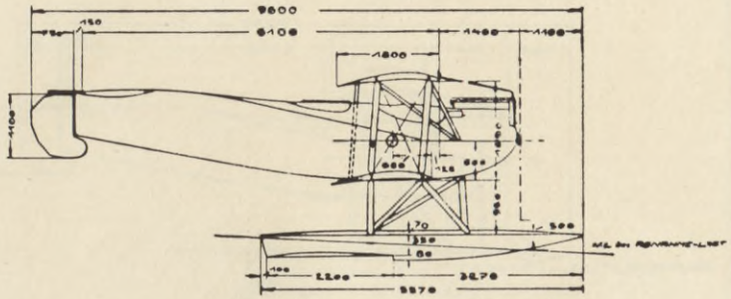

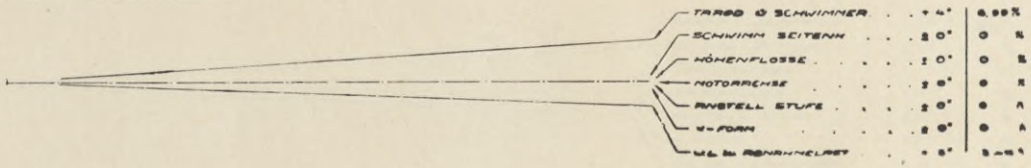

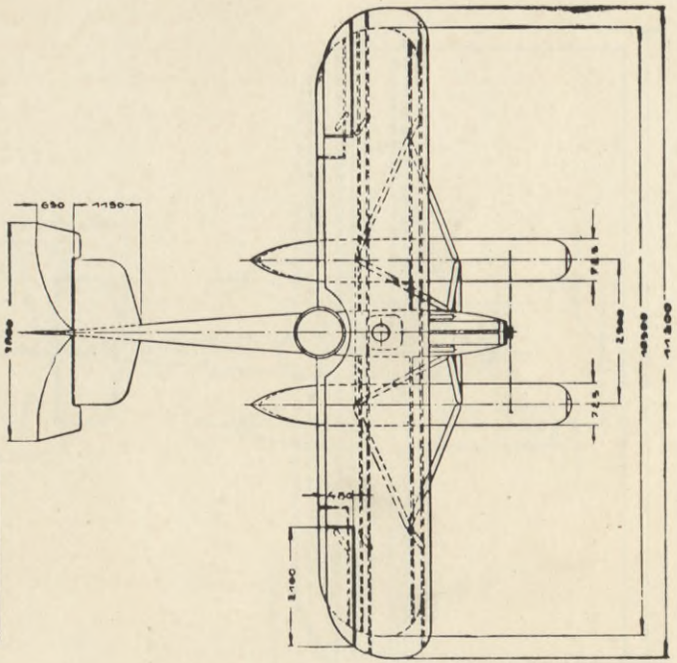

BRANDENBURG TYPE: W 12

MARINE № 2023

MIN. №	MOTOR	EIN-RICHTUNG	PUFTA	BETRIEBSSTOFFE VOLL			LEERGEW. ZULADG.	STEIGZEITEN		BARO-METER	GESCHWIND		ANLAUF	TRAGFL. MIT QUERRUD	BELASTUNG		QUERRUD	MITTL. SPANNW.	SCHWIMMER		METACENTR. HÖHE		MASSENTR. MOMENT BEI RENNAHME	TRAG. HEITE RAM	BEMERKUNG
			RIEGEL	RENNAHME			RENNAHME	500	1500		STRAT	HORIZ	WIND		G/F	G/PS	HÖHENRUD		GEWICHT	GEW/JNH	MG	MG			
			RIEGEL					800	2000	BODEN	STEIG	LANDG		QUERRUD			SEITENRUD	ENTFERN.	JNHALT						
								1000	3000	TEMP.															
				l	Kg	STD	Kg	m/MIN	m/SEK	mm GRAD	km/STD	km/STD	m/SEK	qm	Kg/qm	PS/Kg	qm	m	Kg/l	Kg/l	m	m	Kgqm²	m	
2023	BENZ	C	10 9 17	198	142	4½	1056		19,7	765	73	152	17	35,30	44,00	0,30	4,08	10,85	775	0,0855	5,01	2,69			
	150	3/16	28 1 18				454	8,8	30,3	- 3°	117,5	–	7-8				1,70								
	163,0		6 2 18	170	119	4	1530	11,1									0,76	2,90	1420						

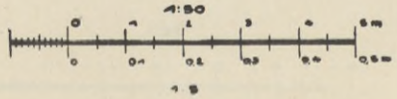

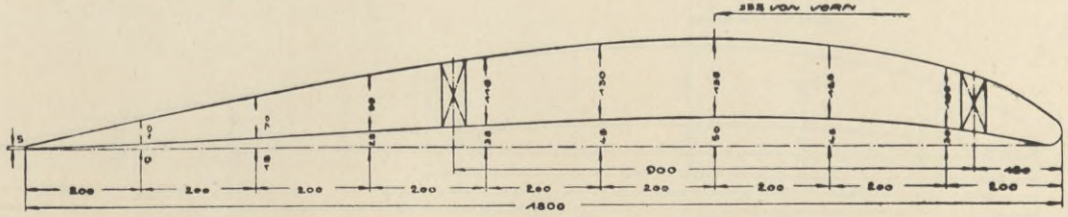

Warnemünde d. 19. III. 1918
See-Flugzeug-Versuchs-Kommando.
Marine-Baumeister

BIBLIOTEKA
KRAKÓW
Politechniczna

Tabelle siehe Seite 78; lfd. Nr. 17.
Stabilitätsblatt siehe Seite —; Nr. —.

Zeichnung Nr. 16.

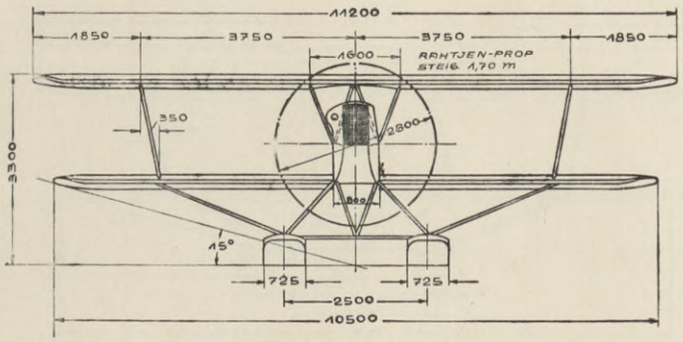

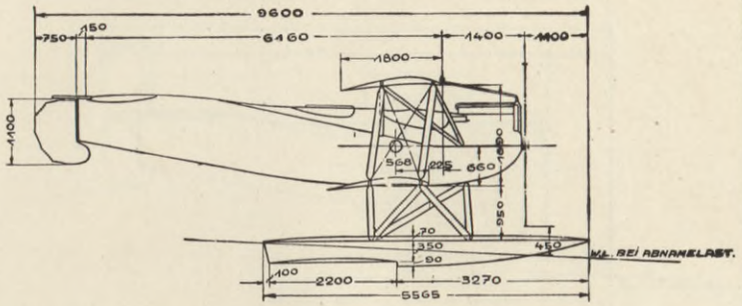

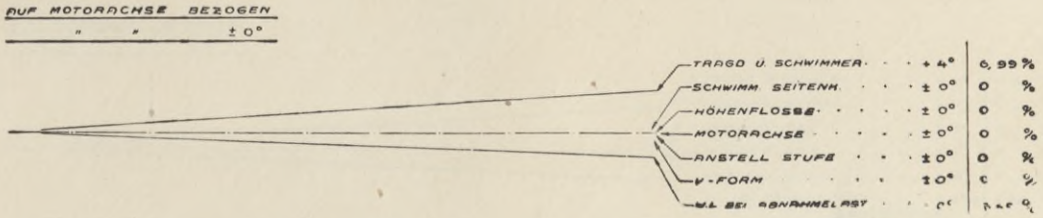

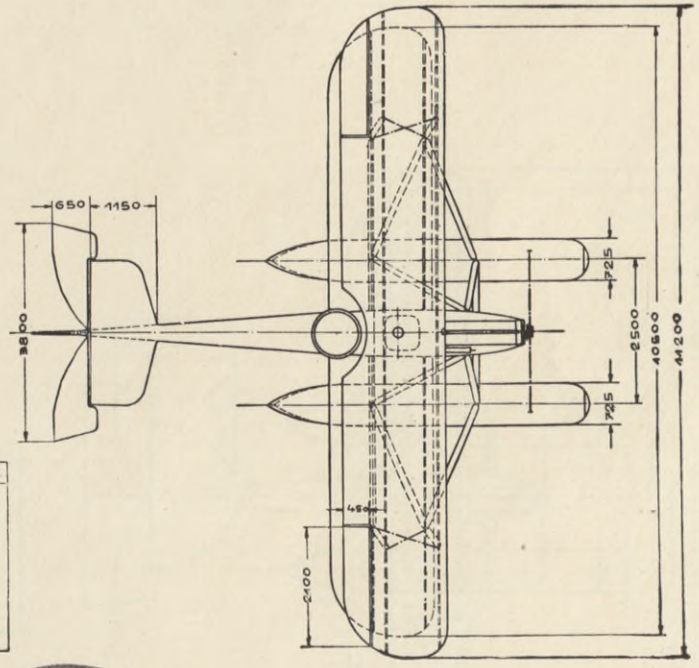

BRANDENBURG TYPE: W.12.

MARINE № 2001÷2019.

MAR. №	MOTOR	EIN-RICH-TUNG	AUFTR. ANGEL	BETR. STOFFE VOLL ABNAHME			LEERGEW. ZULADUNG ABNAHME	STEIGZEITEN		BARO-METER BODEN TEMP.	GESCHWIND. START STEIG.	GESCHWIND. HORIZ. LANDG.	ANLAUF WIND	TRAGFL. MIT QUERRUD.	BELASTUNG $\frac{G}{F}$	BELASTUNG $\frac{G}{PS_e}$	QUERRUD. HÖHENRUD. SEITENRUD.	MITTL. SPANNW. SCHWIMM. ENTFERN.	SCHWIMMER GEWICHT INHALT	SCHWIMMER GEW. INH.	METACENTR. HÖHE $\overline{MG}$	METACENTR. HÖHE $\overline{M_fG}$	MASSENTR. MOMENT BEI ABNAHME	TRÄG-HEITS-ARM.	BEMERKUNG.
	NENNWERT BREMSPS			l	Kg	STD	Kg	m/MIN	m/MIN	mm GRAD	Km/STD	Km/STD	m/SEK	qm	Kg/qm	Kg/PS	qm	m	Kg/l	Kg/l	m	m	Kgcm²	m	
2001	BENZ 150	C	10.9.17	198	140	4½	997	–	12,0	768	90	159,5	12	35,30	41,30	9,12	1,50	10,85	73,5	0,058	5,01	5,69			
		2MG	30.11.17				457	5,2	18,4								1,70								
	160		6.12.17	170	122	4	1454	7,0	–	-2°	123	79	10÷11				0,76	2,50	1420						

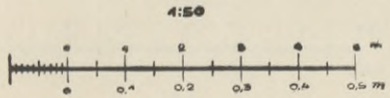

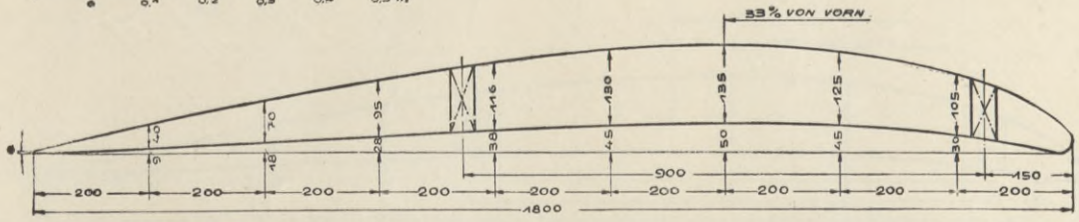

Warnemünde, d. 19. III. 1918
See-Flugzeug-Versuchs-Kommando.
Marine-Baumeister.

BIBLIOTEKA
KRAKÓW
Politechniczna

Tabelle siehe Seite 78; lfd. Nr. 18.
Stabilitätsblatt siehe Seite —; Nr. —.

Zeichnung Nr. 17.

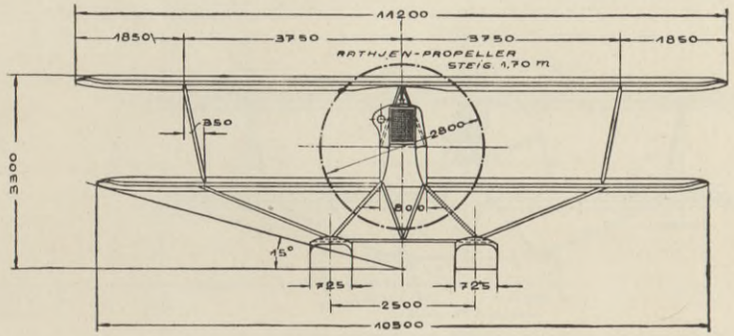

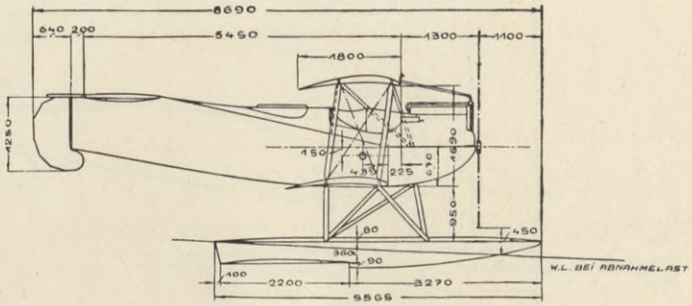

AUF MOTORACHSE BEZOGEN.
" " ± 0°

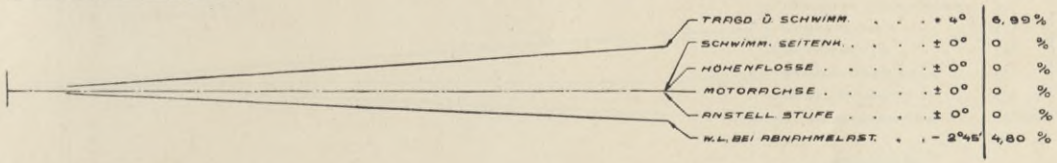

BRANDENBURG TYPE: W 12.

MARINE Nº 1413.

MAR. Nº	MOTOR	EIN-RICH-TUNG	AUFTR. ANGEL. ABGEL.	BETR. STOFFE VOLL ABNAHME			LEERGEW. ZULADUNG ABNAHME	STEIGZEITEN 500 800 1000	STEIGZEITEN 1500 2000 3000	BARO-METER BODEN TEMP.	GESCHWIND. START STEIG.	GESCHWIND. HORIZ. LANDE	ANLAUF WIND	TRAGFL. MIT QUERRUD.	BELASTUNG G/F	BELASTUNG G/PSe	QUERRUD. HÖHENRUD. SEITENRUD.	MITTL. SPANNW. SCHWIMM. ENTFERN.	SCHWIMMER GEWICHT INHALT	SCHWIMMER GEW./INH.	METACENTR. HÖHE MG	METACENTR. HÖHE MLG	MASSENTR. MOMENT BEI ABNAHME	TRÄG. HEITS-ARM.	BEMERKUNG.
	NENNWERT BREMS PS			l	Kg	STD	Kg	m/MIN	m/MIN	mm GRAD	Km/STD	Km/STD	m/SEK	qm	Kg/qm	Kg/qm	qm	m	Kg/l	Kg/l	m	m	Kgcm²	m	
1413	BENZ 150	ED	13.3.17.	205	145	4¾	959	5.8	12,9	7.72	86	153,5	11	35,30	34,60	7,54	3,40	10,85	71	0,051	5,14	5,01			
		MG	2.12.17				271,4		20,9								1,70								
	163,6		6.12.17	170	122	4	1230,4	7.7		-1°	121		11÷12				0,76	2,50	1420						

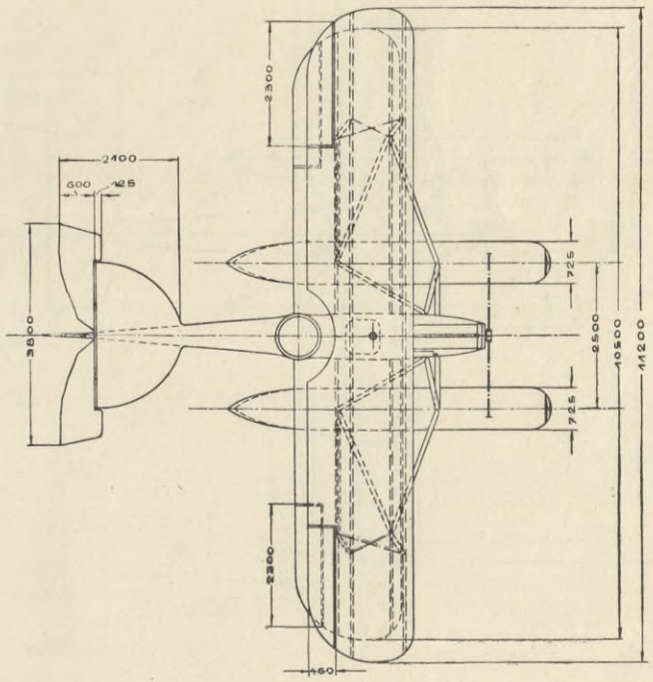

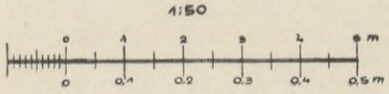

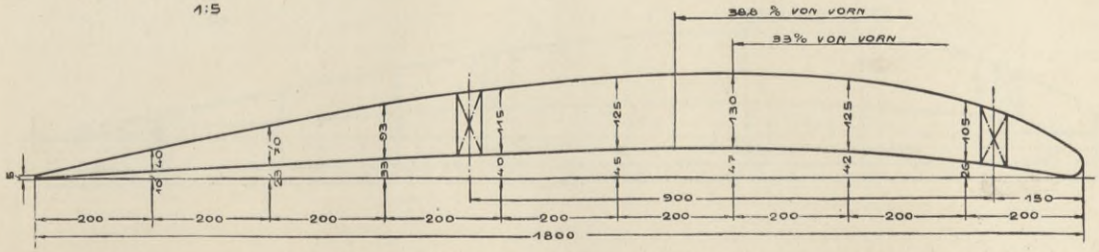

Seeflugzeug-Versuchs-Kommando
Flugzeugtechn. Konstr.-Abteilung.
Meesen
Marine-Baumeister

BIBLIOTEKA
KRAKÓW
Politechniczna

Zeichnung Nr. 18.

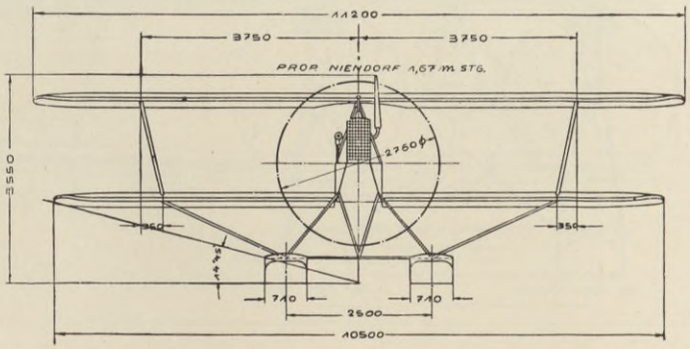

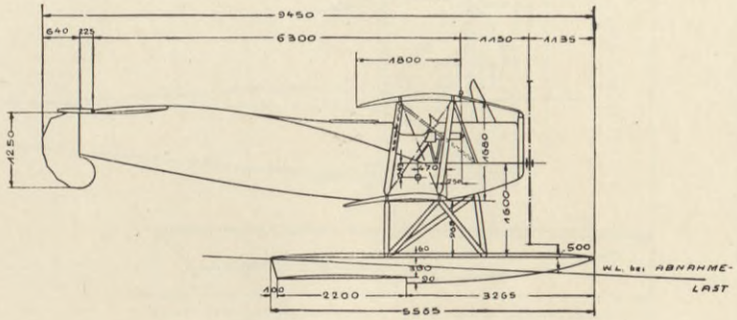

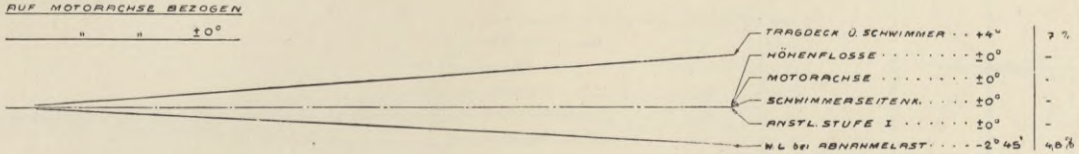

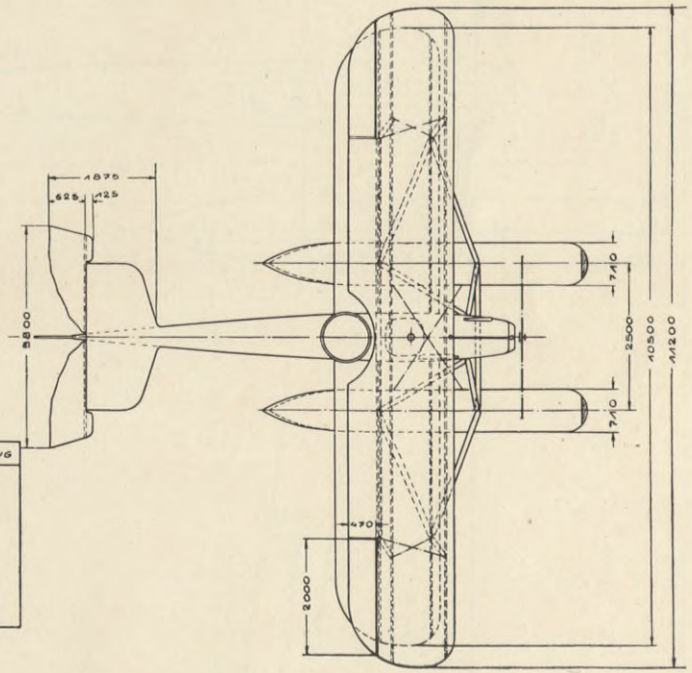

BRANDENBURG TYPE: W. 12

MARINE No 1185

MAR. No	MOTOR	EIN-RICH-TUNG	AUFTR. ANGEL. ABGEL.	BETR. STOFFE VOLL ABNAHME			LEERGEW. ZULADG ABNAHME	STEIGZEITEN		BARO-METER BODEN TEMP	GESCHWIND START STEIG.	HORIZ LAND	ANLAUF WIND	TRAGFL. MIT QUERUD	BELASTUNG		QUERUD HÖHENRUD SEITENRUD	MITTLER. SPANNW. SCHWIM. ENTFERN.	SCHWIMMER GEWICHT INHALT	GEW. INH.	METACENTR. HÖHE		MASSENTR. MOMENT bei ABNAHME	TRÄG. HEITS-ARM	BEMERKUNG
								500 / 800	1500 / 2000																
								1000	3000																
	NENNWERT BREMSP.			l	kg	STD	kg	m/MIN.	m/MIN.	mm GRAD	Km/STD	Km/STD	SEK m/SEK	qm	kg/qm	kg/PSe	qm	m	Kg l	Kg/l	m	m	Kg/cm⁴	m	
1185	BENZ 150	2 MG	5.1.17 10.II.17	205	148	5	977 457	— 7,6	16,2 24	756	86	156	14	35,50	40,9	8,8	3,500 1,700	10,85	79	0,055	5,01	5,69			
	162,9		17.III.17	160	115	4	1434	9,6	—	+18°	120	—	6-8				0,761	2,50	1420						

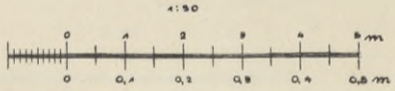

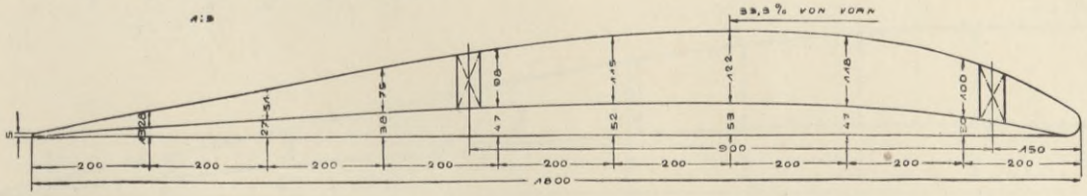

Seeflugzeug-Versuchs-Kommando
Flugzeugtechn. Konstr.-Abteilung.
Meesen
Marine-Baumeister.

BIBLIOTEKA
KRAKÓW
Politechniczna

Tabelle siehe Seite 81; lfd. Nr. 38.
Stabilitätsblatt siehe Seite —; Nr. —.

Zeichnung Nr. 19.

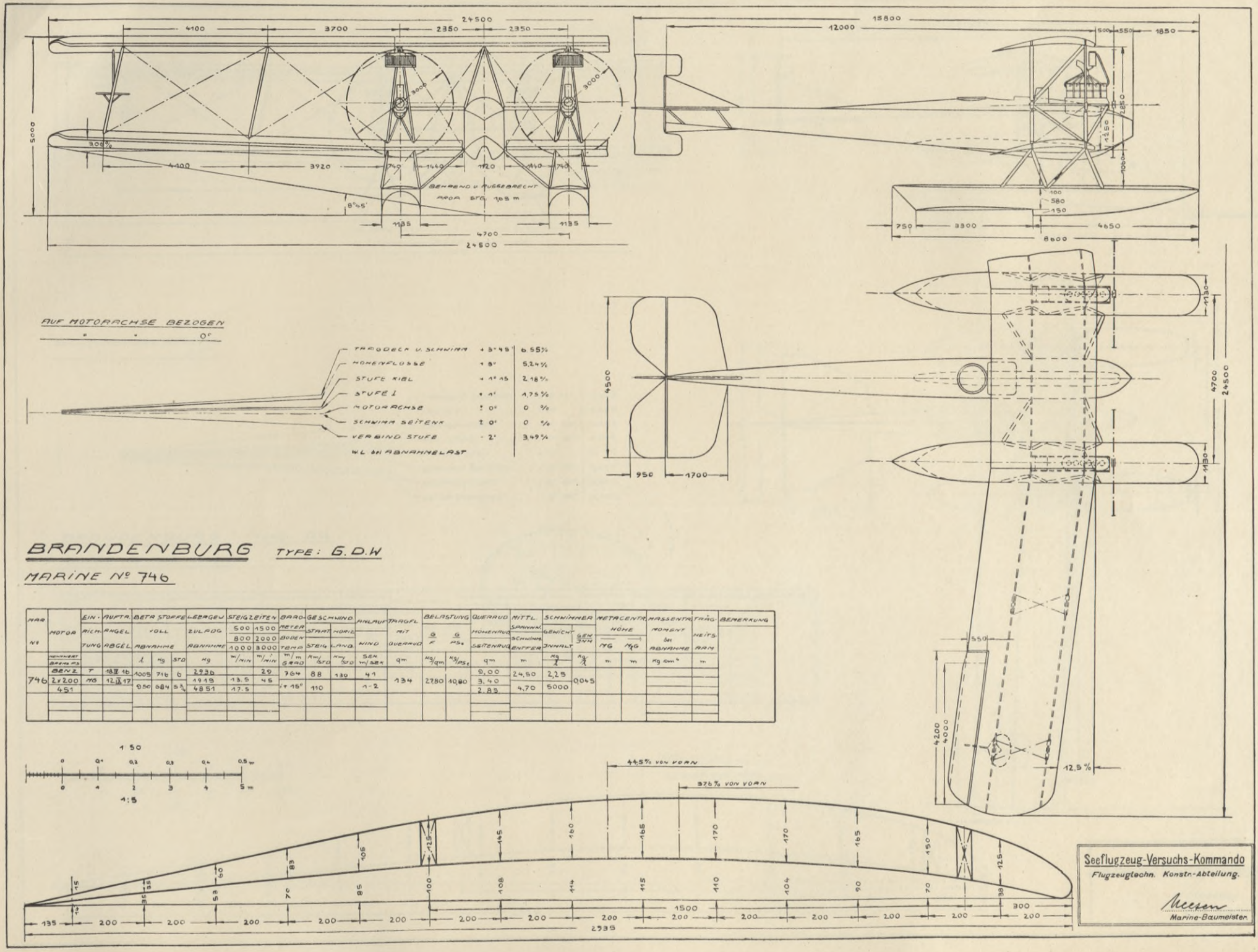

NAR No	MOTOR	EIN-RICHTUNG	AUFTR. ABGEL	BETR STOFFE VOLL ABNAHME l	kg	STD	LEERGEW ZULADG ABNAHME kg	STEIGZEITEN 500 800 1000 m/min	1500 2000 3000 m/min	BARO-METER BODEN TEMP m/m 0°/40	GESCHWIND START STEIG km/STD	HORIZ LAND km/STD	ANLAUF WIND SEK m/sek	TRAGFL MIT QUERRUD qm	BELASTUNG G/F kg/qm	G/PS kg/PS	QUERRUD HOHENRUD SEITENRUD qm	MITTL SPANNW SCHWIMM ENTFERN m	SCHWIMMER GEWICHT INHALT kg/l	SEK INH kg/l	METACENTR HÖHE MG m	MG m	MASSENTR MOMENT bei ABNAHME kg cm²	TRÄG-HEITS-RAM m	BEMERKUNG
	NENNLEIST BRTM PS																								
746	BENZ 2x200 451	T MG	18 II 16 12 II 17	1005 950	716 684	6 5¾	293b 1919 4851	13.5 17.5	29 46	764 +15°	88 110	130	41 1-2	134	2780	10,80	9,00 3,40 2,85	24,50 4,70	2,25 5000	0,045					

BIBLIOTEKA
KRAKÓW
Politechniczna

Tabelle siehe Seite 81; lfd. Nr. 39.
Stabilitätsblatt siehe Seite —; Nr. —.

Zeichnung Nr. 20.

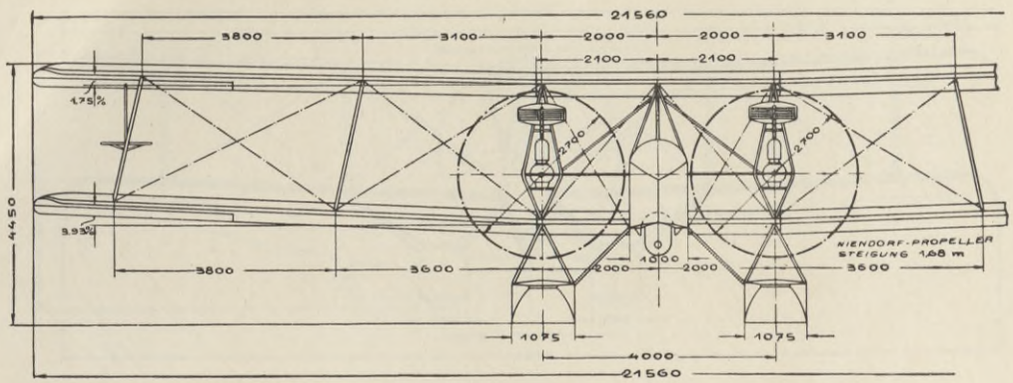

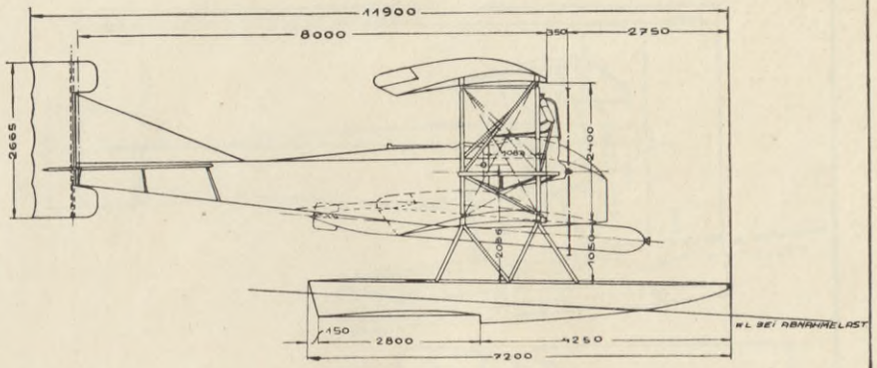

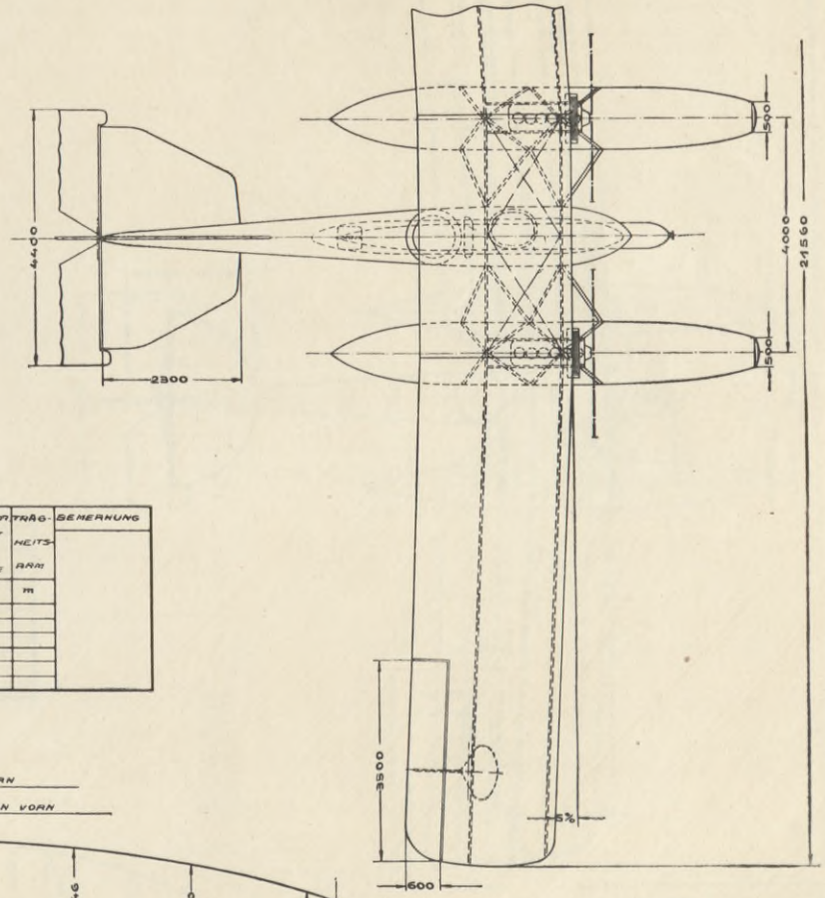

AUF MOTORACHSE BEZOGEN
" " " ± 0°

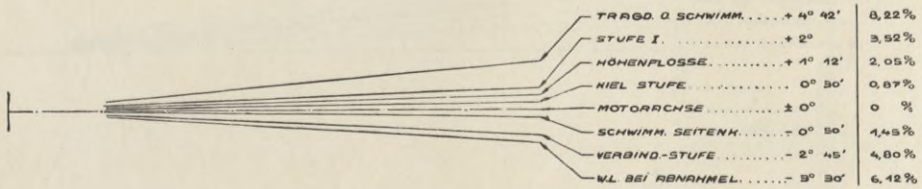

BRANDENBURG TYPE: GW.

MARINE Nº 1080 + 1084.

MAR Nº	MOTOR	EIN-RICHTUNG	AUFTA-NGEL	BETR STOFFE VOLL ABNAHME			LEERGEW ZULADG ABNAHME	STEIGZEITEN 500 / 800 / 1000	1500 / 2000 / 3000	BARO-METER BODEN-TEMP	GESCHWIND START STEIG.	GESCHWIND HORIZ. LANDG.	ANLAUF WIND	TRAGFL MIT QUERRUD	BELASTUNG G/F	BELASTUNG G/PSe	QUERRUD HÖHENRUD SEITENRUD	MITTL SPANNW. SCHWIMM ENTFERN	SCHWIMMER GEWICHT INHALT	SCHWIMMER GEW. JNH.	METACENTR. HÖHE MG	METACENTR. HÖHE MLG	MASSENTR. MOMENT BEI ABNAHME	TRÄG-HEITS-ARM	BEMERKUNG
	NENNWERT BREMS PS			l	Kg	STD	Kg	m/MIN	m/MIN	mm GRAD	km STD	km STD	SEK m/SEK	qm	Kg/qm	Kg/qm	qm	m	Kg l	Kg/l	m	m	Kg cm²	m	
1083	MERCEDES	T	11 II 16				2374	11,7		768	92	127,5	79	103,4	37,5	12,0	6,00	21,56	159	0,045	13,147	3,28			
	2 × 160	MG	17 VI 17	400	288	4	1482	20,8		+ 13°	101	87	1-2				2,50								
	320		1 X 17				3856	29,1									2,13	4,00	3500						

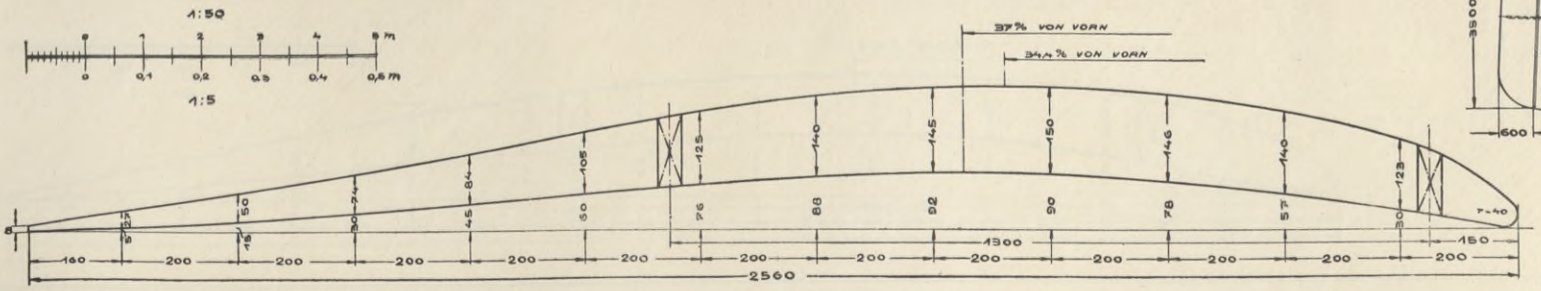

See-Flugzeug-Versuchs-Kommando.
Marine-Baumeister.

BIBLIOTEKA
KRAKÓW
Politechniczna

Tabelle siehe Seite 78; lfd. Nr. 20.
Stabilitätsblatt siehe Seite —; Nr. —.

Zeichnung Nr. 21.

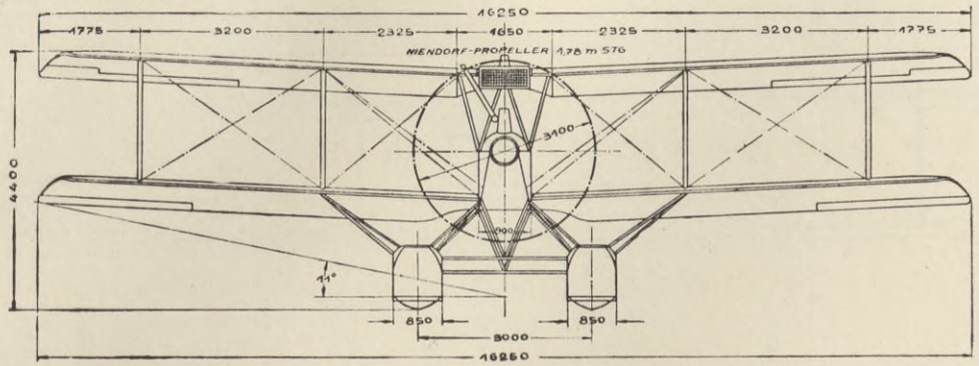

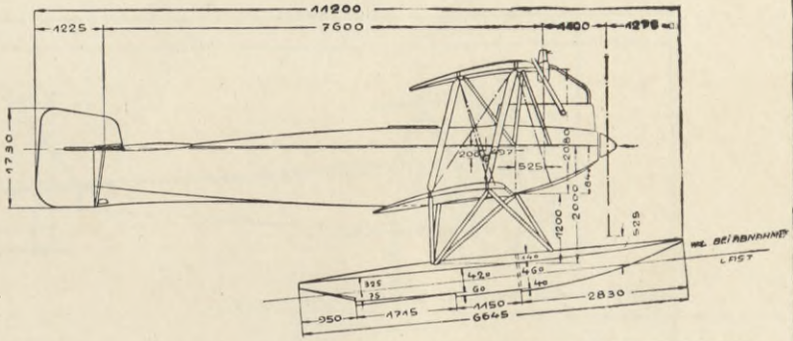

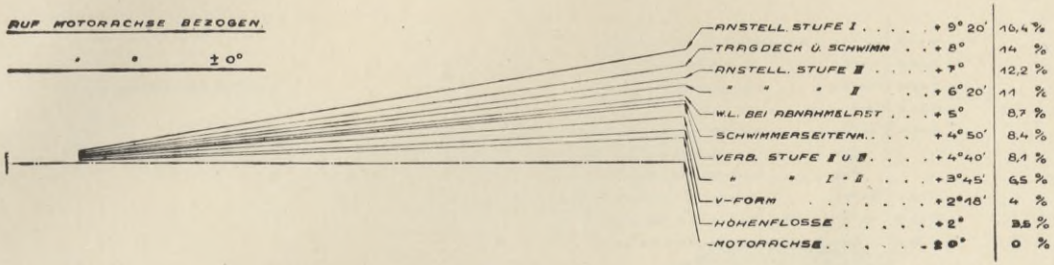

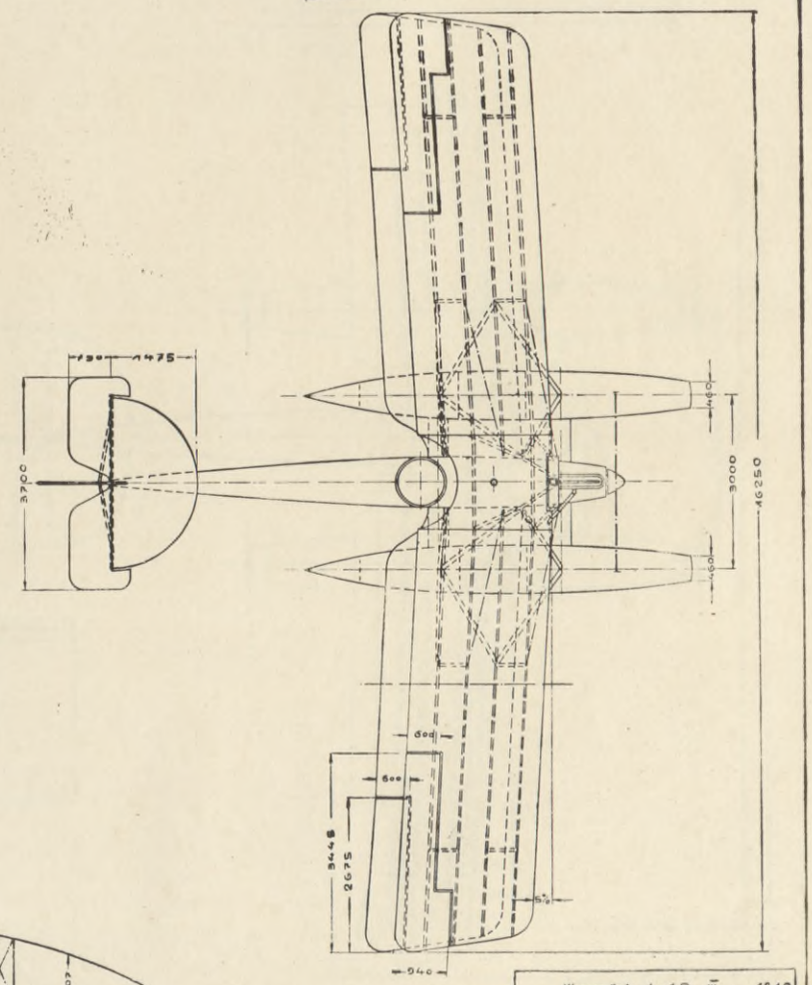

FRIEDRICHSHAFEN TYPE: F.F. 48.

MARINE № 1472, 1473, 1474.

MARINE №	MOTOR	EINRICHTUNG	AUFTR. ANGEL. ABGEL.	BETR. STOFFE VOLL ABNAHME			LEERGEW ZULAEG. ABNAHME	STEIGZEITEN 500 800 1000	STEIGZEITEN 1500 2000 3000	BAROMETER BODENTEMP	GESCHWIND. START STEIG.	GESCHWIND. HORIZ. LANDG.	ANLAUF WIND	TRAGFL. MIT QUERRUD	BELASTUNG G/F	BELASTUNG G/PS_e	QUERRUD. HÖHENRUD. SEITENRUD.	MITTL. SPANNW. SCHWIMM. ENTFERN.	SCHWIMMER GEWICHT JNHALT	SCHWIMMER GEW/JNH	METACENTRHOHE MG	METACENTRHOHE M_ℓG	MASSENTRMOMENT BEI ABNAHME	TRAGHEITSRAM
	KENNWERT BREMS PS.			ℓ	Kg	STD	Kg	m/MIN	m/MIN	mm BARO	Km/STD	Km/STD	SEK m/SEK	qm	Kg/qm	Kg/PS_e	qm	m	Kg/ℓ	Kg/ℓ	m	m	Kg cm²	m
1472	MAYBACH		2 4 17	419	302	6 ¾	1591	—	19,1	765	92	153	21	68	32,5	9,0	8.35	16,25	118	0,062	7,02	5,76		
	240	2 MG	22 8 17				625	—	14,1				1—2				2.25							
	245		8 9 17	380	273	5 ¾	2216	6,4	23,1	+18	120						1.80	3,00	1900					

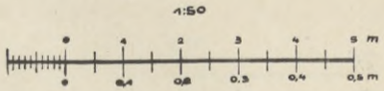

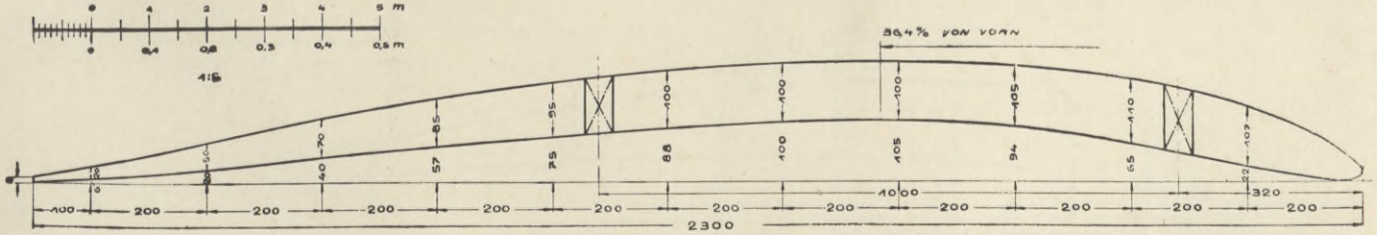

Warnemünde, d. 1 9. III. 1918

See-Flugzeug-Versuchs-Kommando.

Meyer

Marine-Baumeister

BIBLIOTEKA
KRAKÓW
Politechniczna

Tabelle siehe Seite 78; lfd. Nr. 21.
Stabilitätsblatt siehe Seite —; Nr. —.

Zeichnung Nr. 22.

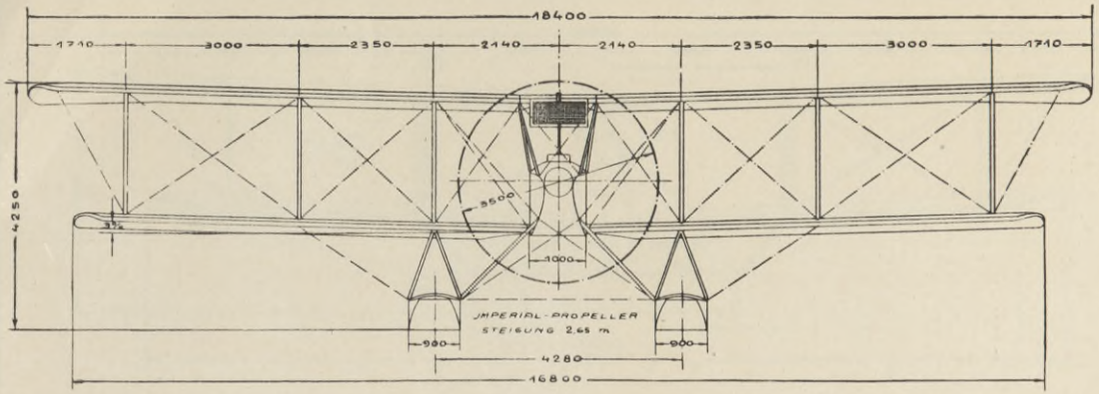

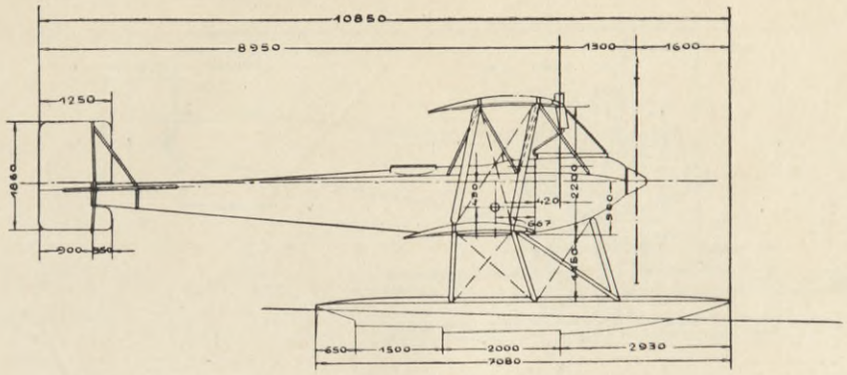

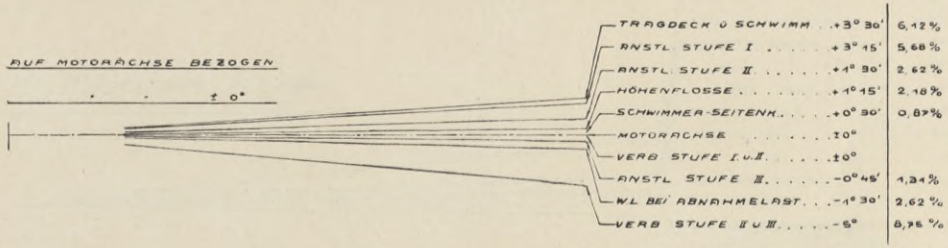

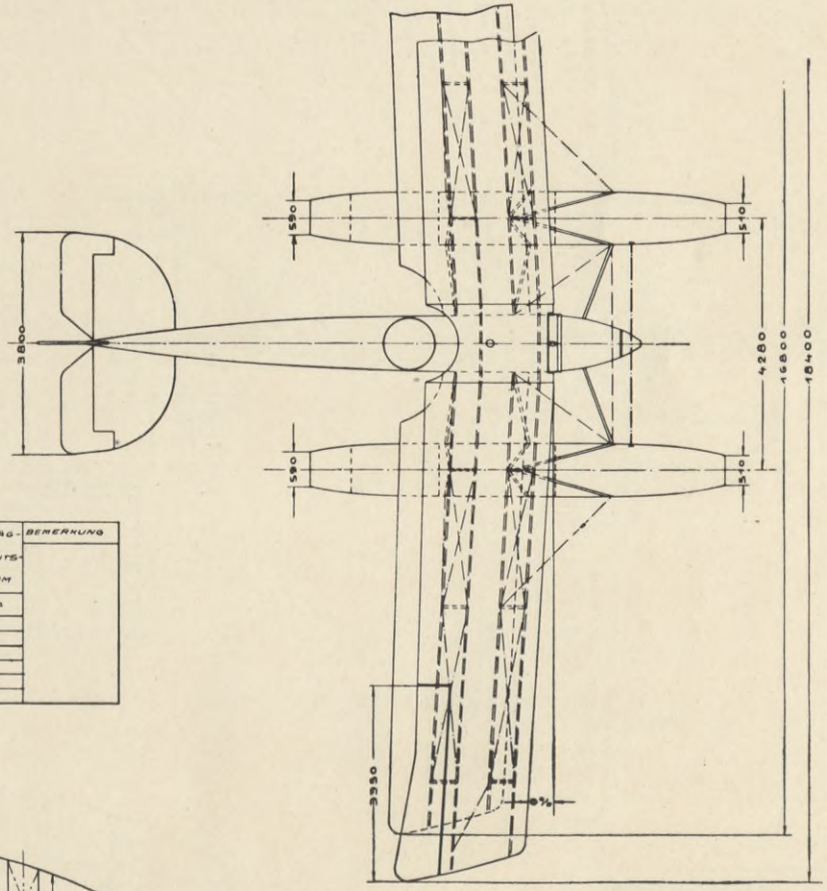

FRIEDRICHSHAFEN TYPE F.F. 44.

MARINE № 117.

MAR Nr	MOTOR	EIN-RICH-TUNG	AUFTR ANGEL ABGEL	BETR STOFFE VOLL ABNAHME l	kg	STD	LEERGEW ZULADG ABNAHME kg	STEIGZEITEN 500 / 800 / 1000 m/MIN	1500 / 2000 / 3000 m/MIN	BARO-METER BODEN TEMP. mm BARO	GESCHWIND START STEIG. km/STD	HORIZ LANDG km/STD	ANLAUF WIND SEK m/SEK	TRAGFL. MIT QUERRUD qm	BELASTUNG G/F kg/qm	G/PS kg/PS	QUERRUD. HÖHENRUD SEITENRUD qm	MITTL. SPANNW. SCHWIMM. ENTFERN m	SCHWIMMER GEWICHT INHALT kg/l	SEW JNH kg/l	METACENTA HÖHE MG m	ML m	MASSENTA MOMENT BEI ABNAHME kg cm²	TRAG-HEITS-RAM m	BEMERKUNG
	KENNWERT BREMS PS																								
117	MAYBACH	M.G.	26.I.16	450	324	5	1552		14,9	704			15	68,5	33,8	9,63	4,15	17,60	126,5	0,050	10,16	10,35			
	240	N.F.T	27.II.17				753	0,8	22,1				7-8				1,03								
	240		12.III.17	450	324	5	2305	8,8		+15°							2,15	4,28	2500						

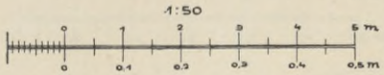

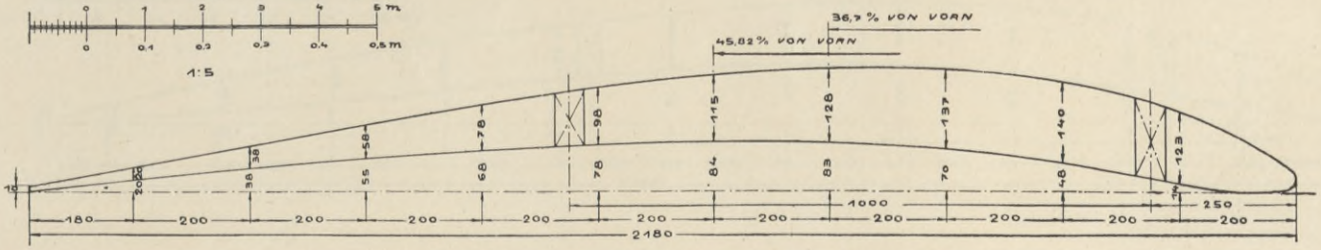

See-Flugzeug-Versuchs-Kommando.
Marine-Baumeister.

BIBLIOTEKA
KRAKÓW
Politechniczna

Tabelle siehe Seite 78; lfd. Nr. 22.
Stabilitätsblatt siehe Seite 68; Nr. 6.

Zeichnung Nr. 23.

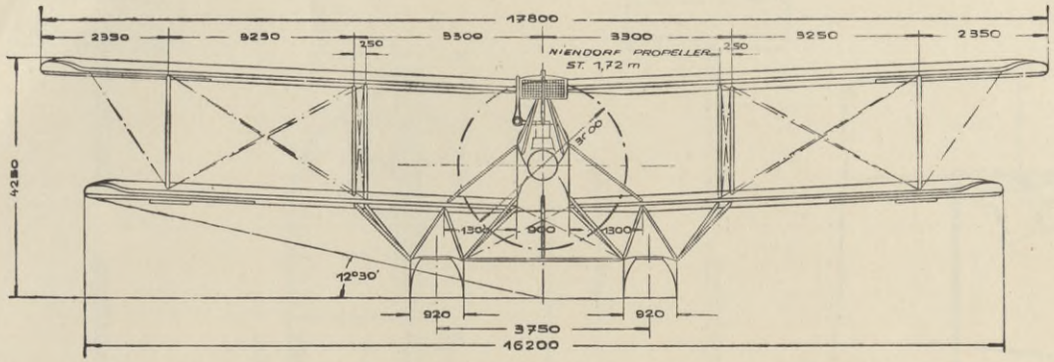

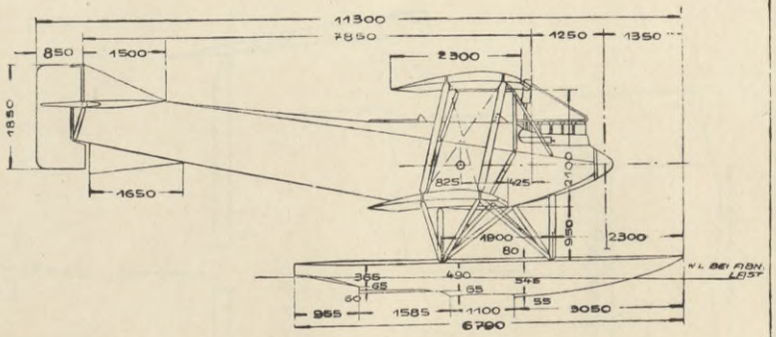

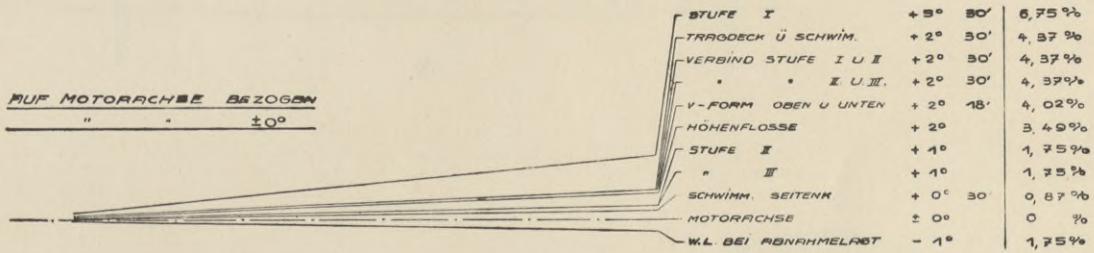

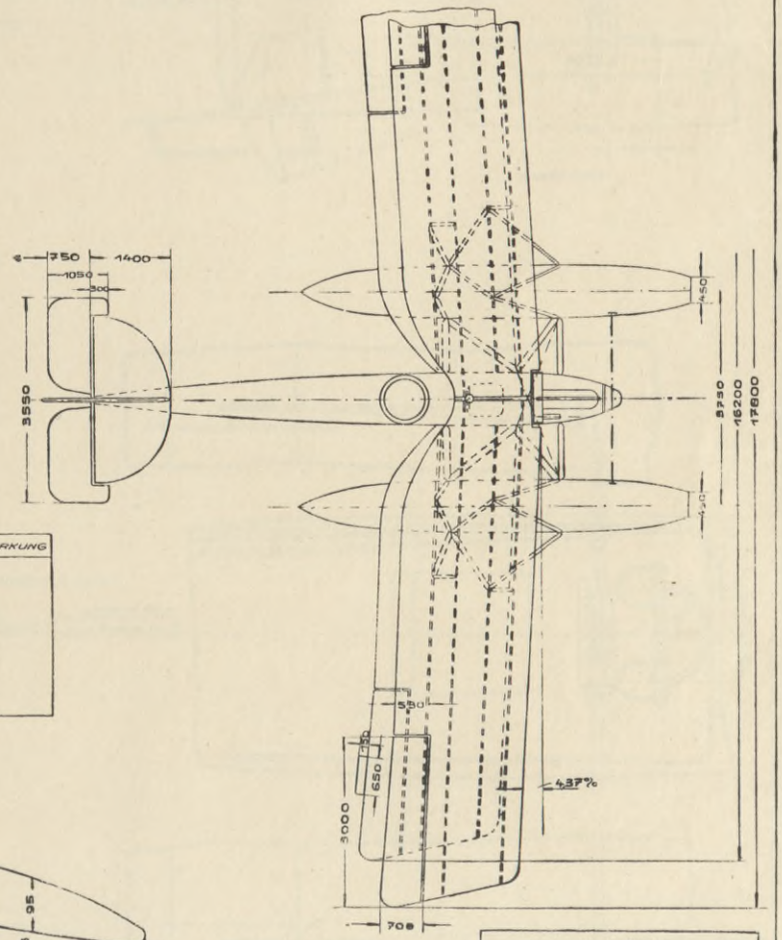

FRIEDRICHSHAFEN TYPE: FF 59 C

MARINE № 1822

NAR. №	MOTOR	EIN-RICHTUNG	AUFTR. ANGEL. ABGEL.	BETR. STOFFE VOLL ABNAHME			LEERGEW. ZULADE ABNAHME	STEIGZEITEN 500 / 1000	STEIGZEITEN 1500 / 2000 / 3000	BARO-METER / BODEN-TEMP.	GESCHWIND STARTT. / STEIG.	GESCHWIND HORIZ. LAND.	AUFLAUF WIND	TRAGFL. MIT QUERRUD.	BELASTUNG G/F	BELASTUNG G/PS_e	QUERRUDER HÖHEN-RUDER SEITENR.	QUERRUDER HÖHEN-FLOSSE KIELFL.	MITTL. SPANNW. SCHWIM. ENTFERN.	SCHWIMMER GEWICHT JNHALT	SCHWIMMER GEW. JNH.	METACENTR. HÖHE MG	METACENTR. HÖHE M_tG	MASSENTR. MOMENT BEI ABNAHME	TRAG-HEITS-ARM	BEMERKUNG
	WENNWERT BREMS PS			l	kg	STD	kg	m/MIN	m/MIN	mm GRAD	km/STD	km/STD	SEK. m/SEK	qm	kg/qm	kg/PS_e	qm		m	kg/l	kg/l	m	m	kgcm⁴		
1822	BENZ	HFT	27.8.17	408	286	5 3/4	1588		15,6	766	83	142	30	71,50	31,45	9,77	7,50		17,00	115	0,048	15,35	9,15			
	200	2 MG	20.2.18				663	7,1	23,5								2,40	3,25								
	230		4.6.18	390	273	5 3/4	2249	8,9	49,7	+10°	119	80	4+5				1,30	0,90	3,75	2400						

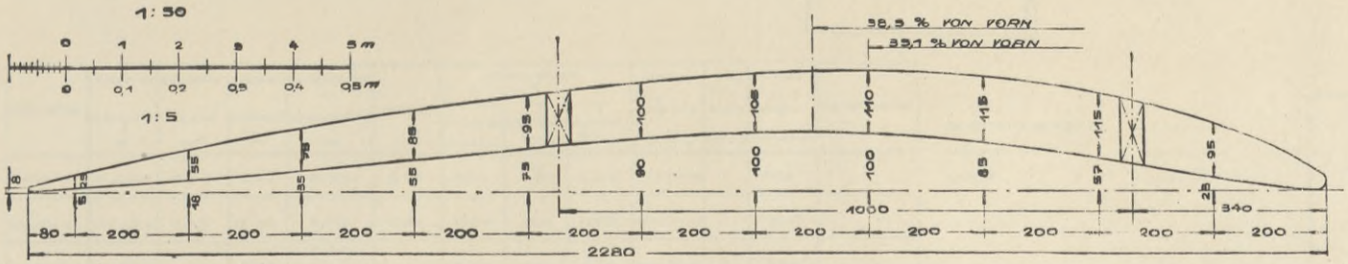

Wernemünde, 22. Juni 1918.
See-Flugzeug-Versuchs-Kommando
Marine-Baumeister.

BIBLIOTEKA
KRAKÓW
Politechniczna

Tabelle siehe Seite 78; lfd. Nr. 22.
Stabilitätsblatt siehe Seite 68; Nr. 6.

Zeichnung Nr. 24.

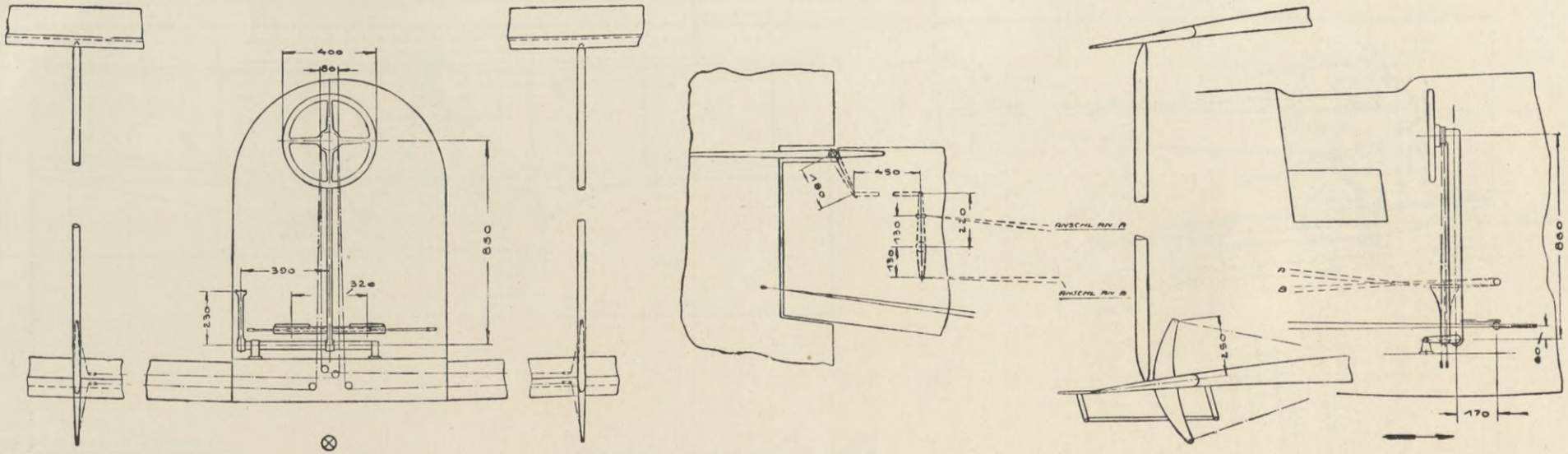

STEUERUNG

MARINE № 1822

1:10

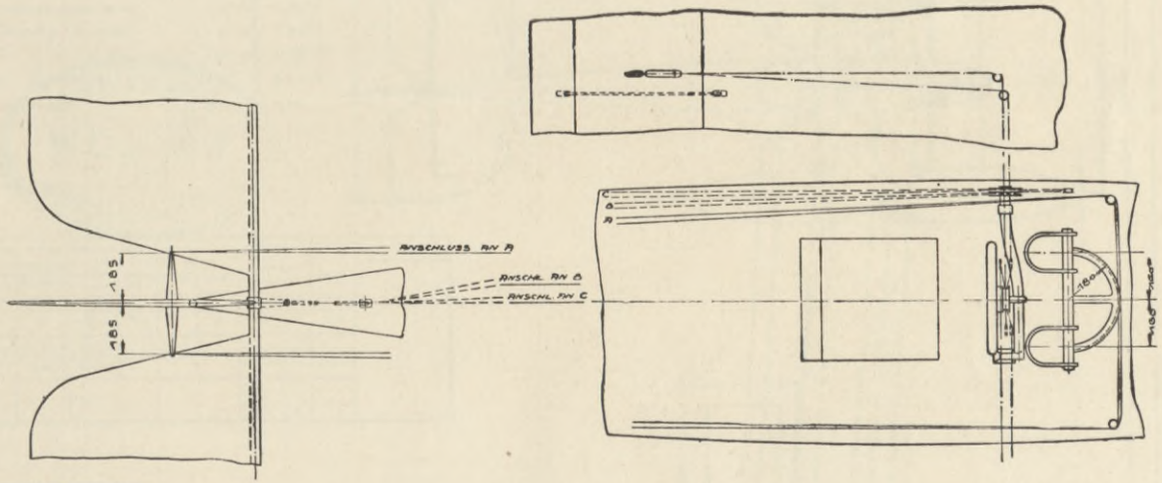

STEUERG	RUDER ohne BALANCE m²	BALANCE ALLEIN m²	RUDER GESAMT m²	RUDERACHSE bis SCHWERPUNKT m	FLOSSE m²	HEBELLÄNGE I VERVIELFÄL. PUSHSTANGEN umwandeln	HEBELLÄNGE II AM STEUER m/m	HEBELLÄNGE III AM RUDER m/m	ÜBER-SETZUNG I:II	ÜBER-SETZUNG II:III	FÜH. RUNGS ROLLEN	GESAMTE UMLEN. RUNGS ∡	BEMERKUNG
HÖHEN-ST	1×2,30	0,25	2,55	6,50	3,15	860	230	220	3,7:1	1:0,95	1	180°	
SEITEN-ST	1×1,20	0,33	1,53	6,70	1,00	160	180	185	0,9:1	1:1,03	1	90°	
QUER-ST.	4×1,83	—	7,32	7,40 6,70	—	400	40	250	10:1	1:0,25	4	360°	

SEITENSTEUERZÜGE ————
HÖHEN " " - - - - - -
QUER " " — — — —

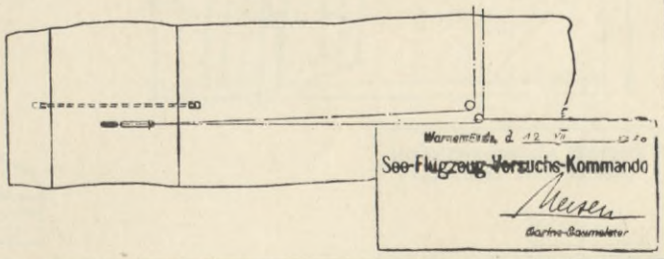

BIBLIOTEKA
KRAKÓW
Politechniczna

Tabelle siehe Seite 78; lfd. Nr. 23.
Stabilitätsblatt siehe Seite 69; Nr. 7.

Zeichnung Nr. 25.

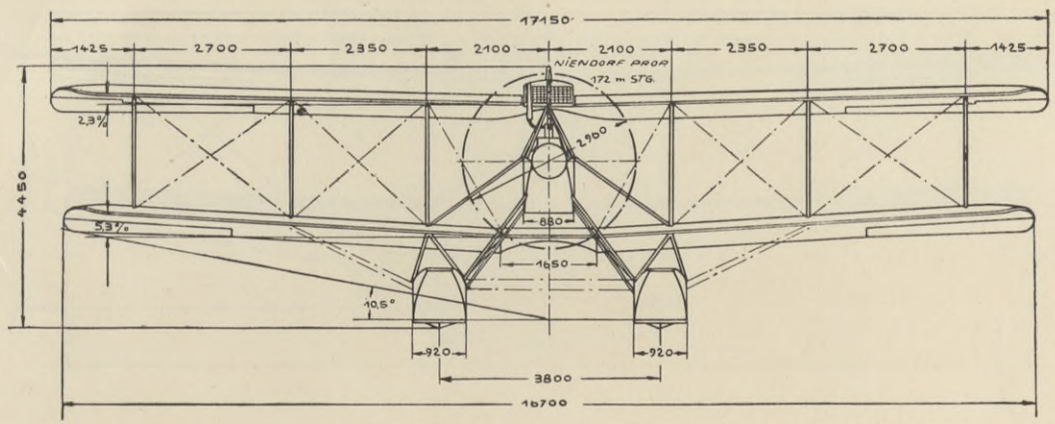

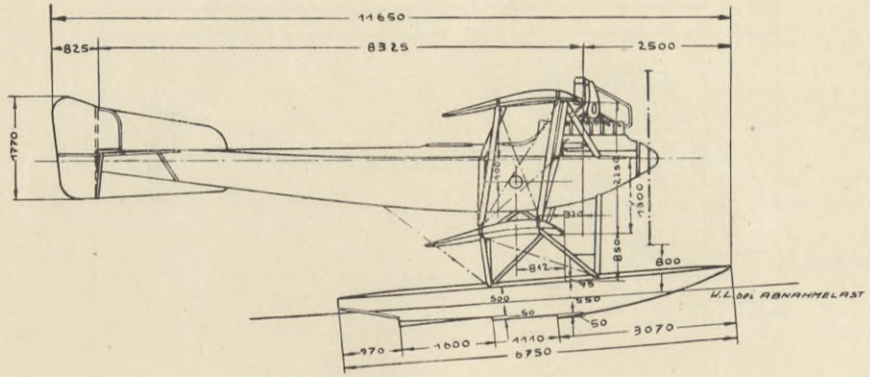

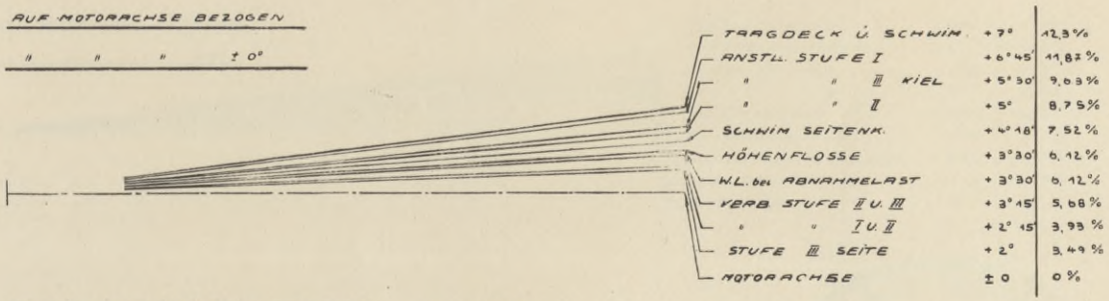

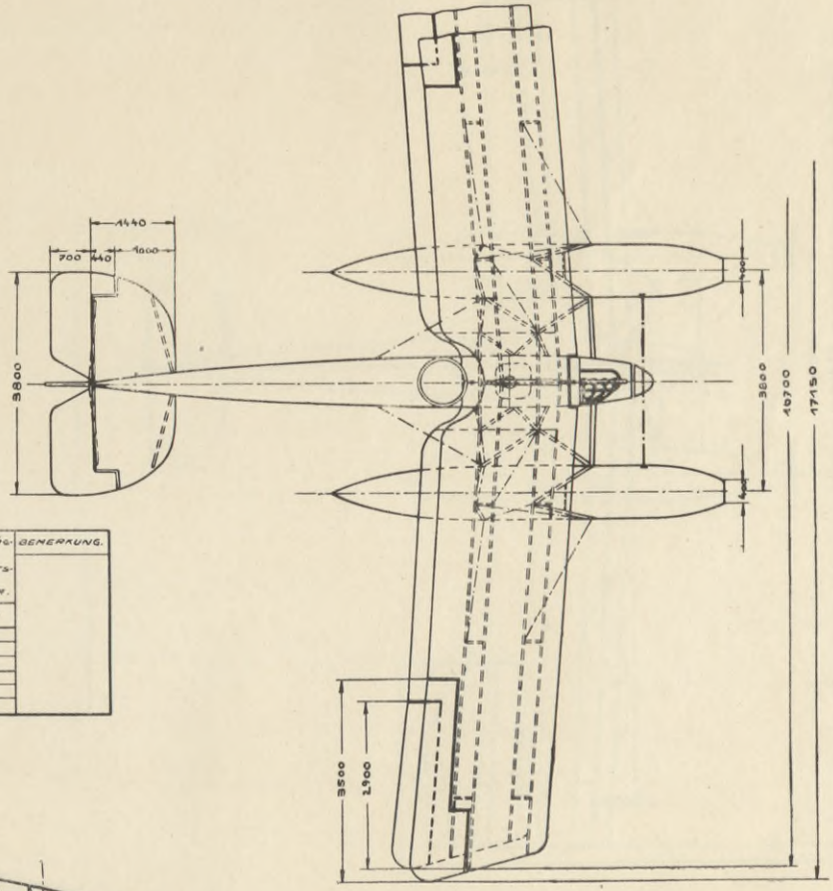

FRIEDRICHSHAFEN TYPE: 49 C.

MARINE № 1699

NR.	MOTOR	EIN-RICHTUNG	AUFTR. ANGEL ABGEL	BETR. STOFFE VOLL ABNAHME l	kg	STD	LEERGEW. ZULADG. ABNAHME kg	STEIGZEITEN 500 800 1000 m/min	1500 2000 3000 m/min	BARO-METER BODEN TEMP. m/m GRAD	GESCHWIND. START STEIG. km/STD	HORIZ. LANDG. km/STD	ANLAUF WIND SEK m/SEK	TRAGFL. MIT QUERRUD. qm	BELASTUNG G/F kg/qm	G/PS kg/PS	QUERRUD. HÖHENRUD. SEITENRUD. qm	MITTL. SPANNW. SCHWIM. ENTFER. m	SCHWIMMER GEWICHT INHALT kg/l	GEW./INH. kg/l	METACENTR. HÖHE MG m	MG m	MASSENTR. MOMENT BEI ABNAHME kg cm²	TRÄG-HEITS-RADIUS m	BEMERKUNG.
	NENNWERT BREMSPS																								
1699	BENZ	H.FT.	27.III.17	408	294	5 1/3	1515		13,2	773	83	139,5	17	71,16	30,17	9,46	8,50	16,925	106,4	0,050	11,87	0,13			
	200	M.G.	20.XI.17				1632	6,2		8	118	75	7-8				2,75	3,800	2100						
	229		19.XII.17	400	288	5 1/3	2147	8,0									1,37								

1:50

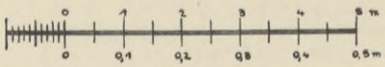

1:5

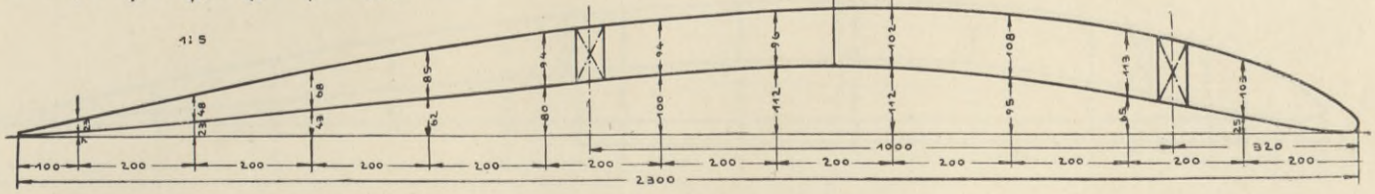

Seeflugzeug-Versuchs-Kommando
Flugzeugtechn. Konstr.-Abteilung.
Marine-Baumeister.

BIBLIOTEKA
KRAKÓW
Politechniczna

Zeichnung Nr. 26.

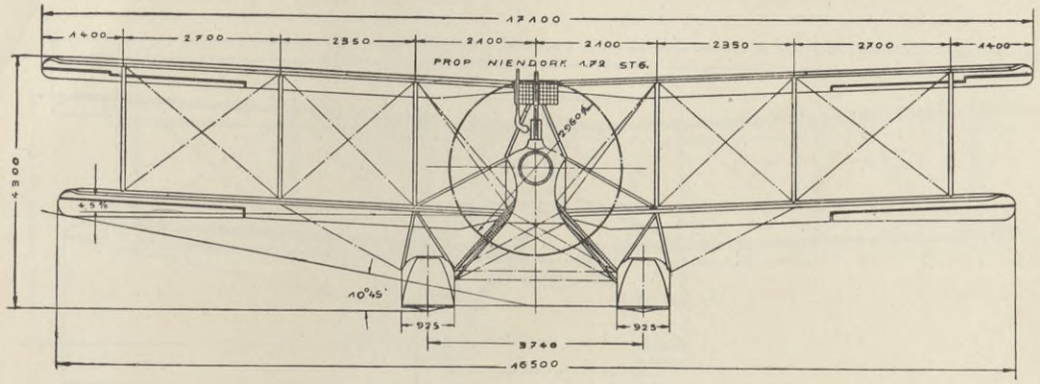

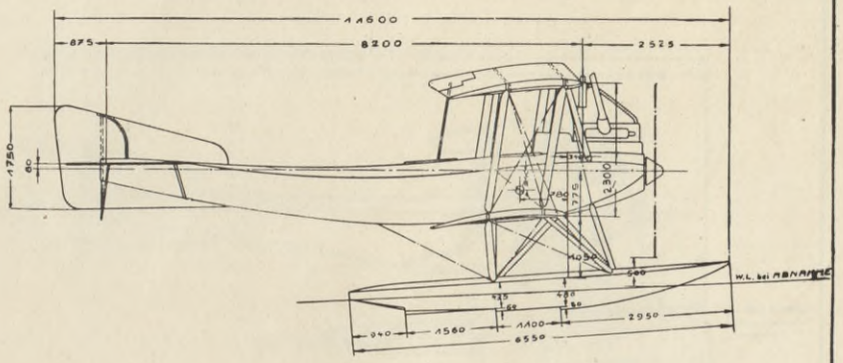

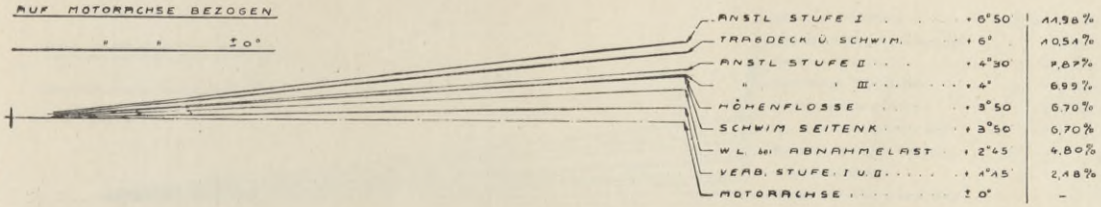

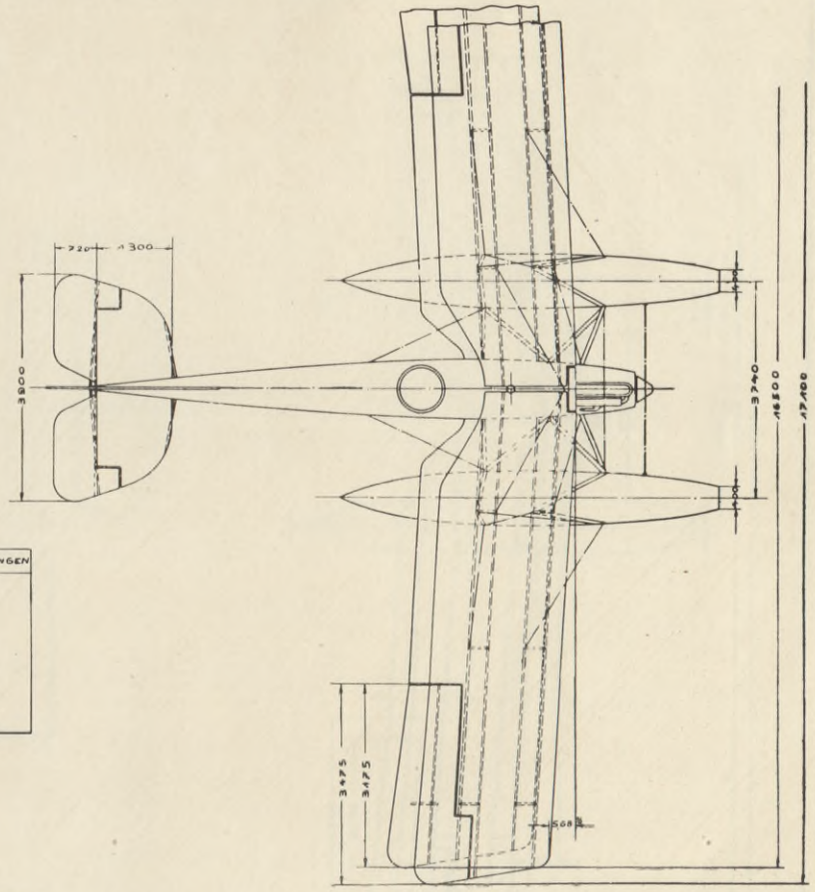

FRIEDRICHSHAFEN TYPE F.F. 39.

MARINE № 1127

MARINE №	MOTOR	EINRICHTUNG	AUFTR. ANGEL. ABGEL	BETR. STOFFE TOLL ABNAHME l	kg	STD	LEERGEW. ZULAGE ABNAHME kg	STEIGZEITEN 500 / 1000 m/min	1500 / 2000 / 3000 m/min	BAROMETER BODENTEMP mm/GRAD	GESCHWIND. START STEIG. m/sec	HORIZ. LÄNGE km/std	ANLAUF WIND sek/m/sek	TRAGFL MIT QUERRUD qm	BELASTUNG G/F kg/qm	G/PS kg/PS	QUERRUD. HOHENRUD. SEITENRUD qm	MITTL SPANNW SCHWIM ENTFERN m	SCHWIMMER GEWICHT INHALT kg/l	DEW INH kg/l	METACENTR. HOHE m G	m_0 G	MASSENTR. MOMENT bei ABNAHME kg/m²	TRAGHEITS ARM m	BEMERKUNGEN
	NENNWERT BREMS PS																								
1127	BENZ	N.F.F.	21 III 16	362	260	5,3	1438	—	15,5	761	83	137	24	68,40	30,73	9,47	8,87	16,80	1135	0,054	13,4	7,35			
	200	M.G.	11 VI 17				664	7,4	22,1								2,60								
	222		13 II 17	340	244	5	2102	0,4	—	1,21	106	—	1				1,50	3,740	2100						

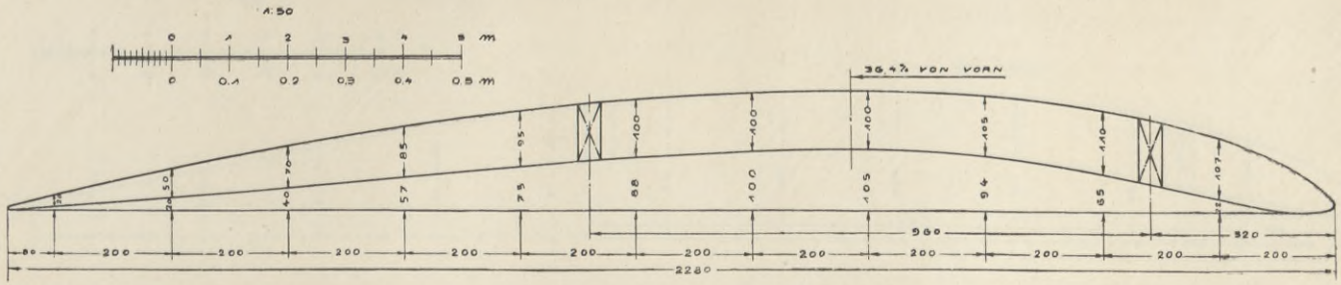

Seeflugzeug-Versuchs-Kommando
Flugzeugtechn. Konstn.-Abteilung.
Meesen
Marine-Baumeister

Zeichnung Nr. 27.

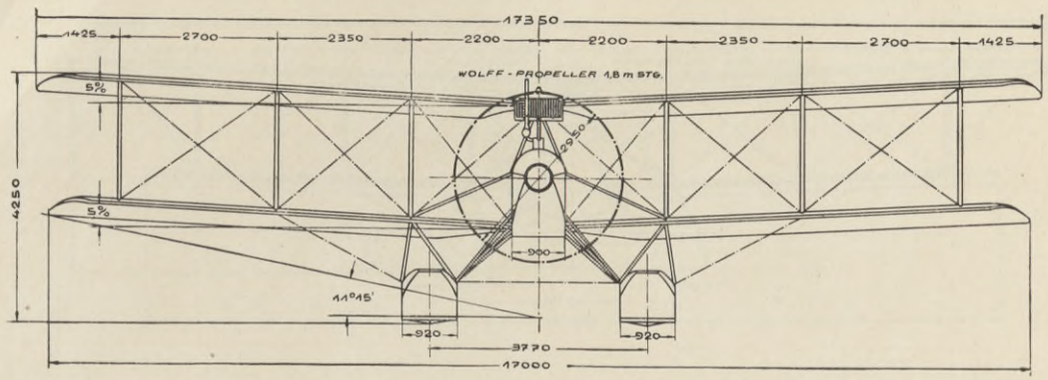

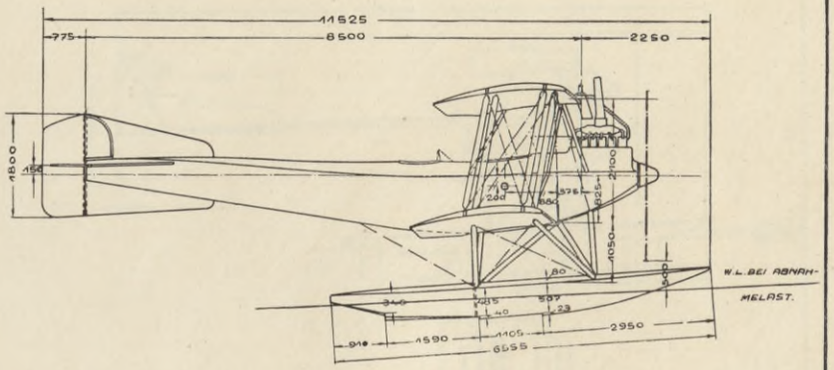

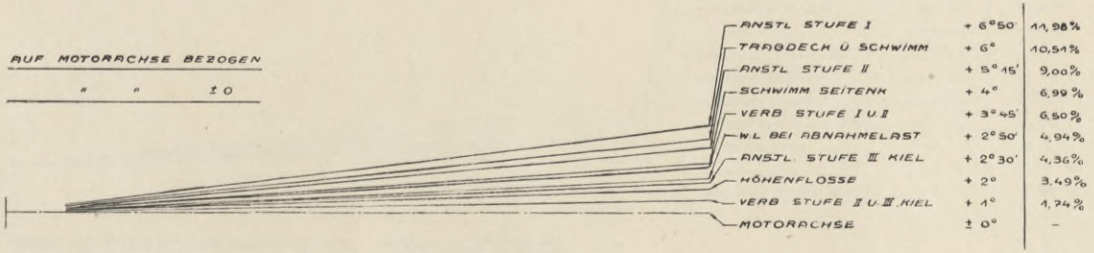

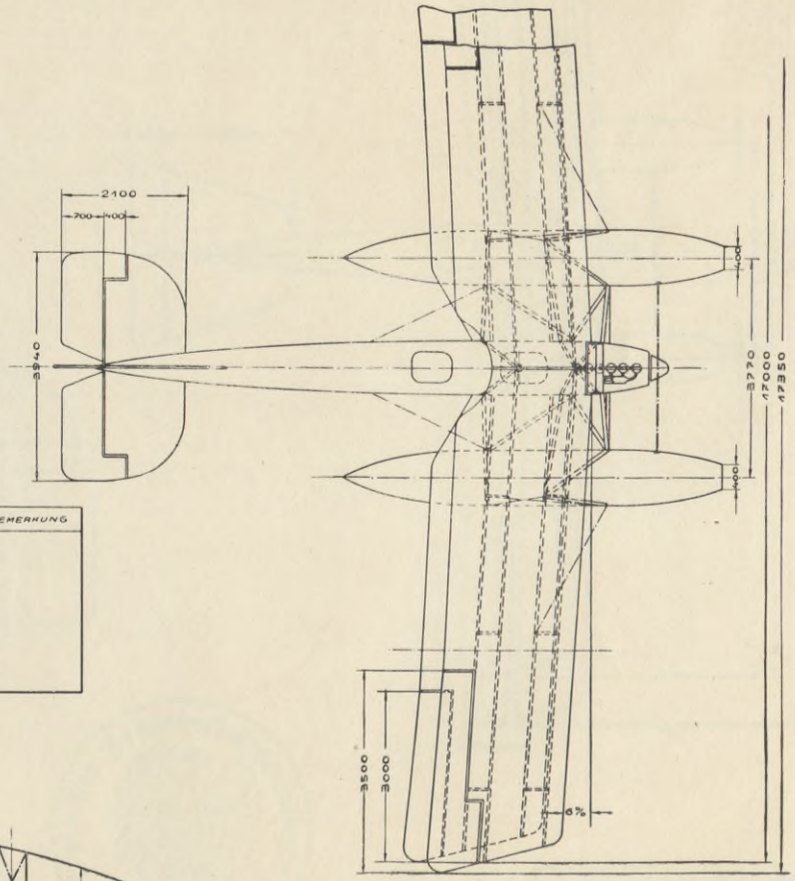

FRIEDRICHSHAFEN TYPE: 49 B.

MARINE Nº 1536 - 1550

MAR Nº	MOTOR	EIN-RICH-TUNG	AUFTR. ANGEL. ABGEW.	BETR. STOFFE VOLL ABNAHME			LEERGEW. ZULAGE ABNAHME	STEIGZEITEN 500 1000 / 1500 2000 3000		BARO-METER BODEN TEMP.	GESCHWIND. START STEIG.	GESCHWIND. HORIZ. LANDG.	ANLAUF WIND	TRAGFL. MIT QUERRUD.	BELASTUNG G/F	BELASTUNG G/PS	QUERRUD. HÖHENRUD. SEITENRUD.	MITTL. SPANNW. SCHWIM. ENTFERN.	SCHWIMMER GEWICHT INHALT	SCHWIMMER GEW. INH.	METACENTR. HÖHE MG	METACENTR. HÖHE MfG	MASSENTR. MOMENT BEI ABNAHME	TRAG-HEITS-ARM	BEMERKUNG
	NENNWERT BREMSPS.			l	Kg	STD	Kg	m/MIN	m/MIN	mm GRAD	Km/STD	Km/STD	SEK m/SEK	qm	Kg/qm	Kg/PS	qm	m	Kg/l	Kg/l	m	m	Kgcm²	m	
1549	BENZ	B	5 V 17	408	294		1432	–	14,2	763	92	152	17	71,16	20,5	9,11	4,00	17,175	108	0,051	8,00	13,65			
	200	FT	18 II 17				665	7,2	–								2,40								
	229		15 I 17	400	288	5½	2097	9,1	–	+10	119	–	0-1				1,60	3,77	2100						

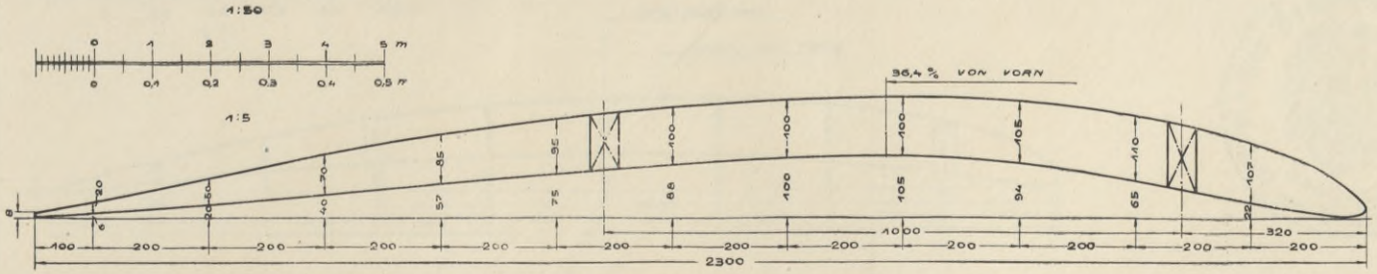

Seeflugzeug-Versuchs-Kommando
Flugzeugtechn. Konstr.-Abteilung.
Meesen
Marine-Baumeister.

BIBLIOTEKA
KRAKÓW
Politechniczna

Zeichnung Nr. 28.

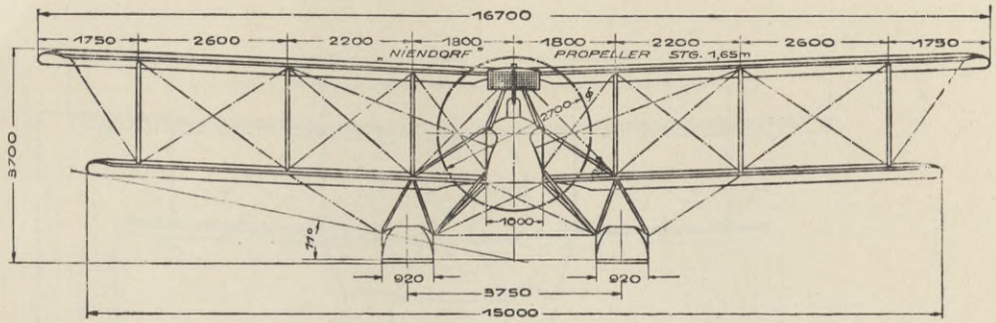

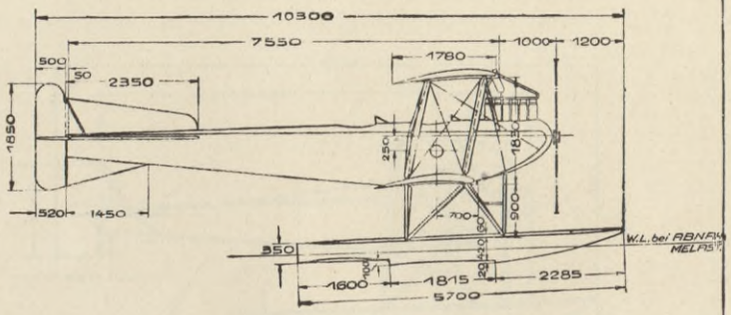

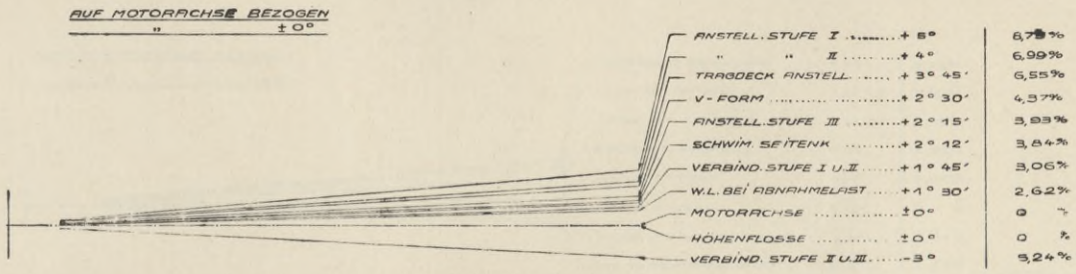

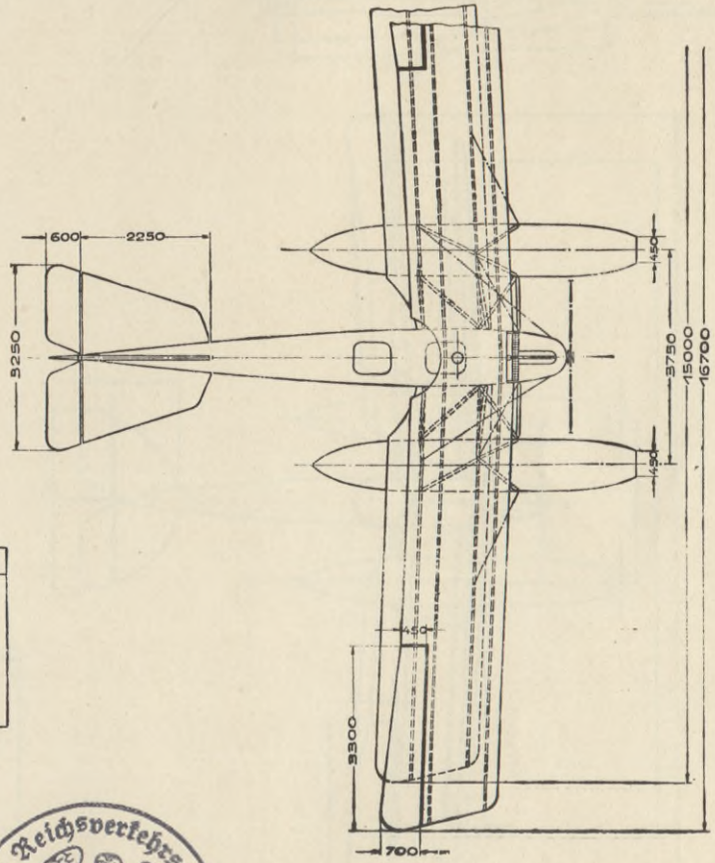

FRIEDRICHSHAFEN TYPE: FF 35 S

MARINE Nº 3001 – 3030

MARINE Nº	MOTOR	EIN-RICHTUNG	AUFTR. ANGEL. ABGEL.	BETR. STOFFE VOLL ABNAHME			LEERGEW. ZULADG. ABNAHME	STEIGZEITEN 500 800 1000	1500 2000 3000	BARO-METER BODEN TEMP.	GESCHWIND. START STEIG.	HORIZ. LAND	ANLAUF WIND	TRAGFL. MIT QUERRD.	BELASTUNG G/F	G/PS_e	QUERRUDER HÖHEN-RUDER SEITEN-RUDER	HÖHEN-FLOSSE KIEL-FLOSSE	MITTL. SPANNW. SCHWIM. ENTFERN.	SCHWIMMER GEWICHT INHALT	GEW./INH.	METACENTR. HÖHE MG	MeG	MASSENTR. MOMENT BEI ABNAHME	TRÄGHEITS-ARM
	MENNWERT BREMS			l	kg	STD	kg	m/MIN.	m/MIN	mm GRAD	km/STD.	km/STD.	SEK. m/SEK.	qm	kg/qm	kg/qm	qm		m	kg/l	kg/l	m	m	kg cm²	m
	BENZ		18.12.17	200	149	4	1082,5		24,6	765	80	110	13				3,68		15,85	82,5					
3025	-150	S	24.4.18				391	19,9						52,50	28,43	8,97	1,65	4,24				0,047	9,06	7,14	
	-164		26.9.18	200	149	4	1473,5	19,3		+10°	90	46	7-8				1,00	1,31	3,75	1750					

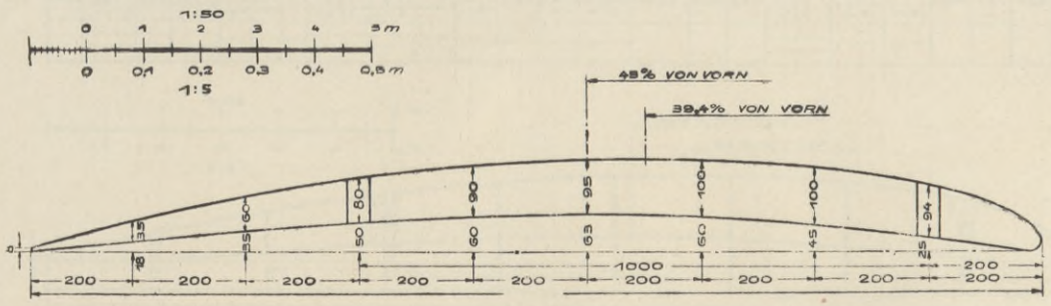

Warnemünde, d. 12. VII. 1918.
See-Flugzeug-Versuchs-Kommando
Marine-Baumeister.

BIBLIOTEKA
KRAKÓW
Politechniczna

Tabelle siehe Seite 79; lfd. Nr. 27.
Stabilitätsblatt siehe Seite 69; Nr. 8.

Zeichnung Nr. 29.

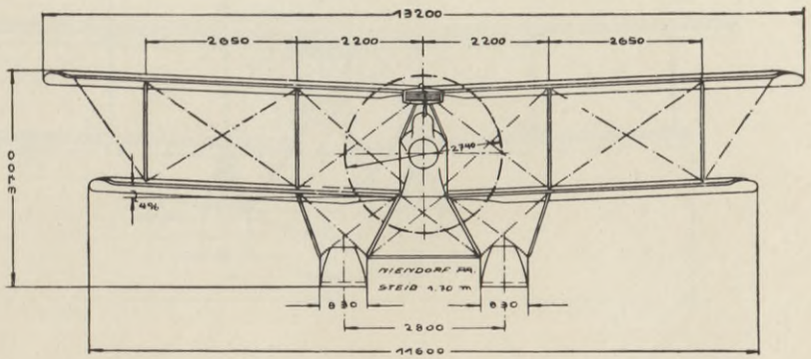

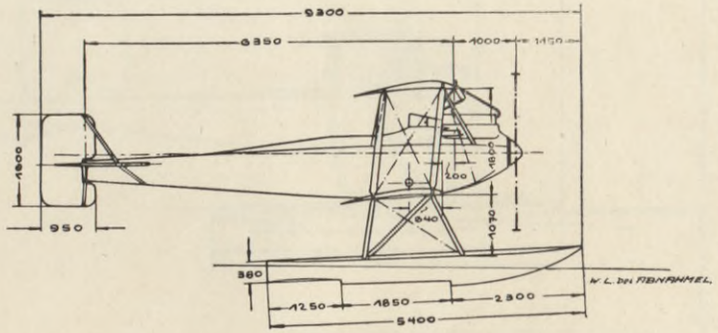

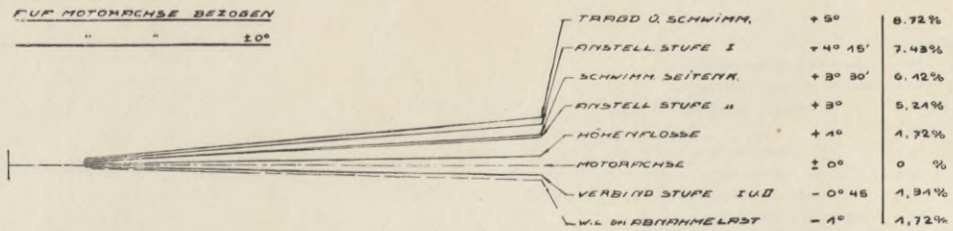

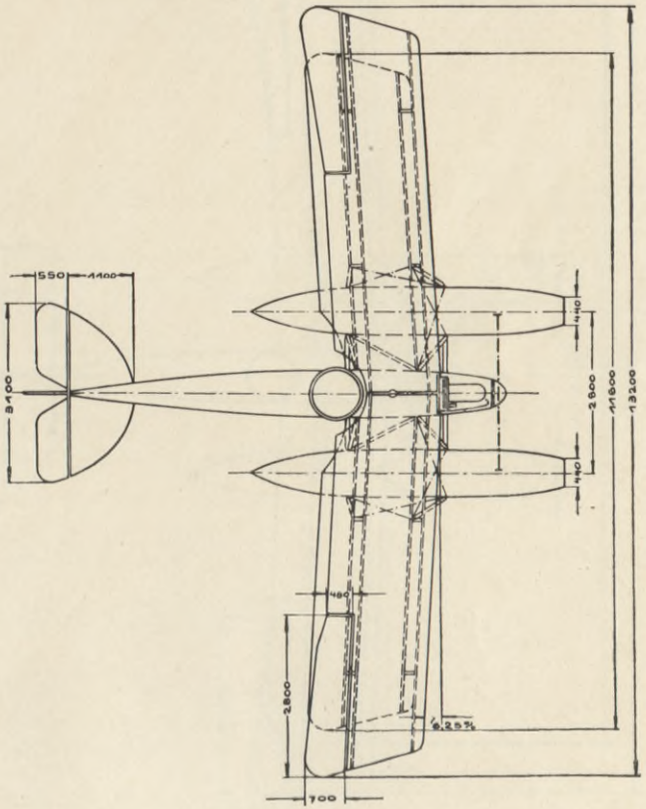

FRIEDRICHSHAFEN TYPE: F.F. 33 L.2 MG

MARINE № 1577–1596

MAR. №	MOTOR	EIN-RICHTUNG	AUFTR. WINKEL	BETRIEBSSTOFFE VOLL ZUVERBR. L	kg	STD	LEERGEW. ZUVERBR. kg	STEIGZEITEN 500 / 800	1500 / 2000	BARO-METER BODEN	BESCHWIND START STEIG	HORIZ. LANDG.	ANLAUF WIND	TRAGFL. MIT QUERRUD.	BELASTUNG G/F	G/P_Se	QUERRUD. HÖHENTR. SEITENRUD.	MITTL. SPANNW. SCHWIMM. ENTFERN.	SCHWIMMER BENZIN INHALT	GEW. JAN.	METACENTR. HÖHE MB	MB/G	MASSENTR. MOMENT bei ABNAHME	TRÄGHEITS. ARM	BEMERKUNG
	NENNWERT OHNE RÜ						kg	m/min	m/min	mm/m GRAD	km/STD	km/STD	SEK m/SEK	qm	kg/qm	kg/PS_e	qm	m	kg/l	kg/l	m	m	kg cm²	m	
1583	BENZ	C	11.6.17	200	144	4	940		17.2	761	90	138	12	40.00	34.40	8.35	3.25	12.40	77.4	0.055	7.84	4.68			
	150	2 MG	12.8.17	200	144	4	457	8.7		+ 19°		85	5+6				1.35		1400						
	197.5		24.8.17				1397	10.6									1.33	2.80							

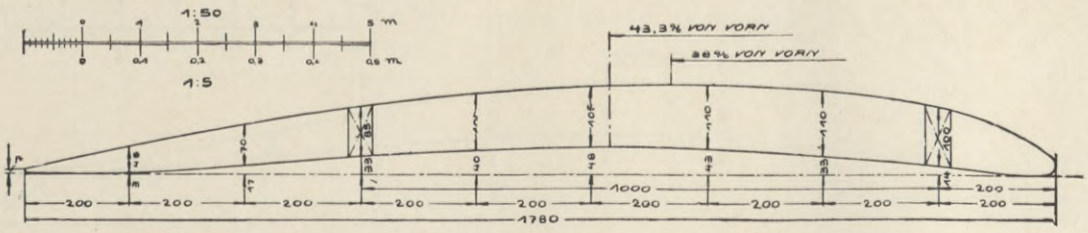

See-Flugzeug-Versuchs-Kommando.
Meoven
Marine-Baumeister.

BIBLIOTEKA
KRAKÓW
Politechniczna

Tabelle siehe Seite 79; lfd. Nr. 28.
Stabilitätsblatt siehe Seite —; Nr. —.

Zeichnung Nr. 30.

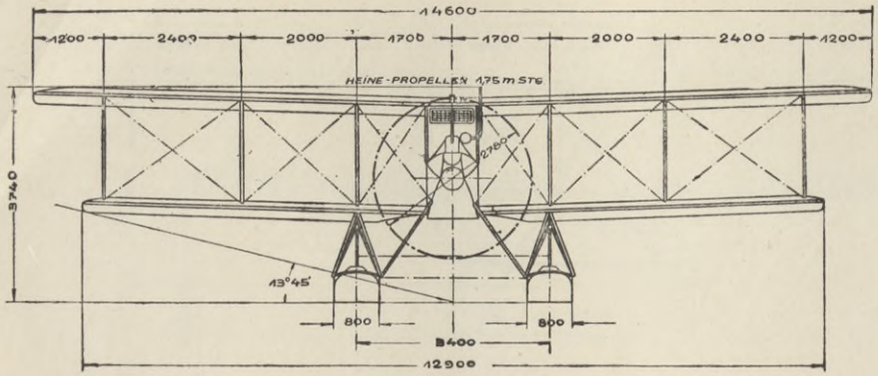

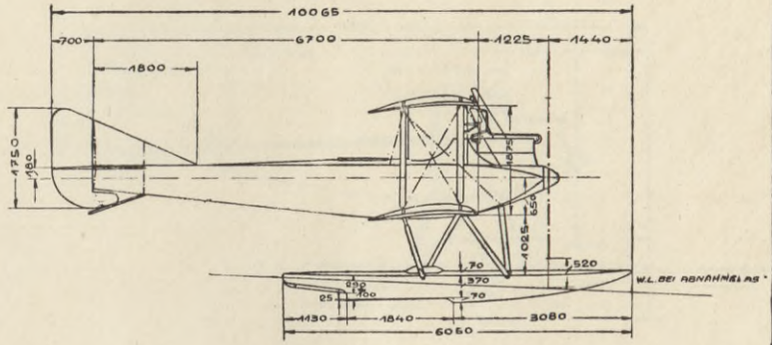

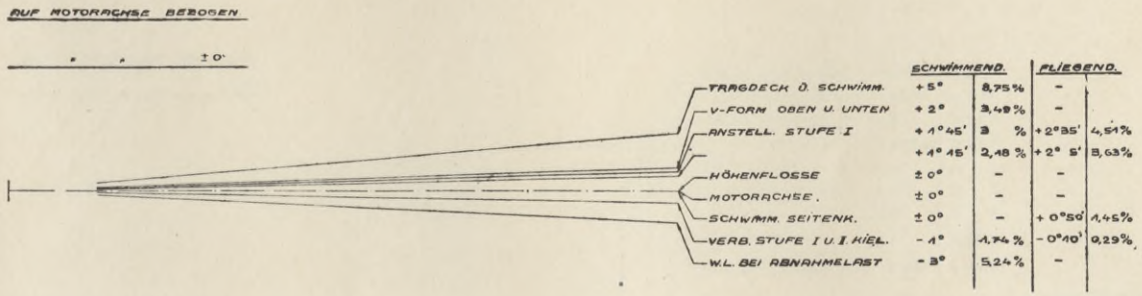

	SCHWIMMEND.		FLIEGEND.	
TRAGDECK Ü. SCHWIMM.	+ 5°	8,75 %	–	
V-FORM OBEN U. UNTEN	+ 2°	3,49 %	–	
ANSTELL. STUFE I	+ 1° 45'	3 %	+ 2° 35'	4,51 %
	+ 1° 15'	2,48 %	+ 2° 5'	3,63 %
HÖHENFLOSSE	± 0°	–	–	
MOTORACHSE.	± 0°	–	–	
SCHWIMM. SEITENK.	± 0°	–	+ 0° 50'	1,45 %
VERB. STUFE I U. II. KIEL.	– 1°	1,74 %	– 0° 40'	0,29 %
W.L. BEI ABNAHMELAST	– 3°	5,24 %	–	

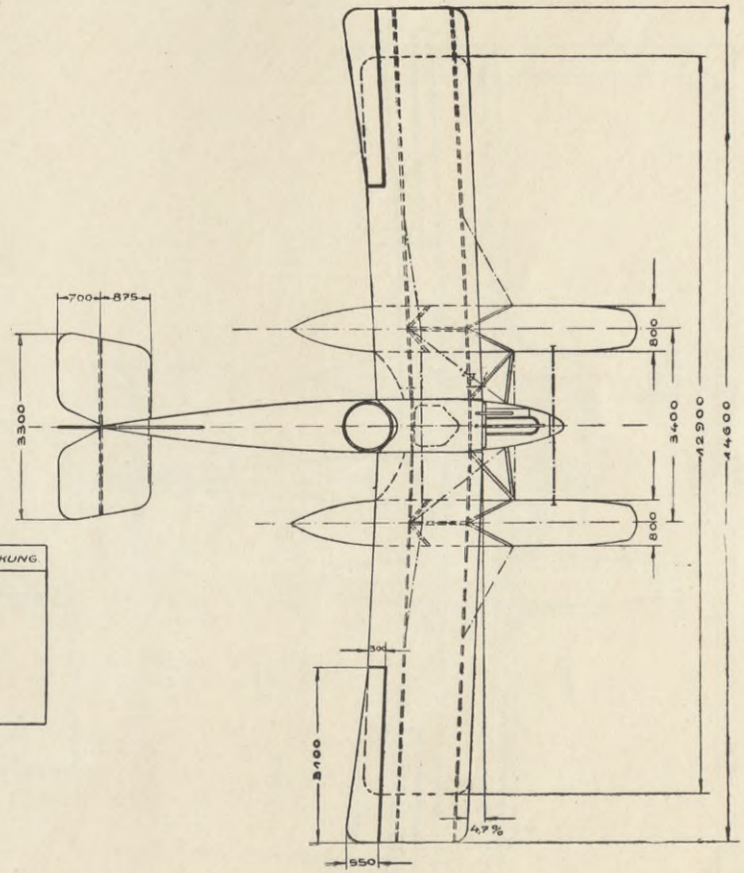

GOTHA TYPE: W.D.13.

TÜRKEN-FLUGZEUG.

MAR-NR	MOTOR	EIN-RICH-TUNG	AUFTR. ANGEL. ABGEL.	BETR. STOFFE VOLL ABNAHME			LEERGEW. ZULAGE ABNAHME	STEIGZEITEN		BARO-METER BODEN TEMP	GESCHWIND. START STEIG.	HORIZ. LANDG.	ANLAUF WIND	TRAGFL. MIT QUERRUD.	BELASTUNG		QUERRUD. HÖHENRUD. SEITENRUD.	MITTL. SPANNW. SCHWIMM. ENTFERN.	SCHWIMMER GEWICHT INHALT		METACENTR. HÖHE		MASSENTR. MOMENT BEI ABNAHME	TRÄG-HEITS-ARM	BEMERKUNG
								500 800 1000	1500 2000 3000																	
	NENNWERT BREMSPL.			l	kg	STD	kg	m/MIN	m/MIN	mm GRAD	km/STD	km/STD	SEK m/SEK	qm	kg/qm	kg/PS$_e$	qm	m	kg/l	kg/l	m	m	kgcm^n	m	
	BENZ		–	153	110	3	1061	–	14,0	760	85	131,5	13	49	29,65	8,9	2,70	13,75	86	0,05	–	–			
	160		21.12.17.				402	7,0	21,0								2,00								
	164,3		17.1.18.	150	108	3	1463	9,0	50,5	–2	114		10–11				1,175	3,40	1525						

1:50

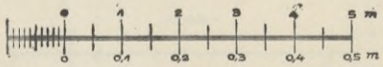

1:5

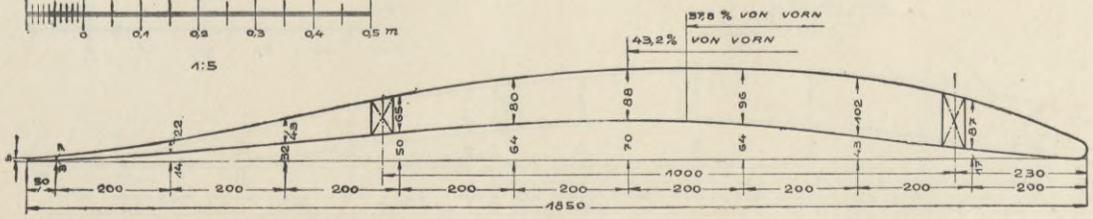

Warnemünde, d. 19

See-Flugzeug-Versuchs-Kommande

Meeren

Marine-Baumeister

BIBLIOTEKA
KRAKÓW
Politechniczna

Zeichnung Nr. 31.

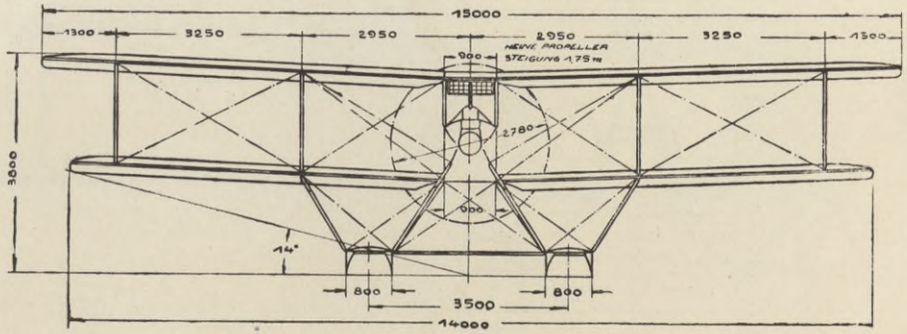

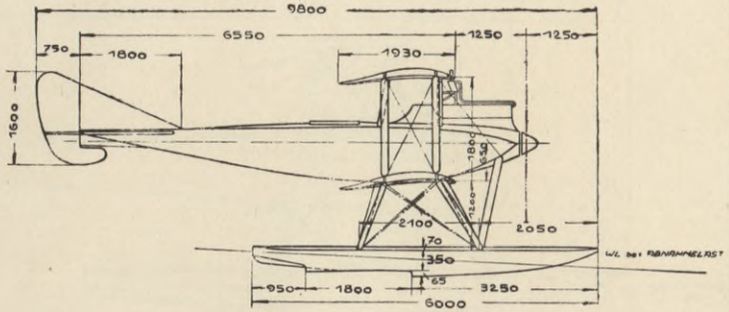

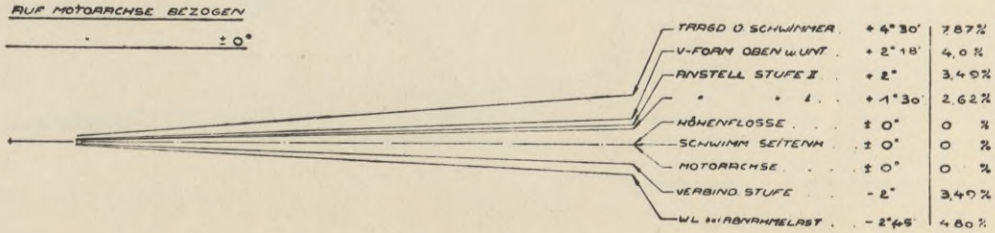

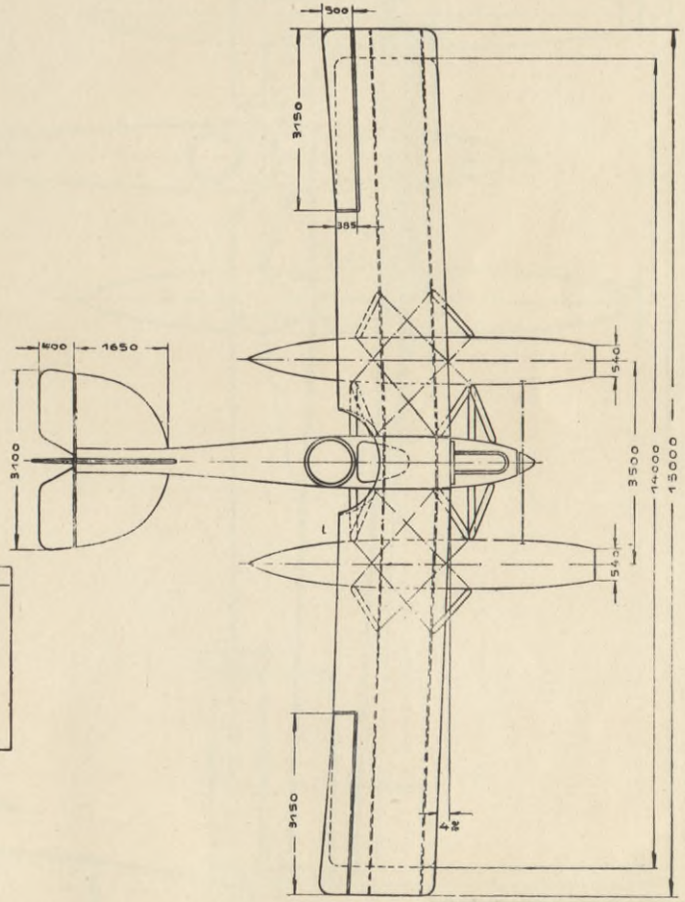

GOTHA TYPE W.D. 9

TORPEDOFLUGZEUG

MARKE	MOTOR	EINRICHTUNG	AUFTRIEBSWINKEL	BETA-STOFF VOLL			LEERGEW. ZULADG.	STEIGZEIT 500	STEIGZEIT 1500	BARO. METER	GESCHWIND. STRAHL	GESCHWIND. HORIZ.	RAILAUF	TRAGFL.	BELASTUNG		QUERRUDER	MITTL. SPANNW.	SCHWIMMER	METACENTR. HÖHE		MASSENTR. MOMENT	TRÄG. HEYTS.	BEMERKUNG
							ABNAHME	1000	3000	BODEN TEMP.	STEIG	LANDG.	WIND	QUERRUD.	G/F	G/PS	RUDER SEITENM.	HÖHENFLOSSE RUDER	HÖHENFLOSSE NIELFL.	SCHWIMM. ENTFERN.	GEWICHT INHALT	GEW. INH.	MG	MG	BEI ABNAHMEL	RAM	
	NENNWERT BREMS PS			L	Kg	STD.	Kg	m/min	m/min	m/m GRAD	Km/STD	Km/STD	SEK m/SEK	qm	Kg/qm	Kg/PS	qm			m	Kg/L	Kg/L	mm	m	Kg cm²	m	
	BENZ		28 817	186	131	3½	1040		16,8	764	82	136	14	51,3	29,4	9,12	2,80			14,50	93	0,064				
	150	C	29 418				490	7,7		+0°	97		6-8				1,55	3,15								
	163,8		26 518	180	128	3½	1490	10,1									1,00	0,84		3,50	1450					

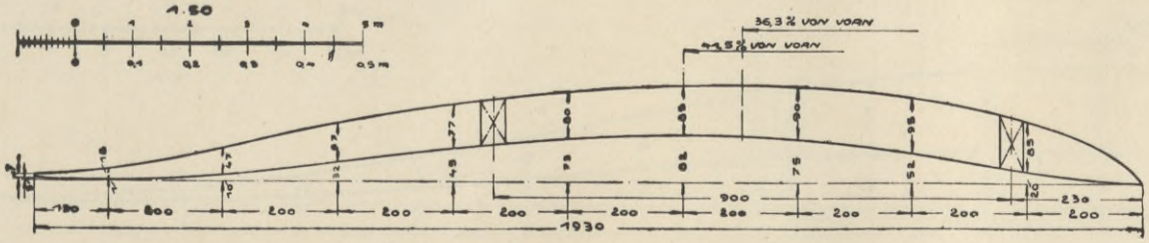

Warnemünde, d. 22 Juni 1918
See Flugzeug-Versuchs-Kommando
Marine-Bauwesen.

BIBLIOTEKA
KRAKÓW
Politechniczna

Zeichnung Nr. 32.

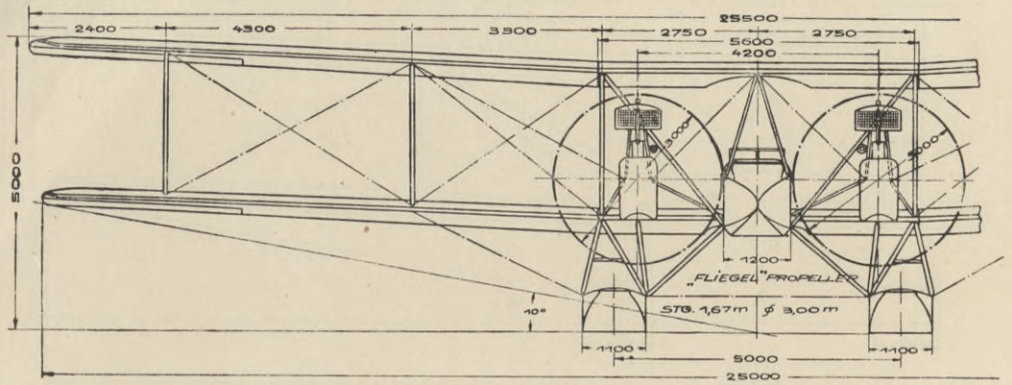

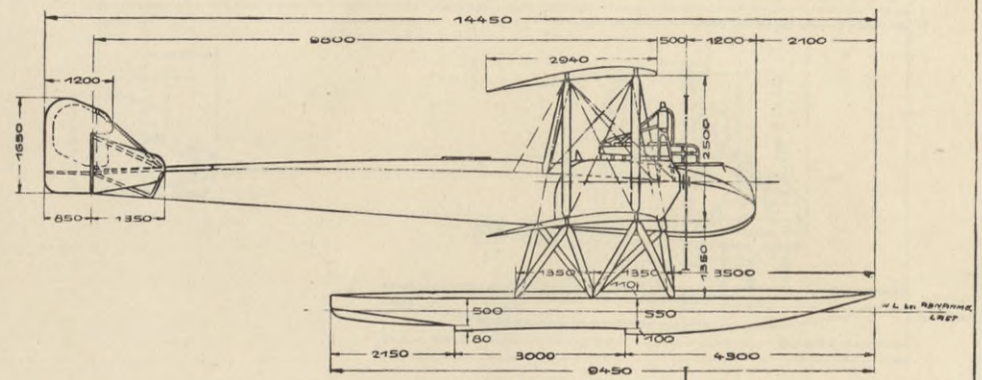

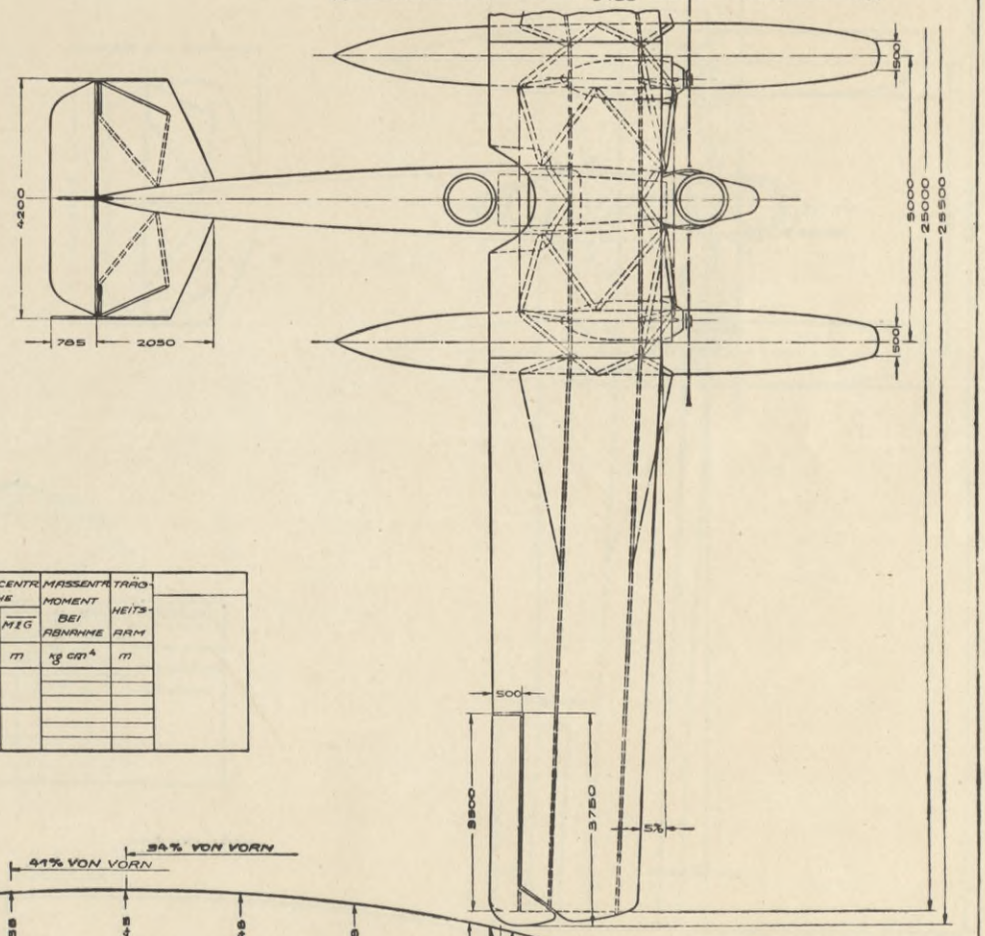

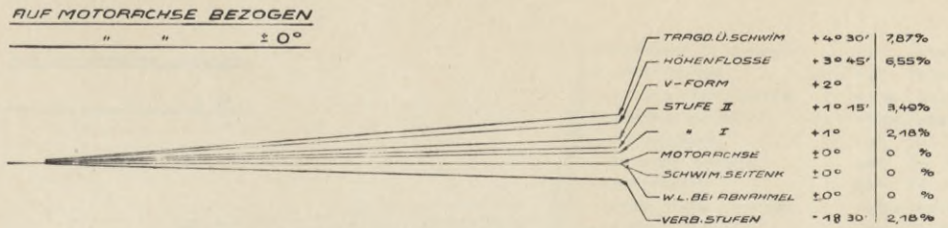

GOTHA TYPE W.D. 14

MARINE № 1946

MAR. №	MOTOR	EIN-RICH-TUNG	RUFTR. ANGEL. ABGEL.	BETRSTOFFE VOLL ABNAHME l	kg	STD	LEERGEW. ZULAGG ABNAHME kg	STEIGZEITEN 500 / 800 / 1000 m/MIN	1500 / 2000 / 3000 m/MIN	BARO-METER BODEN TEMP m/m GRAD	GESCHWIND. STRAT. STEIG. km/STD	HORIZ. LAND. km/STD	ANLAUF WIND SEK. m/SEK.	TRAGFL. MIT QUERRD. qm	BELASTUNG G/F kg/qm	G/(i·75) kg/PS	QUERRUDER HÖHEN-RUDER SEITEN-RUDER m	HÖHEN-FLOSSE KIEL-FLOSSE m	MITTL. SPANNW. SCHWIM. ENTFERN. m	SCHWIMMER GEWICHT INHALT kg/l	GEW./JNH. kg/l	METACENTR. HÖHE MG m	MIG m	MASSENTR. MOMENT BEI ABNAHME kg cm⁴	TRÄGHEITS-ARM m
	NENNWERT BREMSPS																								
1946	BENZ 2×200		3.10.17	1185	830	8	3150		23,0	754	92	130	40	133	34,75	10,1	8,00		25,25	246	0,052				
			31.5.18				1492	10,1		+12	105	90	5+6				3,00	6,35							
	459,5		10.6.18	1100	770	8	4642	13,1									3,60	1,80	5,00	4700					

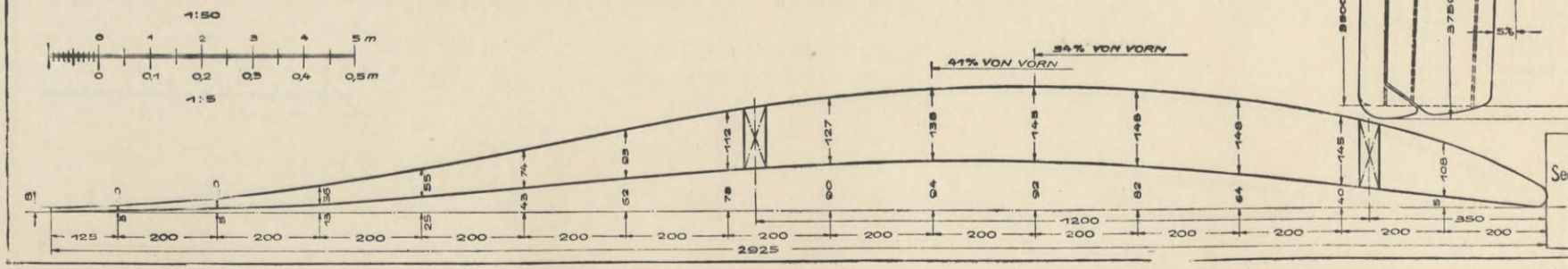

Warnemünde, d. 12. VII. 1918

See-Flugzeug-Versuchs-Kommando

Meyer

Marine-Bauinspektor.

BIBLIOTEKA
KRAKÓW
Politechniczna

Tabelle siehe Seite 81; lfd. Nr. 41.
Stabilitätsblatt siehe Seite —; Nr. —.

Zeichnung Nr. 33.

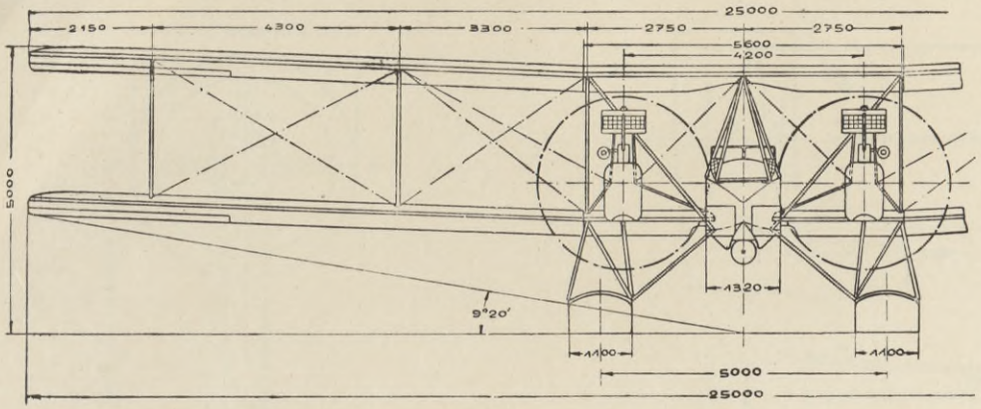

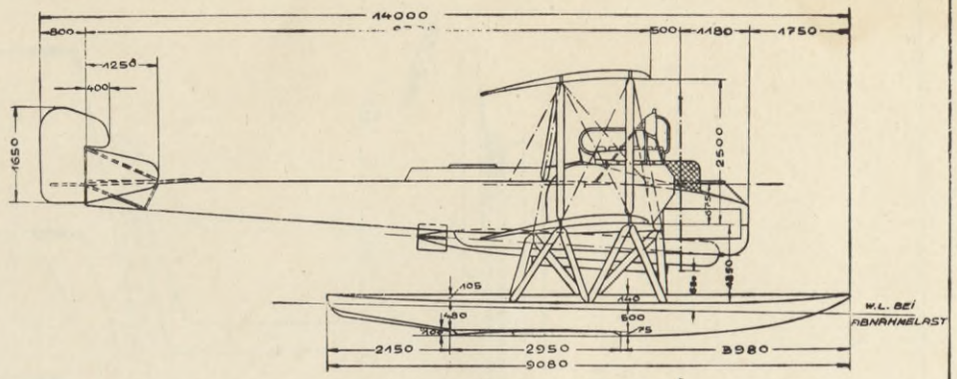

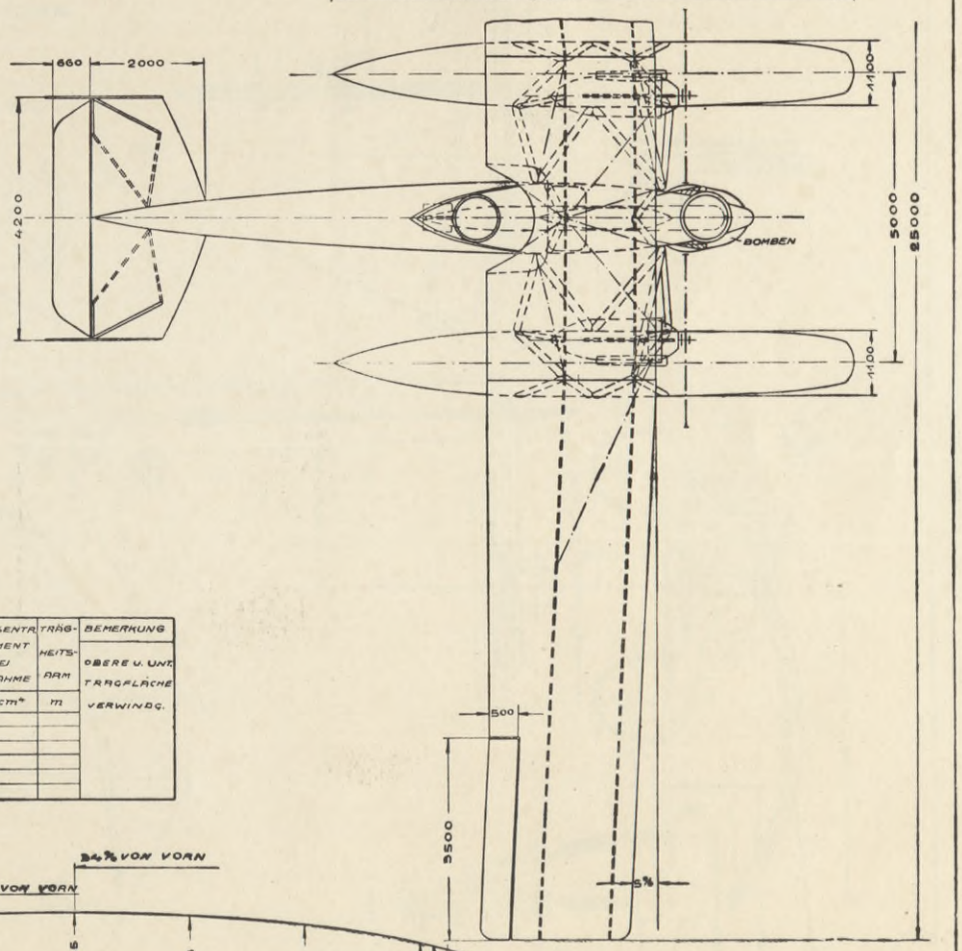

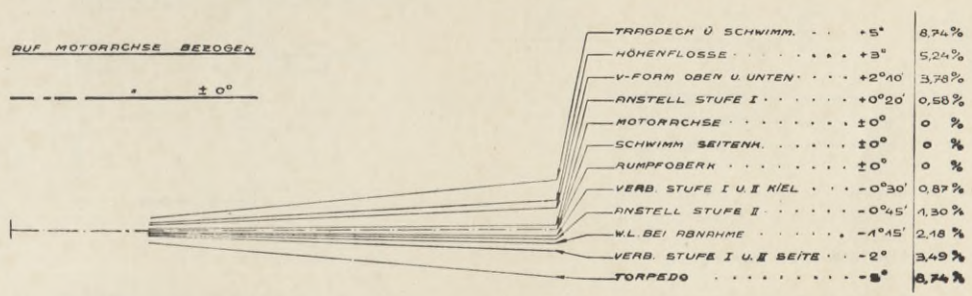

GOTHA TYPE: W.D.14.

MARINE Nº 1621.

MAR-Nº	MOTOR	EIN-RICH-TUNG	AUFTR-ANGEL ABGEL	BETR. STOFFE VOLL ABNAHME			LEERGEW ZULADG. ABNAHME	STEIGZEITEN 500 800 1000	STEIGZEITEN 1500 2000 3000	BARO-METER BODEN TEMP	GESCHWIND. START STEIG	GESCHWIND. HORIZ LANDG	ANLAUF WIND	TRAGFL MIT QUERRUD	BELASTUNG G/F	BELASTUNG G/PS	QUERRUD HÖHENRUD SEITENRUD	MITTL SPANNW SCHWIMM ENTFERN	SCHWIMMER GEWICHT INHALT	SCHWIMMER GEW. JNH	METCENTR. HÖHE MG	METCENTR. HÖHE MIG	MASSENTR. MOMENT BEI ABNAHME	TRÄG-HEITS-ARM	BEMERKUNG OBERE U. UNT. TRAGFLÄCHE VERWINDG.
	KENNWERT BREMSPS			l	Kg	STD	Kg	m/MIN	m/MIN	mm GRAD	Km/STD	Km/STD	SEK m/SEK	qm	Kg/qm	Kg/PSe	qm	m	Kg/l	Kg/l	m	m	Kgcm*	m	
1621	BEN 2	T	11.6.17	875	630		3091	—	—	755	96	133,5	67	131,7	38	10,8	6,90	25,0	194	0,043	—	—			
	2×200	2 MG	28.12.17				1912	24,1	—				8÷9				2,20								
	459.6	B	20.1.18	700	504	6	5003	31,7	—	±0	109						2,80	5,0	4500						
	STATT TORPEDO																								
	BENZIN-ABWURFTANK														38,94	11,16									
	BETR. STOFFE		VOLL	1485	1070	12¾																			

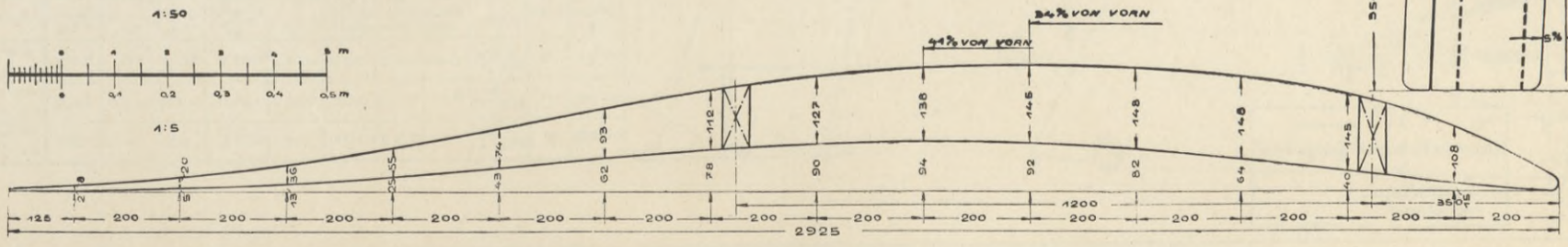

Warnemünde, d. 19. III 1918
See-Flugzeug-Versuchs-Kommando
Marine-Baumeister

BIBLIOTEKA
KRAKÓW
Politechniczna

Zeichnung Nr. 34.

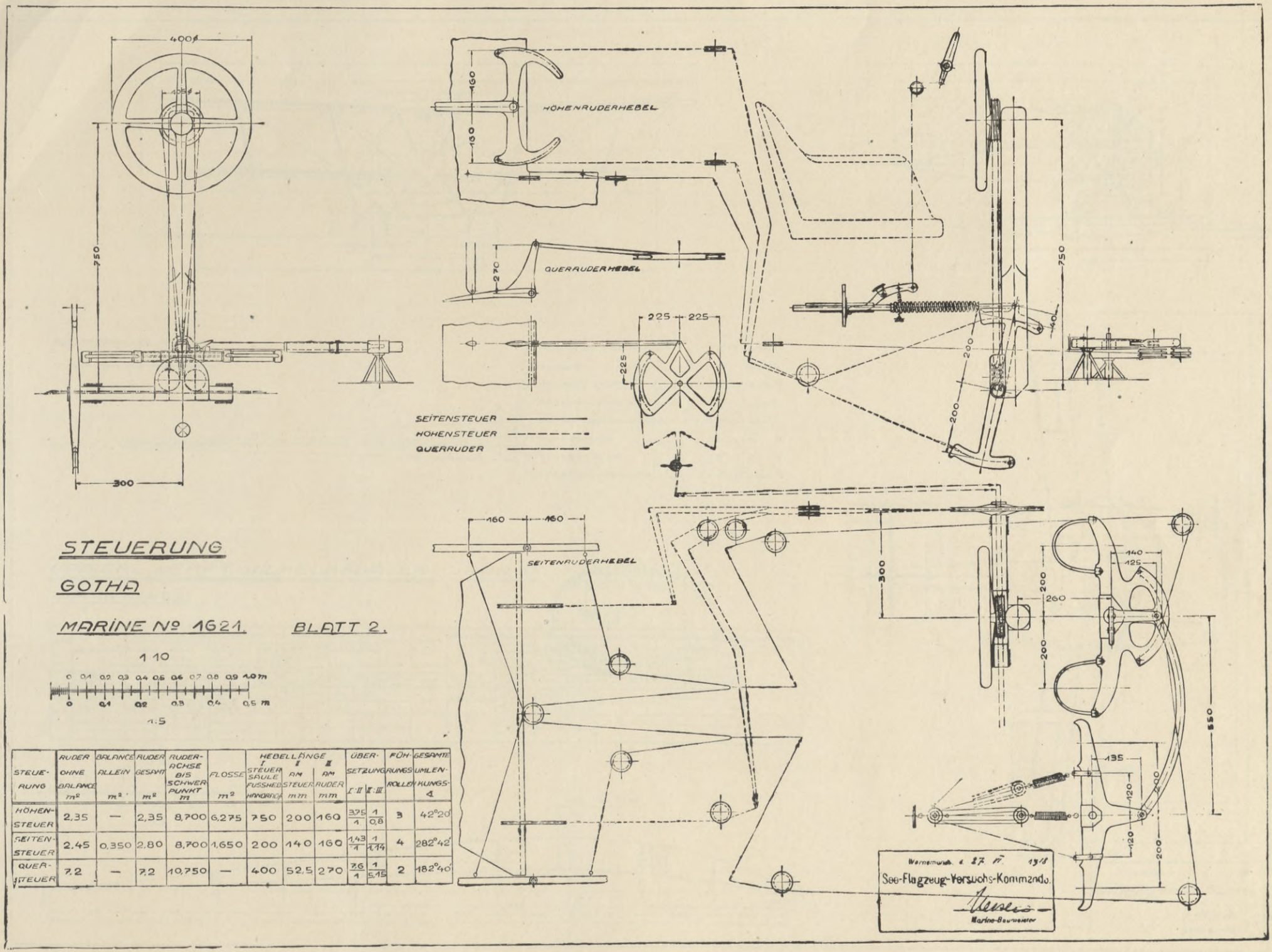

STEUERUNG	RUDER OHNE BALANCE m²	BALANCE ALLEIN m²	RUDER GESAMT m²	RUDERACHSE BIS SCHWERPUNKT m	FLOSSE m²	HEBELLÄNGE I STEUERSÄULE FUSSHEB. HANDRING	II AM STEUER mm	III AM RUDER mm	ÜBERSETZUNG I:II	II:III	FÜHRUNGSROLLEN	GESAMTE UMLENKUNGS-∡
HÖHENSTEUER	2,35	—	2,35	8,700	6,275	750	200	160	3,75/1	1/0,8	3	42°20'
SEITENSTEUER	2,45	0,350	2,80	8,700	1,650	200	140	160	1,43/1	1/1,14	4	282°42'
QUERSTEUER	7,2	—	7,2	10,750	—	400	52,5	270	7,6/1	1/5,15	2	182°40'

BIBLIOTEKA
KRAKÓW
Politechniczna

Tabelle siehe Seite 79; lfd. Nr. 30
Stabilitätsblatt siehe Seite 70; Nr. 9.

Zeichnung Nr. 35.

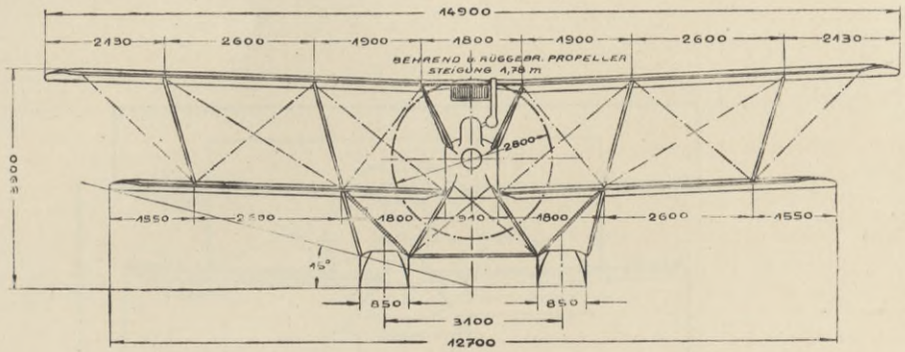

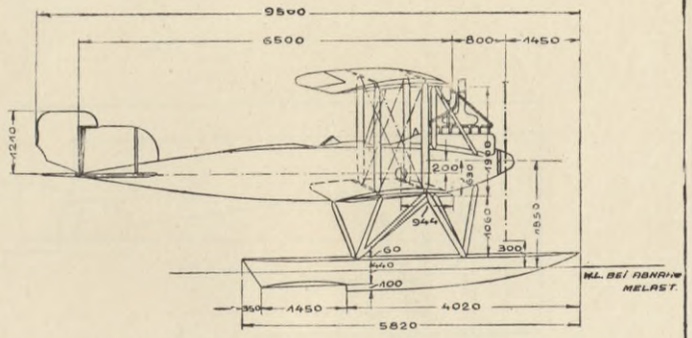

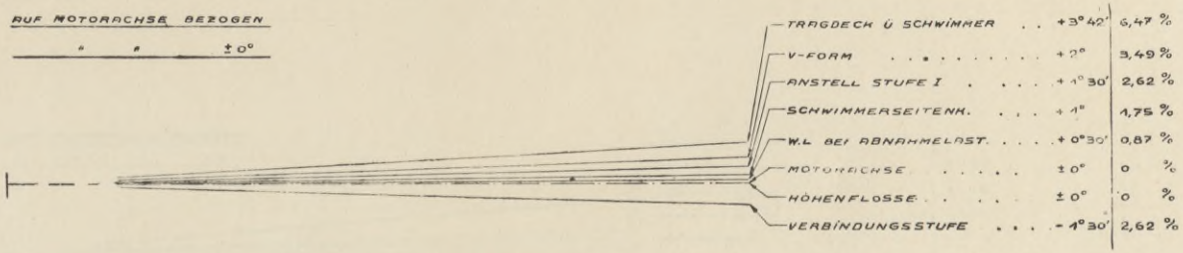

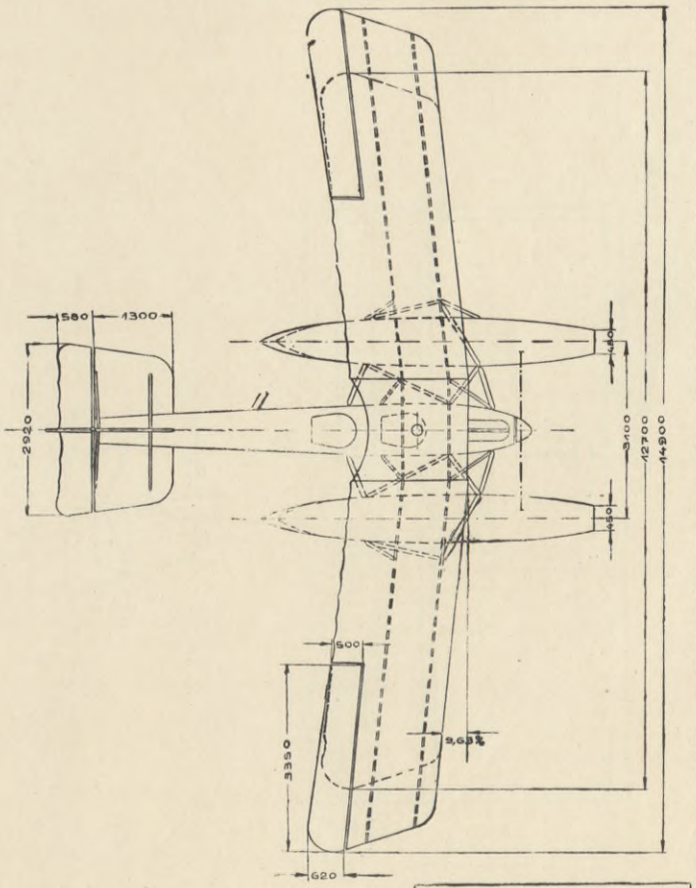

KAISERL. WERFT WILHELMSHAVEN TYPE W.10.

MARINE № 462.

MARINE NR.	MOTOR	EINRICHTUNG	AUFTRIEBSANGEL.	BETR. STOFFE VOLL ABNAHME			LEERGEW ZULADG. ABNAHME	STEIGZEITEN 500 / 1000	STEIGZEITEN 1500 / 2000 / 3000	BAROMETER BODENTEMP.	GESCHWIND. START STEIG.	GESCHWIND. HORIZ LANDG.	ANLAUF WIND	TRAGFL MIT QUERAUD.	BELASTUNG G/F	BELASTUNG G/PS_e	QUERAUD. HÖHENRUD SEITENRUD	MITTL. SPANNW SCHWIMM. ENTFERN	SCHWIMMER GEWICHT INHALT	SCHWIMMER GEW. JNH.	METACENTR HÖHE MG	METACENTR HÖHE MfG	MASSENTR MOMENT BEI ABNAHME	TRÄGHEITS-ARM.	BEMERKUNG.
	KENNWERT BREMSPS.			l	Kg	STD	Kg	m/min	m/min	mm GRAD	Km/STD	Km/STD	SEK m/SEK	qm	Kg/qm	Kg/qm	qm	m	Kg/l	Kg/l	m	m	Kgcm²	m	
462	BENZ 150	B	26.2.15 8.11.17	285	191	5½	1016		18,0	765	82	143	19	52	30,5	10,16	4,15	13,80	77	0,0435	2,63	6,14			
	156		22.11.17	241	170	5	1685	7,8	26,8	+4°	115		7÷9				4,70	3,10	1770						
								10,7									6,85								

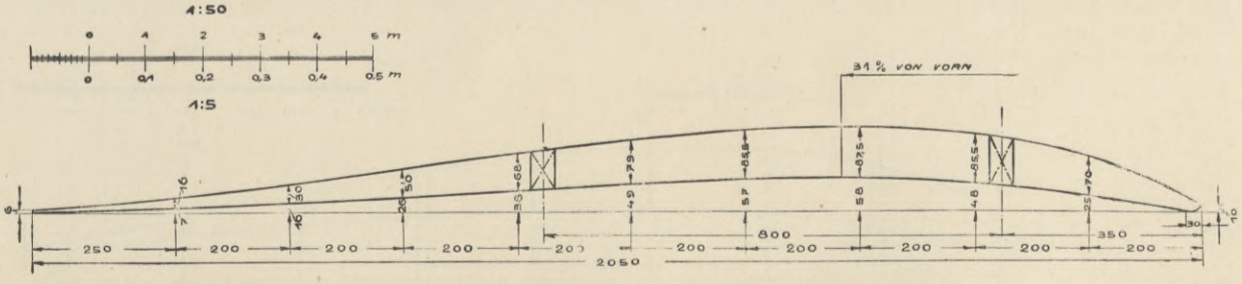

Wettbewerb # 19 III 1918
See-Flugzeug-Versuchs-Kommando
Marine-Oberbaurat

BIBLIOTEKA
KRAKÓW
Politechniczna

Zeichnung Nr. 36.

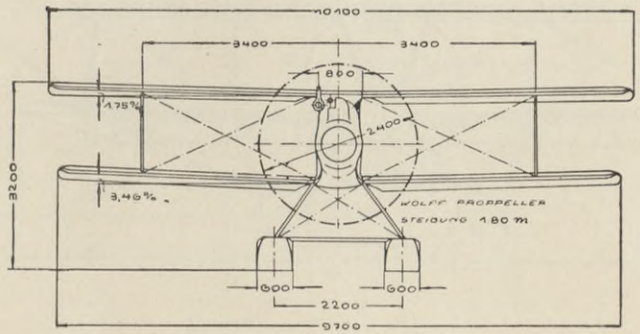

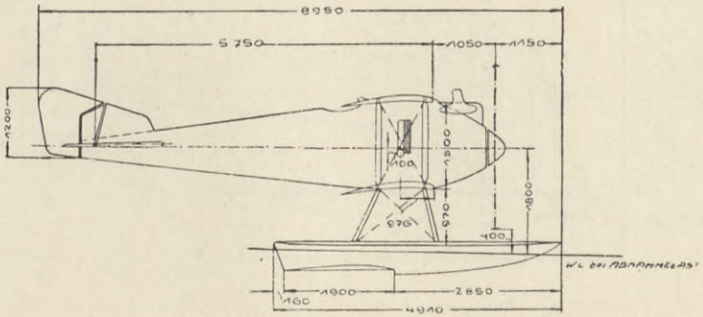

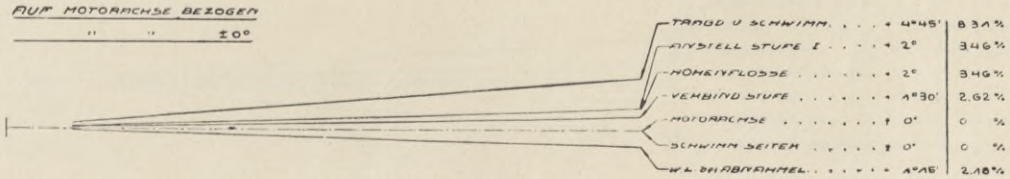

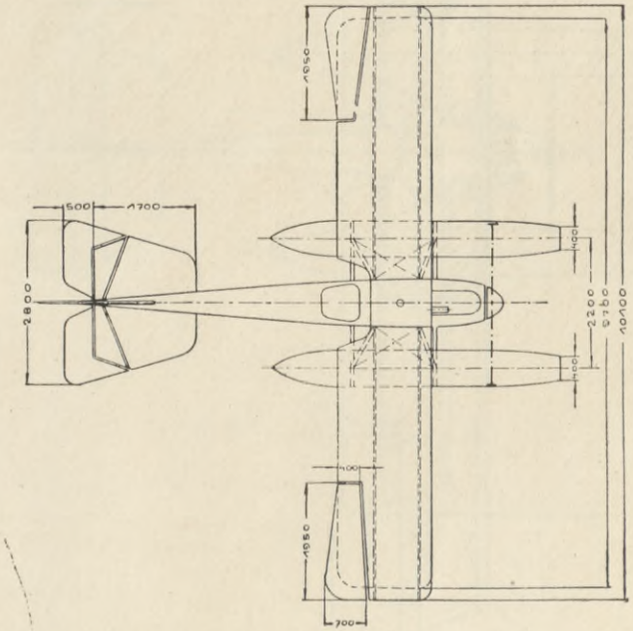

LUFT-FAHRZEUG-GESELLSCHAFT " TYPE: W

MARINE Nº 750

MAR Nº	MOTOR	EIN-RICHTUNG	AUFTR. WINKEL	BETRSTOFF VOLL			LEERGEW. ZUFRDS	STEIGZEITEN 500	1500	BARO. METER	GESCHWIND START	HORIZ.	DRUCKF. WIND	TRAGFL. MIT QUERRUD	BELASTUNG $\frac{G}{F}$	$\frac{G}{PSe}$	QUERRUD HÖHENRUD	SEITENRUD	MITTL. SPANNW. SCHWIMM. ENTFERN.	SCHWIMMER BENZIN INHALT	GEW. JTH	METACENTR. HÖHE MG	$\overline{MG}$	MASSENTR. MOMENT DEI ABNAHME	TRÄG. HEITS RADIUS	BEMERKUNG
					ABNAHME		ABNAHME	800	2000	BODEN	STEIG	LANDG		QUERRUD												
	NENNWERT BREMSPS.			l	kg	STD	kg	1000 m/MIN	3000 m/MIN	TEMP. m/m GRAD	Km/STD	Km/STD	SEK m/SEK	qm	Kg/qm	Kg/PSe	qm	m	Kg/l	Kg/l	m	m	kgcm²	m	
750	MERCEDES 160	MB	1.5.16 29.6.17	244	175	3¾	868 280	4,6	8,7 12,7	708			8	29,90	39,60	6,23	1,75 1,40	9,90	55	0,083	3,23	4,20				
	184		1.10.17	165	118	2¼	1148	5,4		+16°			4+7				0,80	2,20	1090							

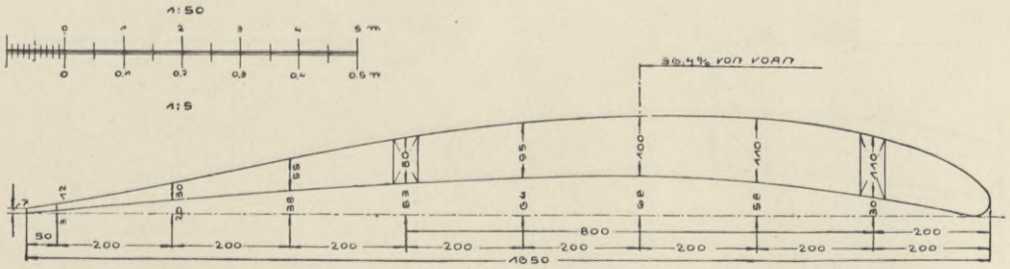

Sce-Flugzeug-Versuchs-Kommando.
Meenen.
Marine-Baumeister.

BIBLIOTEKA
KRAKÓW
Politechniczna

Zeichnung Nr. 37.

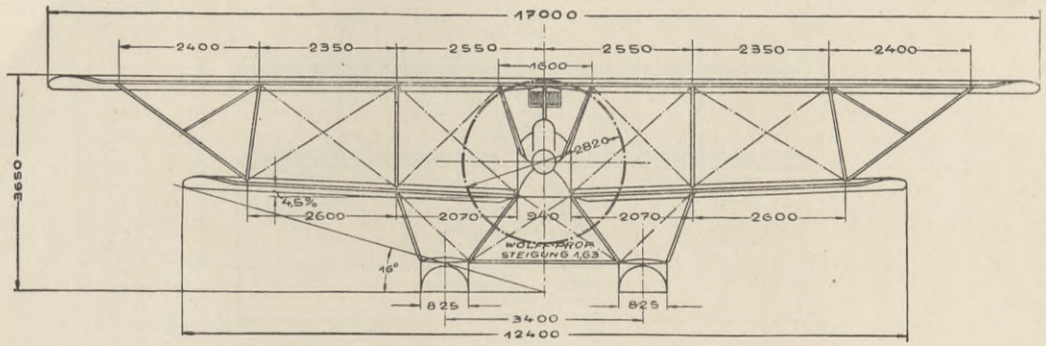

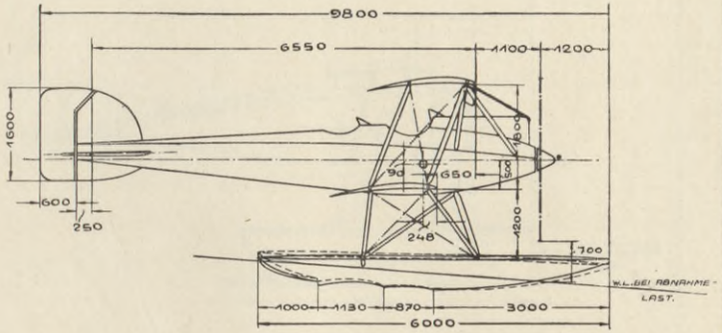

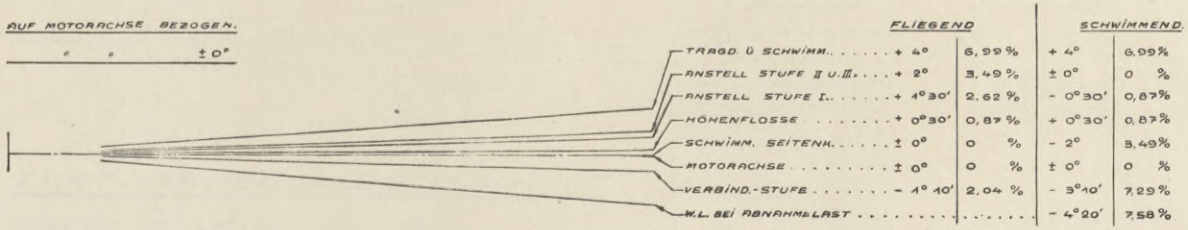

	FLIEGEND		SCHWIMMEND	
TRAGD. Ü SCHWIMM.	+ 4°	6,99 %	+ 4°	6,99 %
ANSTELL STUFE II U. III.	+ 2°	3,49 %	± 0°	0 %
ANSTELL STUFE I.	+ 1° 30'	2,62 %	- 0° 30'	0,87 %
HÖHENFLOSSE	+ 0° 30'	0,87 %	+ 0° 30'	0,87 %
SCHWIMM. SEITENK.	± 0°	0 %	- 2°	3,49 %
MOTORACHSE	± 0°	0 %	± 0°	0 %
VERBIND.-STUFE	- 1° 10'	2,04 %	- 3° 10'	7,29 %
W.L. BEI ABNAHMELAST			- 4° 20'	7,58 %

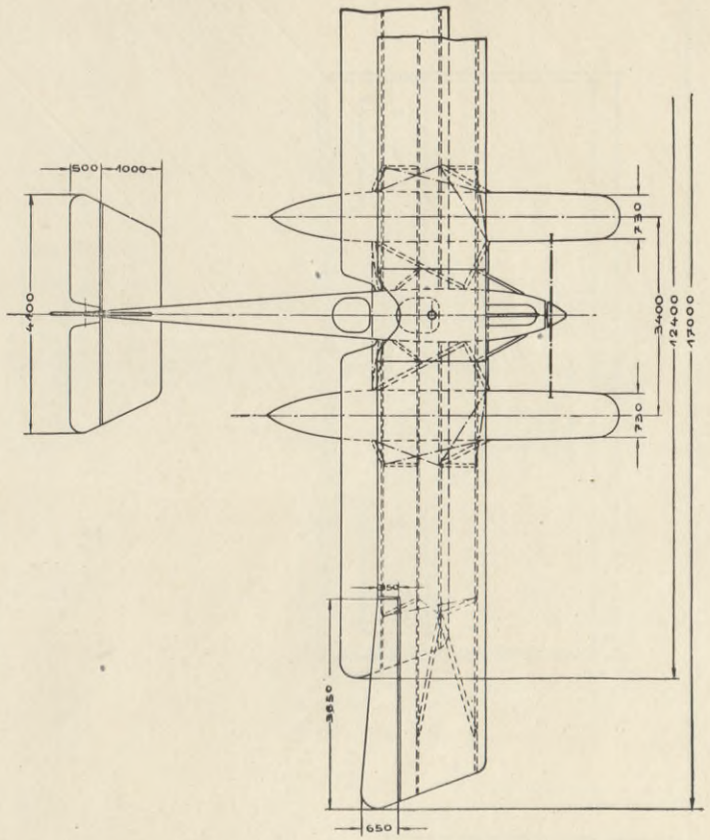

LUFT-FAHRZEUG-GESELLSCHAFT TYPE: SF 5.

MARINE № 1459 ÷ 1468.

MARINE №	MOTOR	EINRICHTUNG	AUFTR. ANGEL. ABGEL.	BETR. STOFFE VOLL ABNAHME			LEERGEW. ZULADG ABNAHME	STEIGZEITEN		BAROMETER BODEN TEMP.	GESCHWIND. START STEIG	GESCHWIND. HORIZ. LANDG	ANLAUF WIND	TRAGFL. MIT QUERRUD.	BELASTUNG G/F	BELASTUNG G/F5	QUERRUD. HÖHENRUD SEITENRUD	MITTL. SPANNW. SCHWIMM. ENTFERN	SCHWIMMER GEWICHT INHALT	SCHWIMMER GEW. INH.	METACENTR. HÖHE MG	METACENTR. HÖHE MeG	MASSENTR. MOMENT BEI ABNAHME	TRAGHEITSARM	BEMERKUNG.
	WENNWERT BREMS PS			l	Kg	STD	Kg	m/MIN 500 4000	m/MIN 1500 2000 3000	mm GRAD	Km/STD	Km/STD	SEK m/SEK	qm	Kg/qm	Kg/qm	ym	m	Kg/l	Kg/l	m	m	Kgcm²	m	
1459	BENZ	B.	19.5.17.	300	216	5	1110		22,7	758	78	131	20	52,50	32,20	10,32	3,65	14,80	112	0,057	11,73	5,85			
	150	F.T.	6.10.17				582	9,9	32,9	+ 3°	113	75	4÷5				1,75	3,40	1850						
	163,5		9.12.17	280	201	5	1692	13,1									1,00								

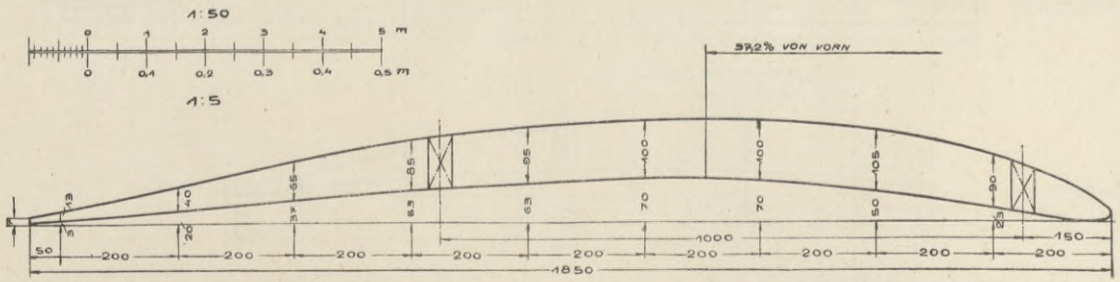

Seeflugzeug-Versuchs-Kommando
Flugzeugtechn. Konstr.-Abteilung.
Meesen
Marine-Baumeister.

BIBLIOTEKA
KRAKÓW
Politechniczna

Zeichnung Nr. 38.

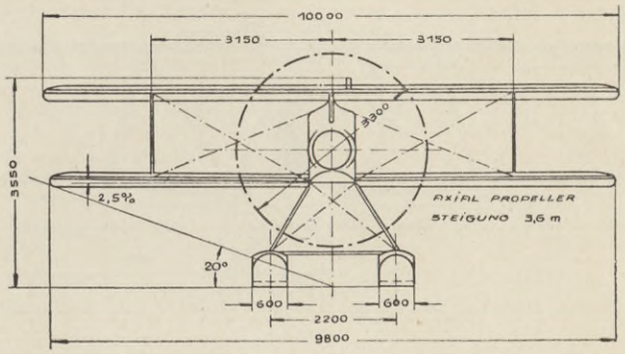

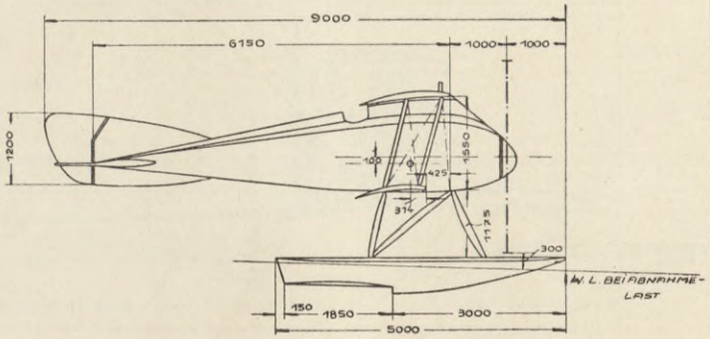

AUF MOTORACHSE BEZOGEN
" " ± 0°

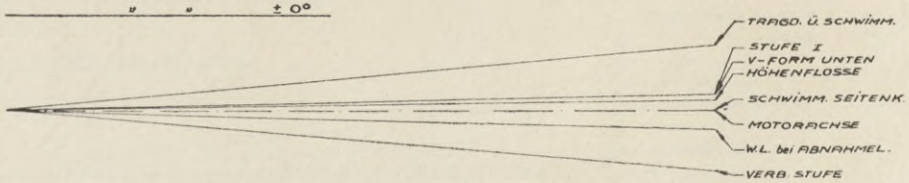

+ 7°24'	13,08%
+ 1°30'	2,62%
1°26'	2,50%
+ 1°	1,75%
± 0°	0 %
± 0°	0 %
- 1°30'	2,62%
- 4°30'	7,87%

LUFT-TORPEDO-GESELLSCHAFT

TYPE: F.D.1

MARINE № 1299 ÷ 1301, 1518 ÷ 1520

MAR. №	MOTOR	EIN-RICH-TUNG	AUFTR ANGEL	AUFTR FÖGEL	BETR STOFFE VOLL ABNAHME l	BETR STOFFE VOLL ABNAHME kg	BETR STOFFE VOLL ABNAHME STD	LEERGEW ZULADG ABNAHME kg	STEIGZEITEN 500 / 1000 m/MIN	STEIGZEITEN 1500 / 2000 / 3000 m/MIN	BARO METER	GESCHWIND START STEIG. km/STD	GESCHWIND HORIZ. LANDG. km/STD	FINLAUF WIND SEK m/SEK	TRAGFL MIT QUERRUD qm	BELASTUNG G/F kg/qm	BELASTUNG G/P5e kg/qm	QUERRUD HÖHENRUD SEITENRUD qm	MITTL. SCHWIMM. SCHWIM ENTFERN. m	SCHWIMMER GEWICHT INHALT kg/l	SCHWIMMER GEW JNH kg/l	METACENTR HÖHE MG m	METACENTR HÖHE MEG m	MASSENTR MOMENT bei ABNAHME kg cm⁴	TRAG-HEITS-ARM m	BEMERKUNG
	MENNERT BREMS PS																										
1518	BENZ 150	2 M.G.	8.2.17. 4.3.18.	142	101	2½	895 270		3,4	7,3 11,3	77°			11 4-5	27	43,30	7,11	2,75 1,35	9,90	50	0,053	3,11	8,96				
	164		8.3.18	142	101	2½	1165		4,5	22,1	± 0°							0,84	2,20	948							

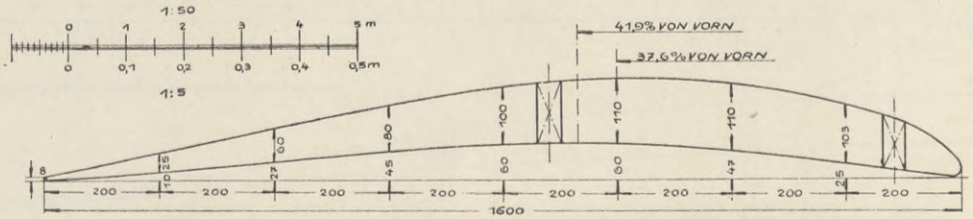

OBERE TRAGDECKKURVE

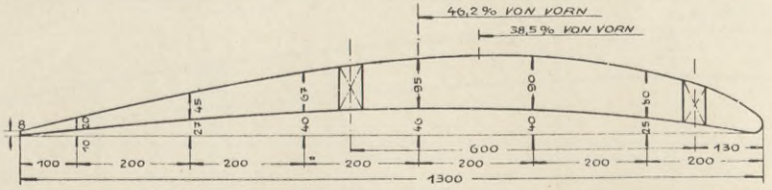

UNTERE TRAGDECKKURVE

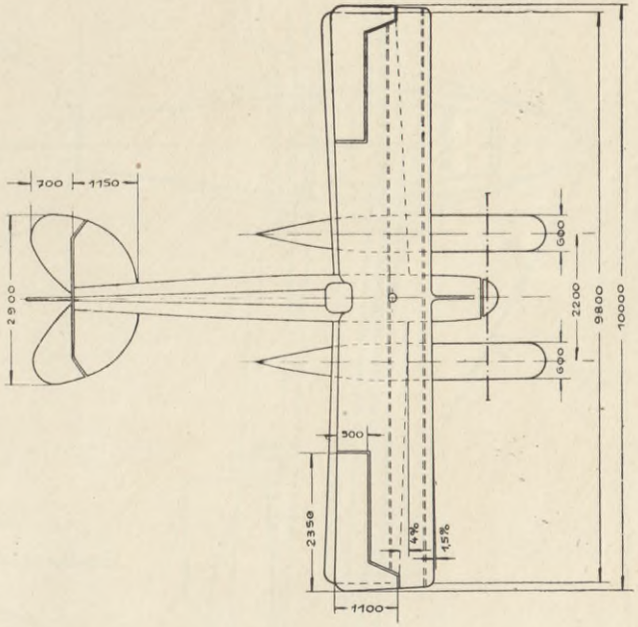

Warnemünde d. 25 Juni 1918
See-Flugzeug-Versuchs-Kommando,
Meson
Marine-Oberingenieur.

EKA
W
Politechniczna

Zeichnung Nr. 39.

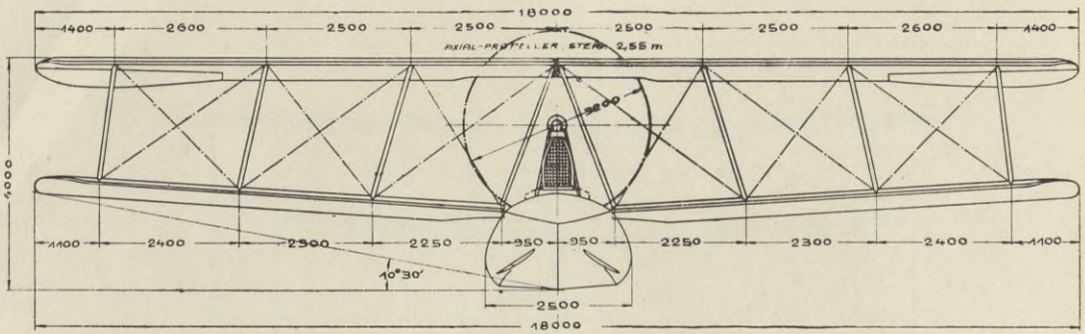

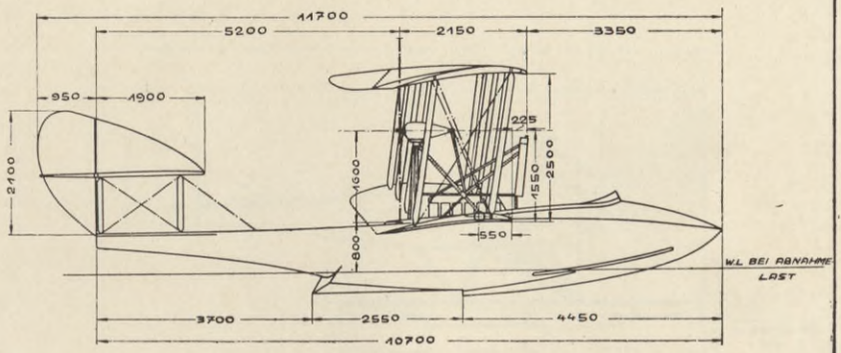

AUF MOTORACHSE BEZOGEN

" " ±0°

TRAGD ANSTELL OBEN	+9°	15,84%
" " UNTEN	+7°30'	13,17%
V-FORM UNTEN	+4°	6,99%
BOOT ANSTELL	+4°	6,99%
WL. BEI ABNAHMELAST	+0°40'	1,16%
ANSTELL STUFE KIEL	+1°	1,75%
HÖHENFLOSSE	+1°	1,75%
MOTORACHSE	±0°	0 %
V-FORM OBEN	±0°	0 %
VERBIND STUFE I U. II	-1°	1,75%
STUFE KIEL SEITENH.	-4°	6,99%

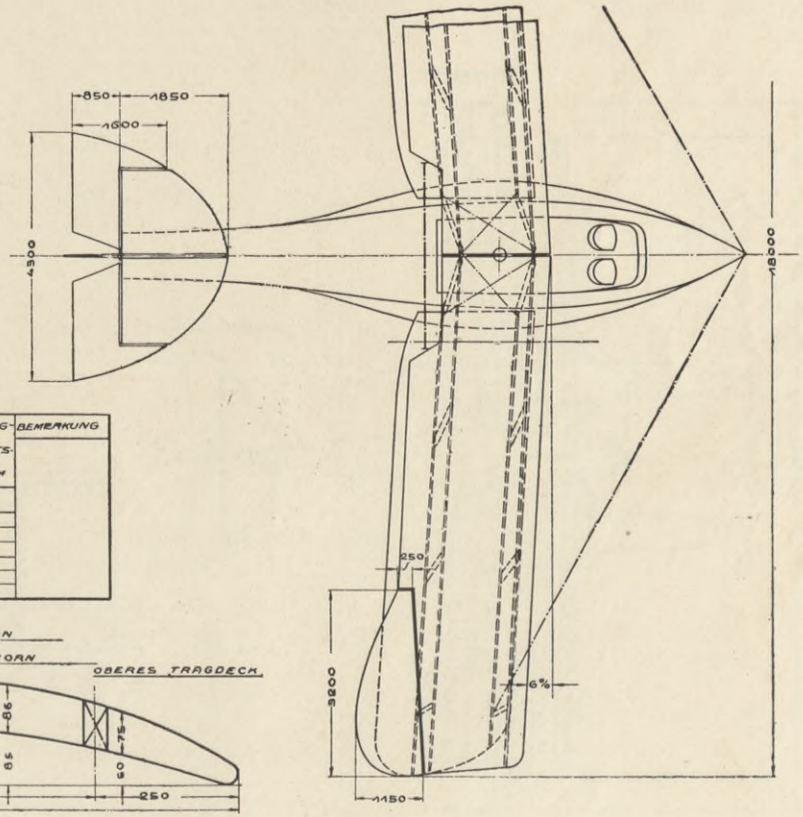

OERTZ FLUGBOOT.

MARINE Nº 276÷280.

MAR. Nº	MOTOR	EIN-RICH-TUNG	AUFTR. ANGEL.	BETR. STOFFE ZULADUNG	BETR. STOFFE ABNAHME		LEERGEW. ZULADG.	LEERGEW. ABNAHME	STEIGZEITEN		BARO-METER BODEN-TEMP.	GESCHWIND. STEIG.	GESCHWIND. LANDG.	ANLAUF WIND	TRAG.FL. MIT QUERRUD	BELASTUNG		QUERRUD HÖHENRUD SEITENRUD	MITTL. SPANNW. SCHWPN. ENTFERN.	BOOT GEWICHT INHALT	BOOT GEW. JNH.	METACENTR. HÖHE		MASSENTR. MOMENT BEI ABNAHME	TRÄG-HEITS-ARM	BEMERKUNG
									500 / 1000	1500 / 3000		START	HÖHE														
									MIN	MIN		STD	STD	m/SEK	qm	Kg/qm	Kg/PS	qm	m	Kg/l	Kg/l	m	m	Kgcm²	m	
	NENNWERT BREMSPS			l	Kg	STD.	Kg		m/MIN	m/MIN	mm GRAD	Km/STD	Km/STD	SEK/m													
280	MAYBACH	—	26.8.18	480	340	6	2018		—	22,4	773	—	120	17	77	343	10,75	5,26	18,00	.500	0.046	4,76	14,53				
	240	—	21.1.18				620		10,1	—								3,00									
	245		14.2.18	390	280	4	2638		13,6	—	±0°	—	—	9÷11				1,47	—	10900							

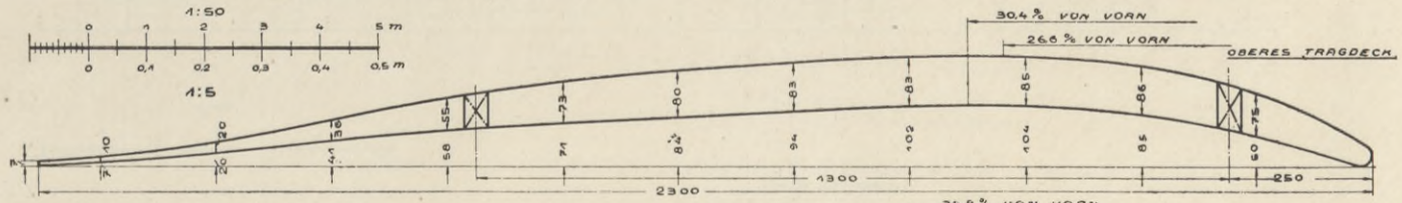

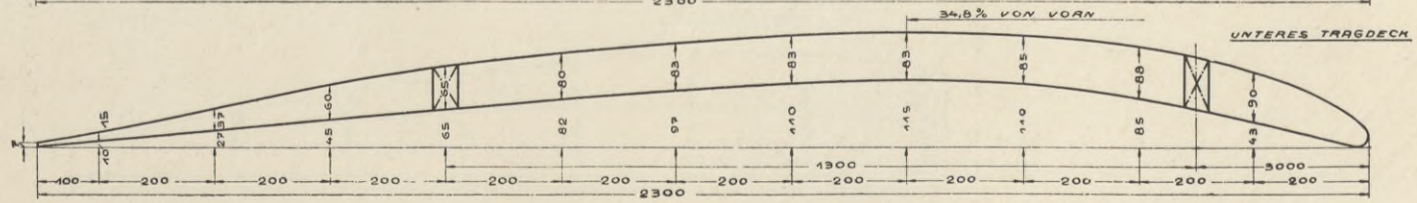

Warnemünde, d. 19. III. 1918

See-Flugzeug-Versuchs-Kommando.

Merten

Barbo-Bournefeter.

BIBLIOTEKA
KRAKÓW
Politechniczna

Tabelle siehe Seite 76; lfd. Nr. 9.
Stabilitätsblatt siehe Seite 72; Nr. 13.

Zeichnung Nr. 40.

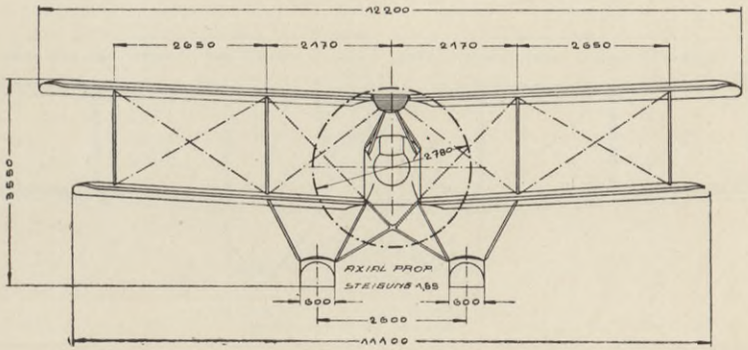

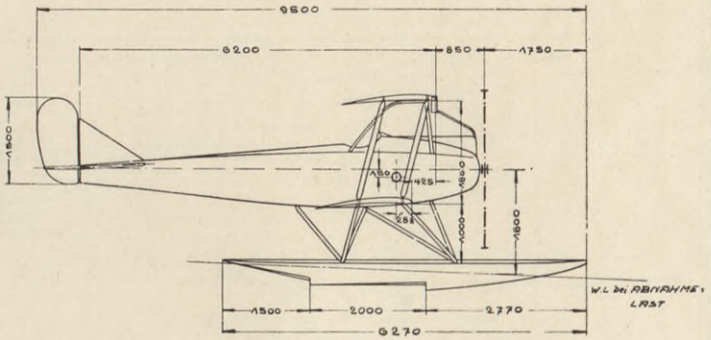

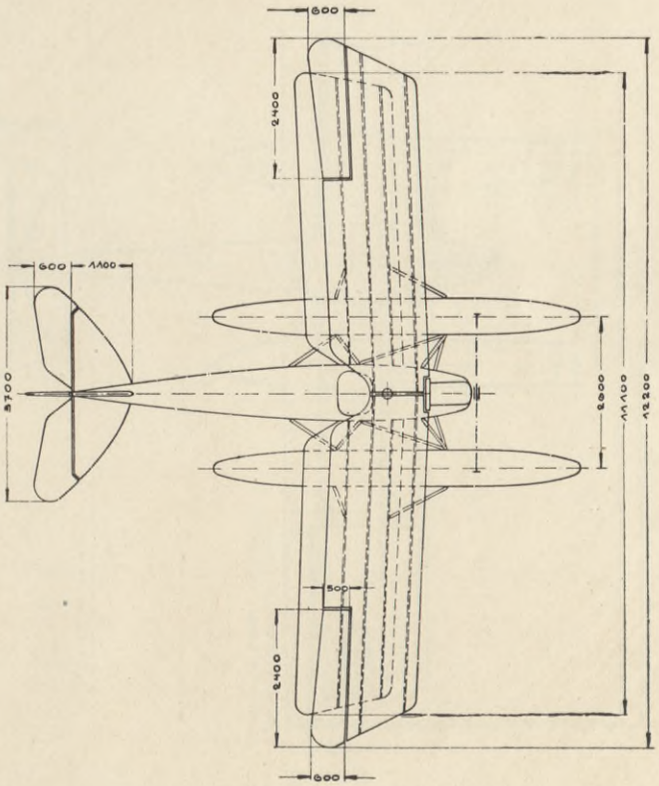

RUMPLER TYPE: G B I

MARINE № 1037–1066, 1188–1207, 1434–1458

MAR №	MOTOR	EIN-RICH-TUNG	AUFTR. ANGEL ABGEL	BETR. STOFFE VOLL ABNAHME			LEERGEW ZULADG ABNAHME	STEIGZEITEN		BARO-METER BODEN TEMP	BESCHWIND START STEIG.	HORIZ LANDG.	ANLAUF WIND	TRAGFL. MIT QUERRUD	BELASTUNG		QUERRUD HÖHENRUD SEITENRUD	MITTL. SPANNW SCHWIM ENTFER.	SCHWIMMER GEWICHT INHALT	GEW. BINN.	METACENTR. HÖHE		MASSENTR. MOMENT bei ABNAHME	TRÄG. HEITS. ARM	BEMERKUNG
	HEIZWERT BREMS. PS			l	kg	STD	kg	m/MIN	m/MIN	m/m BARD	km/STD	km/STD	SEM m/SEK	g/m	kg/qm F	kg/PS G	qm	m	kg/l	kg/l	m	m	kg cm²	m	
	MERCED		AAAA	222	187	8	860		7,8	740	78	155	10	36,50	31,00	0,45	2,64	11,65	55						
1064	160	1:18	25017	110	79	1½	270	4	10,9	+11°		90	7–8				1,03			0,046	7,30	9,74			
	178		11101				1130	5	19,8								0,82	2,60	1200						

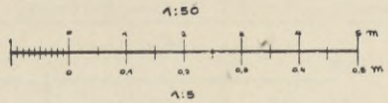

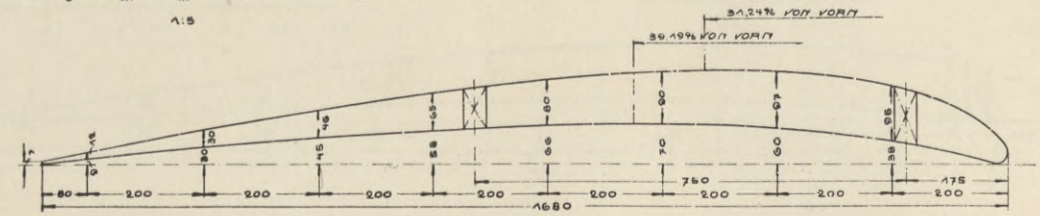

Warnemünde, d. 5. NOV. 1917
See-Flugzeug-Versuchs-Kommando.
Meerwein
Marine-Baumeister

BIBLIOTEKA
KRAKÓW
Politechniczna

Zeichnung Nr. 41.

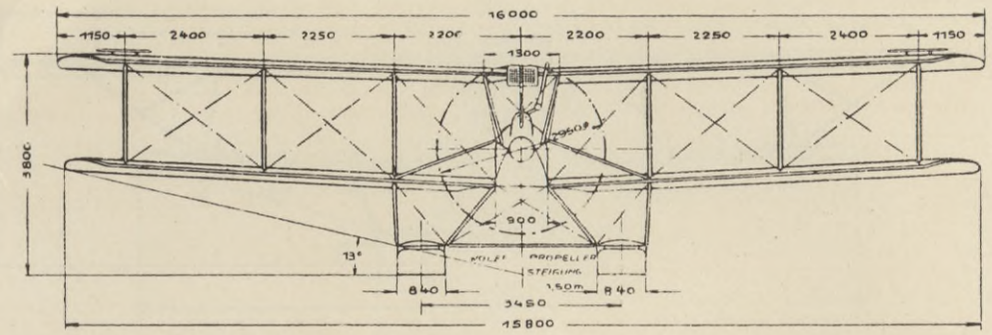

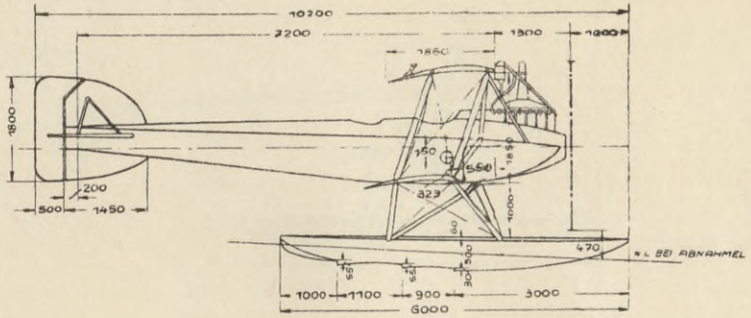

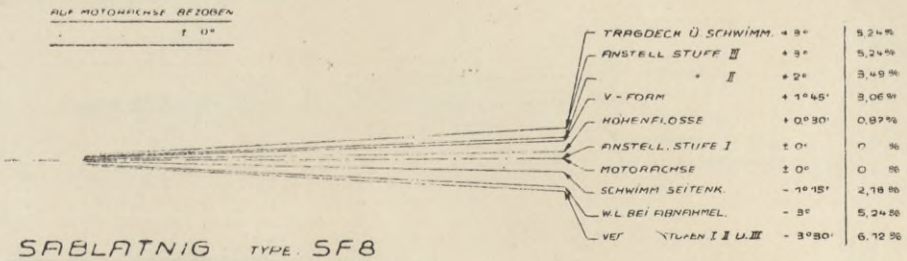

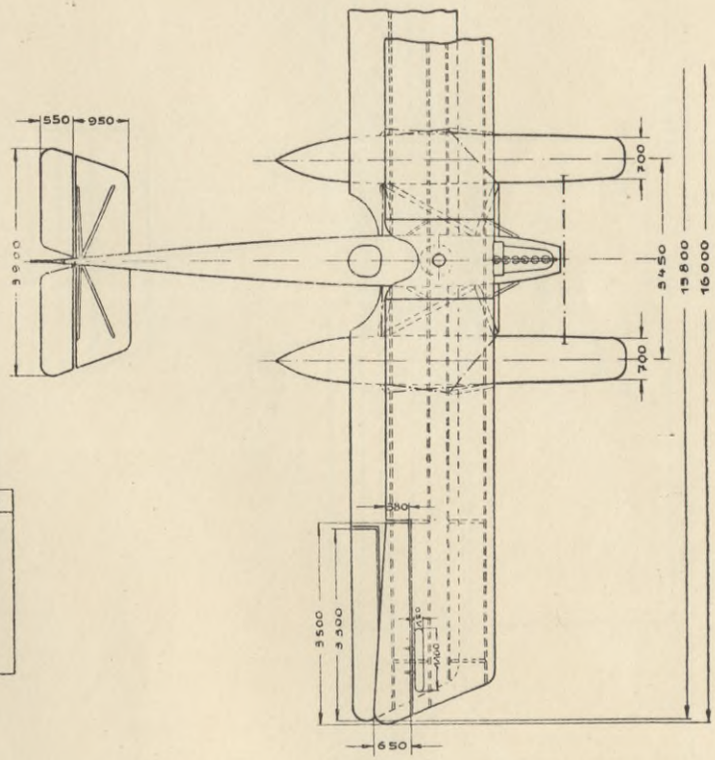

SABLATNIG TYPE SF8

MARINE № 2021

MHG. №	MOTOR	EIN-RICH-TUNG	AUFTR. ANGEL. PAREL	BETR. STOFFE ÖL ABNAHME			LEERGEW. ÖL ABNAHME	STEIGZEITEN 500 / 1000	STEIGZEITEN 1500 / 3000	BARO-METER BODEN TEMP.	GESCHWIND. STEIG	GESCHWIND. HORIZ. LANDG.	ANLAUF WIND	TRAGFL. MIT QUERRUD.	BELASTUNG G/F	BELASTUNG G/PS_e	QUERRUD. HÖHENRUD. SEITENRUD.	MITTL. SCHWIMM. SCHWIMM. ENTFERN.	SCHWIMMER GEWICHT INHALT	SCHWIMMER GEW. UNH.	METACENTR. HÖHE		MASSENTR. MOMENT BEI ABNAHME	TRÄGHEITS ARM	BEMERKUNG
	NENNWERT / ABNAHME			l	kg	STD	kg	m/min	m/min	mm/grad	km/STD	km/STD	SEK/SEK	qm	kg/qm	kg/PS_e	qm	m	kg/l	kg/l	m	m	kg cm 4	m	
2021	BENZ			186	130	4	1183		24,8	768	77	130,4	15	54,60	29,00	9,63	6,57	15,90	113	0,061	14,65	7,49			
	150	5	6.10.17				391	11,3	38,7								1,80								
	164		14.1.18	180	126	4	1574	14,7		+ 2°	110,2	77	8 + 10				0,99	3,45	18,50						
			1.2.18																						

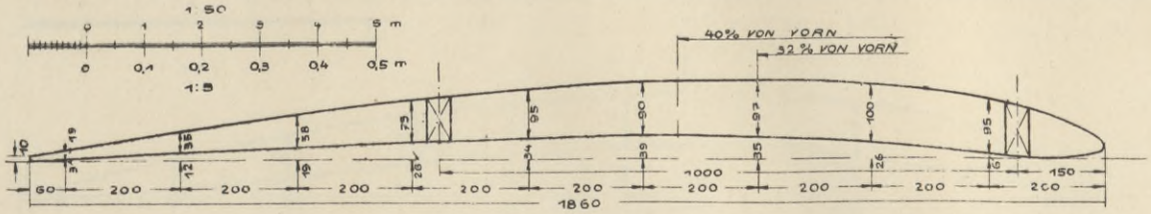

Warnemünde, d. 19. III. 1918

See-Flugzeug-Versuchs-Kommando

Marine-Baumeister

BIBLIOTEKA
KRAKÓW
Politechniczna

Zeichnung Nr. 42.

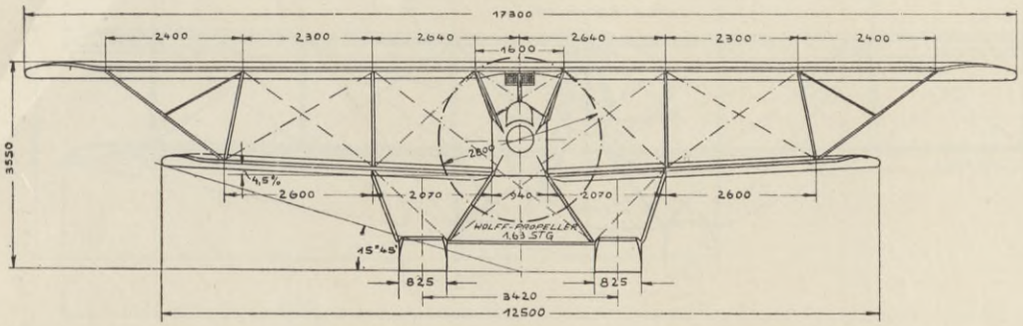

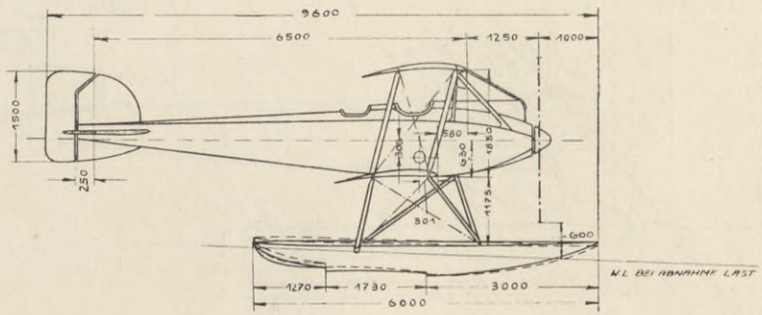

AUF MOTORACHSE BEZOGEN
" " " ± 0°

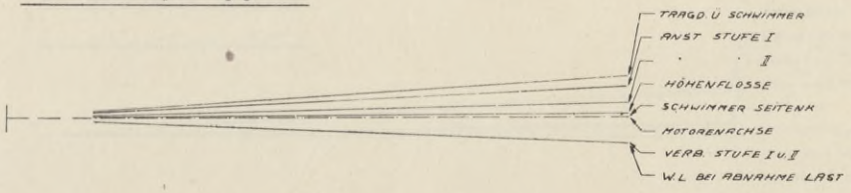

	FLIEGEND		SCHWIMMEND	
TRAGD. Ü SCHWIMMER	+ 4°	6,99 %	+ 4°	6,99 %
ANST STUFE I	+ 3°	5,24 %	+ 1°	1,75 %
" " II	+ 1° 30'	2,62 %	- 0° 30'	0,87 %
HÖHENFLOSSE	+ 0° 30'	0,87 %	+ 0° 30'	0,87 %
SCHWIMMER SEITENK	± 0°	0 %	- 2°	3,49 %
MOTORENACHSE	± 0°	0 %	± 0°	0 %
VERB. STUFE I U. II	- 2° 15'	3,93 %	- 4° 15'	7,43 %
W.L BEI ABNAHME LAST	- 2° 15'	3,93 %	- 2° 15'	3,93 %

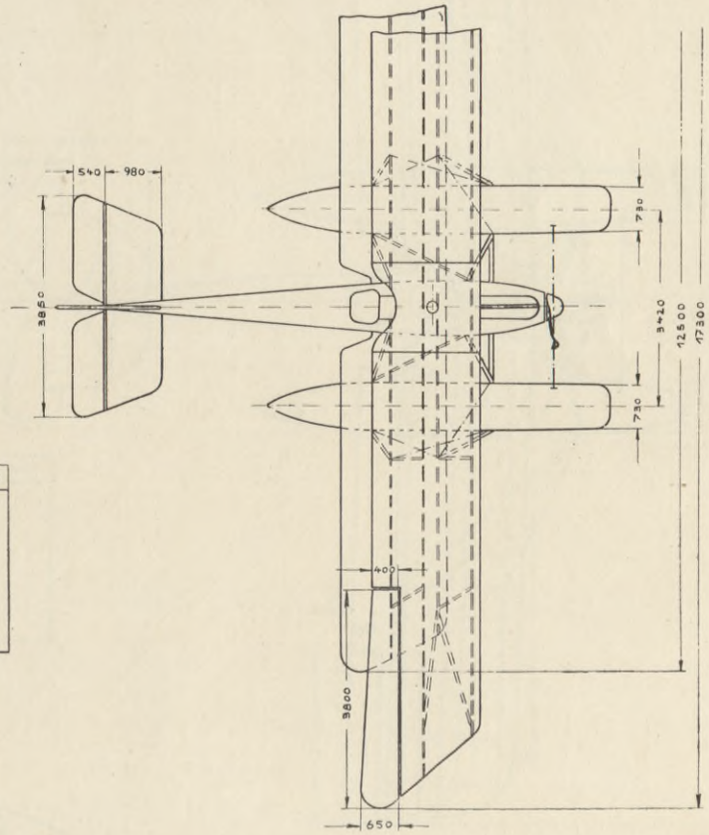

SABLATNIG

TYPE: S.F.5

MARINE № 1361

MAR. №	MOTOR	EIN-RICHTUNG	AUFTR. ANGEL. ABGEL.	BETR. STOFFE VOLL ABNAHME L	Kg	SD	LEERGEW. ZULADG. ABNAHME Kg	STEIGZEITEN 500 / 800 / 1000 m/MIN	1500 / 2000 / 3000 m/MIN	BARO. METER BODEN TEMP. m/m GRAD	GESCHWIND. START STEIG. Km/STD	HORIZ. LANDG. Km/STD	ANLAUF WIND SEK m/SEK	TRAGFL. MIT QUERRUD. qm	BELASTUNG G/F Kg/m²	G/PSe Kg/PSe	QUERRUD. HÖHENRUD. SEITENRUD. m²	MITTL. SPANNW. SCHWÄRENTFERN. m	SCHWIMMER GEWICHT INHALT Kg	GEW. INH. Kg/L	METACENTR. HÖHE MG m	MG m	MASSENTR. MOMENT BEI ABNAHME Kg cm⁴	TRÄGHEITS-ARM m	BEMERKUNG
	BENNIERT BRENNSTO																								
1361	BENZ	HFT	2. 2. 17	298	214	5	1052		21,8	767	78	148	20	50,50	32,7	10,1	4,00	14,96	110	0,059	12,85	8,08			
	150		5 7 17				553	9,1	31,5								1,60								
	163,9		12 7 17	195	140	3	1605	11,6		+15°	103		2				0,66	3,42	1850		-				

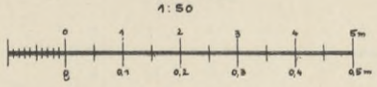

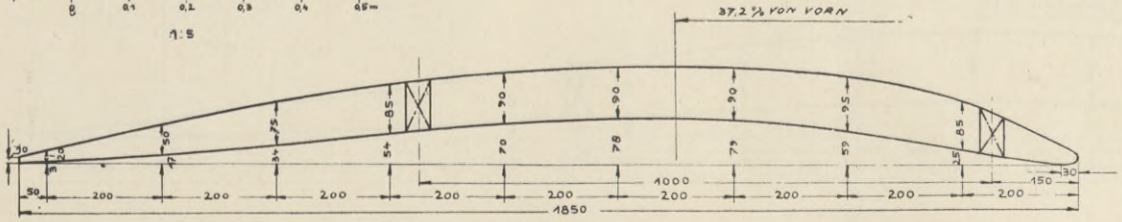

Warnemünde, d. 27. JANUAR 1918
See-Flugzeug-Versuchs-Kommando.
Meisen
Marine-Baumeister

BIBLIOTEKA
KRAKÓW
Politechniczna

Zeichnung Nr. 43.

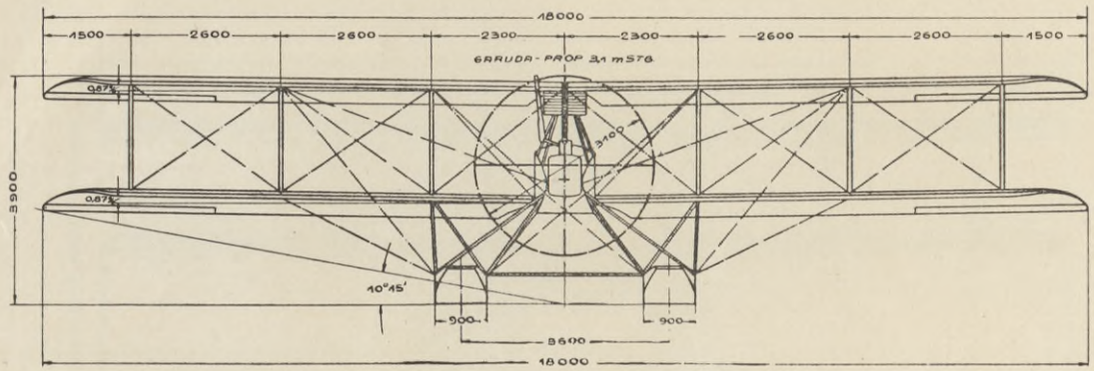

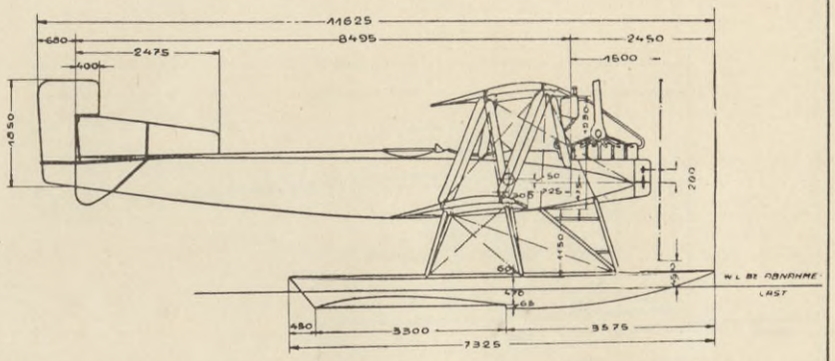

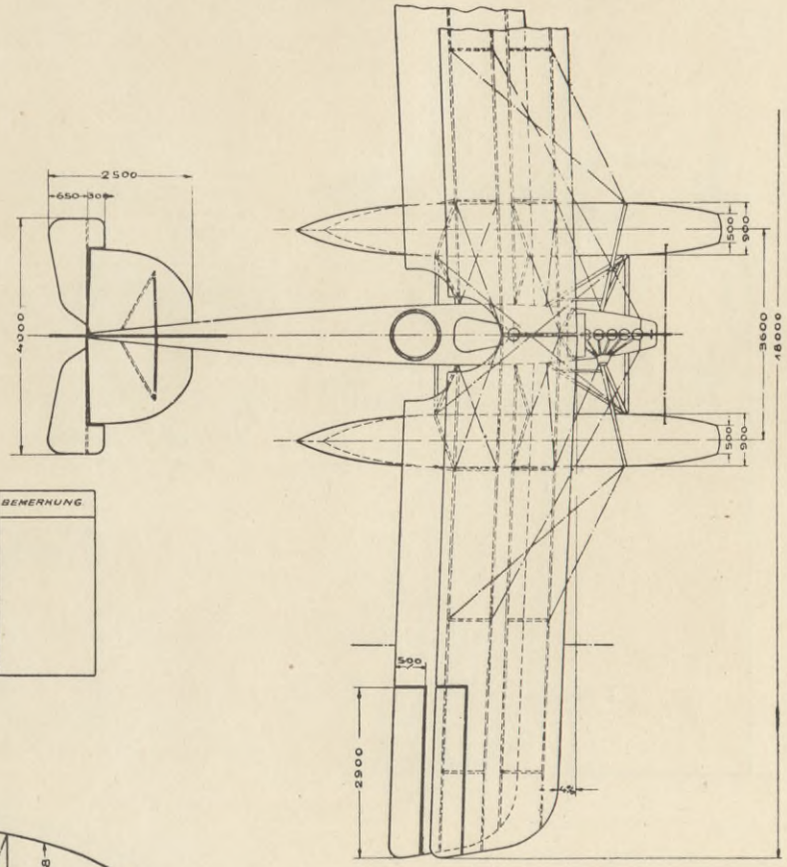

LÜBECK-TRAVEMÜNDE TYPE F.2.
MARINE No 1150.

MARINE No	MOTOR	EINRICHTUNG	AUFTR. ANGEL / ABGEL	BETR. STOFFE VOLL ABNAHME l	Kg	STD	LEERGEW. ZULADG. ABNAHME Kg	STEIGZEITEN 500 / 800 / 1000 m/MIN	1500 / 2000 / 3000 m/MIN	BARO-METER mm GRAD / BODEN TEMP	GESCHWIND. START km/STD	STEIG.	HORIZ. km/STD	LANDG.	DALAUF WIND SEK m/SEK	TRAGFL. MIT QUERRUD. qm	BELASTUNG G/F kg/qm	G/PSe kg/PSe	QUERRUD. HÖHENRUD. SEITENRUD. qm	MITTL. SPANNW. SCHWIMM. ENTFERN. m	SCHWIMMER GEWICHT JNHALT kg/l	GEW. JNH kg/l	METACENTR. HÖHE MG m	MfG m	MASSENTR. MOMENT BEI ABNAHME kg cm²	TRÄGHEITS ARM m	BEMERKUNG
	NENNWERT BREMSPSe																										
1150	MERC.		21.12.16	389	280	5 %	1633		16,6	750	8,5		139,6		17	73	31,46	9,8	6,00	18,00	97	0,044	12,59	11,64			
	220	M.G.	12.10.17				664	7,3	23,3										2,00								
	235		12.10.17	370	266	5	2297	10,8	40,7	+8	1,10		—		10÷15				1,30	3,60	2400						

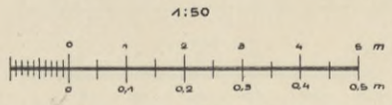

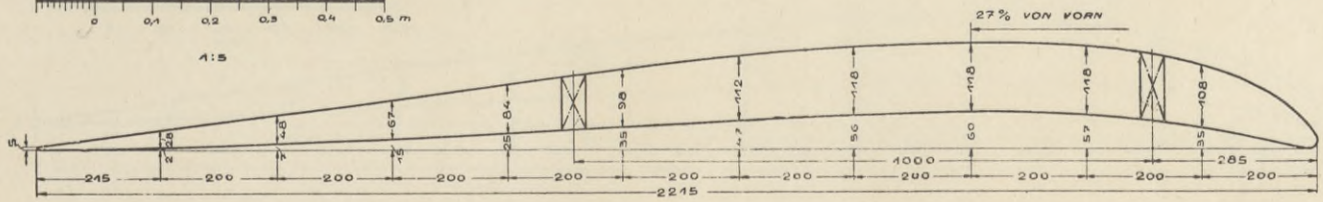

Warnemünde, d. 19. III. 1918
See-Flugzeug-Versuchs-Kommando.
Meesen
Marine-Baumeister.

BIBLIOTEKA
KRAKÓW
Politechniczna

Tabelle siehe Seite 80; lfd. Nr. 36.
Stabilitätsblatt siehe Seite 73; Nr. 16

Zeichnung Nr. 44.

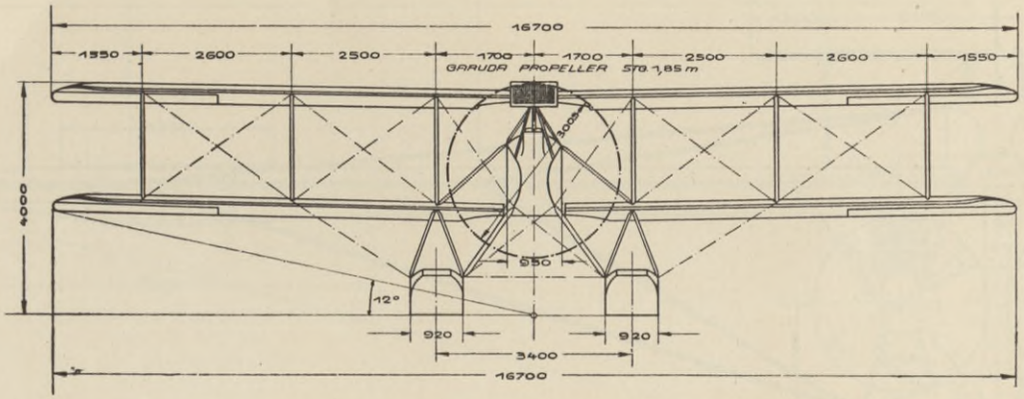

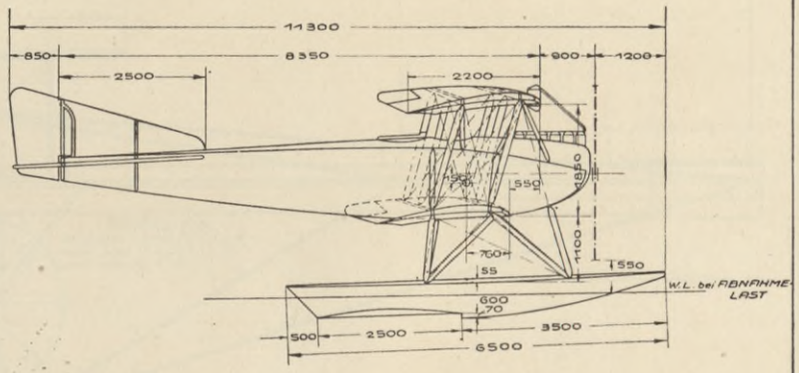

AUF MOTORACHSE BEZOGEN
" ±0°

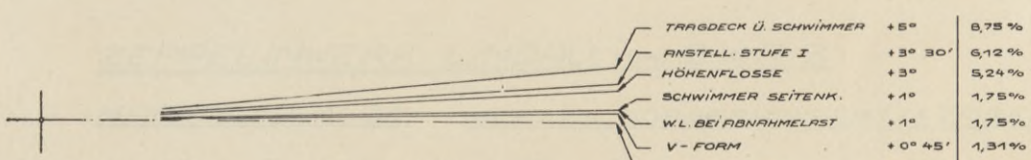

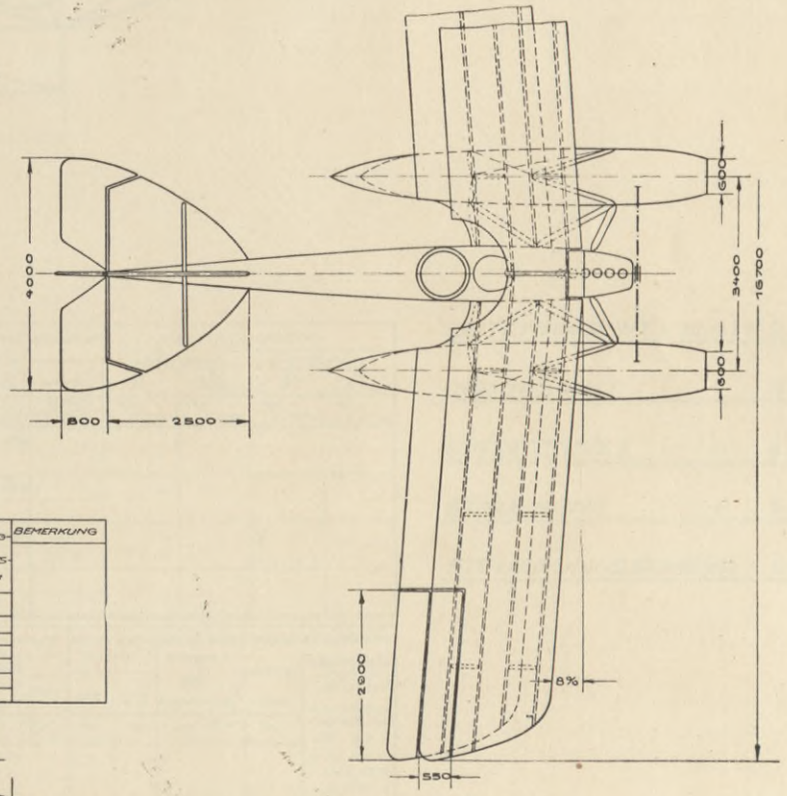

TRAVEMÜNDE TYPE F4

MARINE № 1971

MAR. №	MOTOR	EIN-RICH-TUNG	AUFTR. ANGEL. ABGEL.	BETR. STOFFE VOLL ABNAHME			LEERGEW. ZULADG ABNAHME	STEIGZEITEN		BARO-METER BODEN TEMP.	GESCHWIND. START STEIG.	GESCHWIND. HORIZ. LAND.	ANLAUF WIND	TRAGFL. MIT QUERRUD	BELASTUNG G/F	BELASTUNG G/PSe	QUERRUD HÖHENRD SEITENRUD	MITTL SPANNW SCHWIM ENTFERN	SCHWIMMER GEWICHT INHALT	SCHWIMMER GEW UNH	METACENTR. HOHE $\overline{MG}$	METACENTR. HOHE $\overline{M_1G}$	MASSENTR. MOMENT BEI ABNAHME	TRÄG-HEITS-ARM	BEMERKUNG
	NENNWER BREMSPS			l	kg	STD.	kg	500 m/MIN 800 1000	1500 m/MIN 2000 3000	mm GRAD	km/STD	km/STD	SEK MSEK.	qm	kg/qm	kg/PSe	qm	m	kg/l	kg/l	m	m	kgcm²	m	
1971	BENZ	C	6.10.17	400	288	5⅓	1366		15,0	779	68	138	15	67,64	29,24	8,72	6,30	16700	117	0,048	10,02	6,02			
	200	NFT	31.12.17	400	288	5½	632	7,3	21,7								3,10	3400	2440						
	229		1.2.18				1998	9,3	45,2	-1°	100		4+5				1,20								

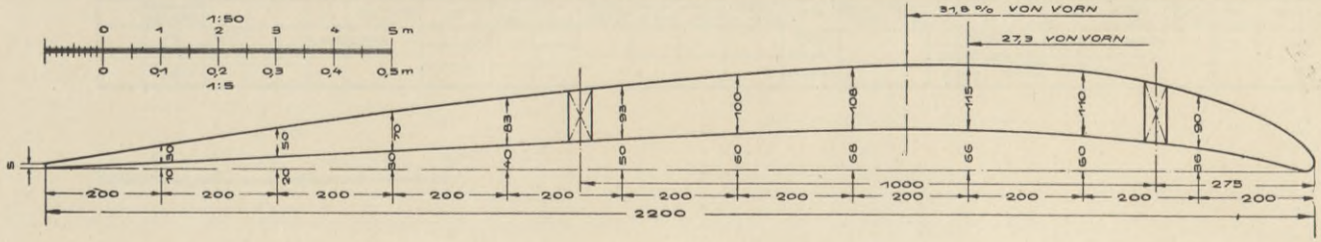

Warnemünde, d. 15. 11. 1971
See-Flugzeug-Versuchs-Kommando
Marine-Baumeister

BIBLIOTEKA
KRAKÓW
Politechniczna

Tabelle siehe Seite 82; lfd. Nr. 42.
Stabilitätsblatt siehe Seite —; Nr. —

Zeichnung Nr. 45.

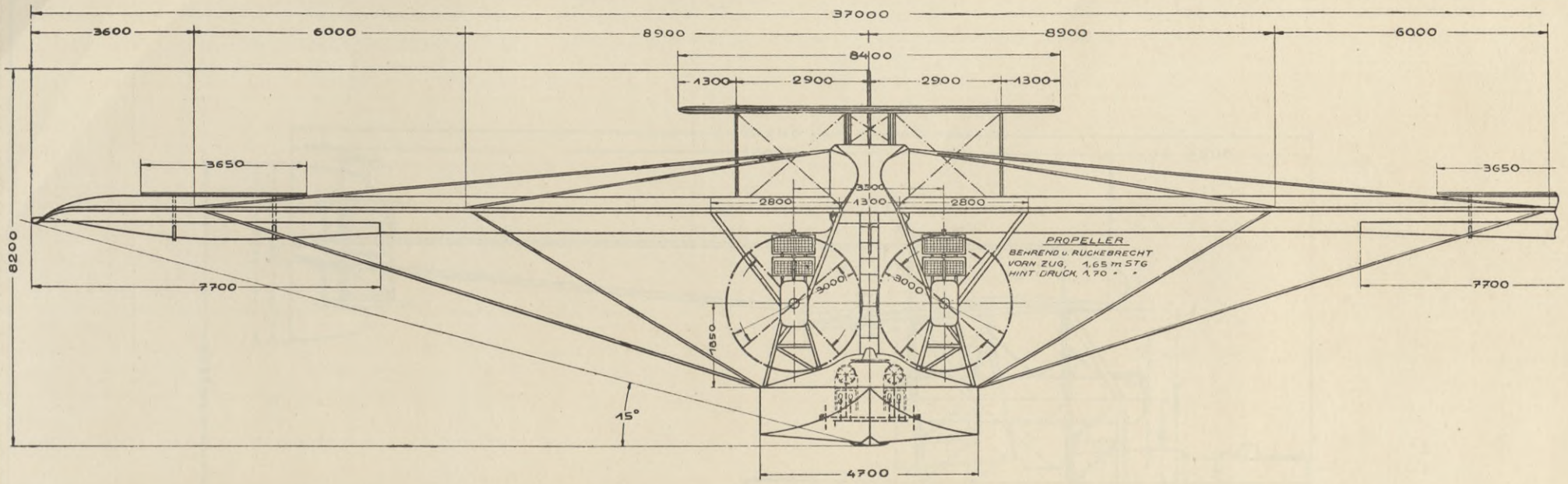

ZEPPELINWERK LINDAU, TYPE: Z.W.R. 3.

MARINE Nº 1431. BLATT 1. VORDERANSICHT U. TABELLEN.

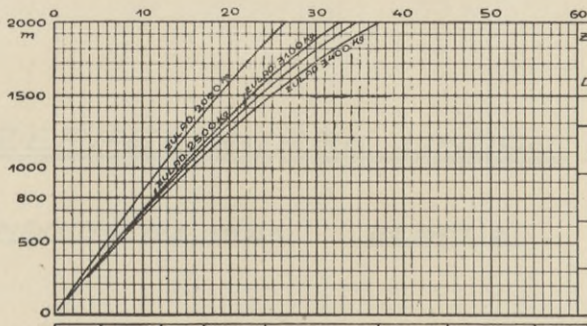

ZULADUNG Kg	GESAMTGEWICHT Kg	STEIGZEITEN 500 m/MIN	800 m/MIN	1000 m/MIN	1500 m/MIN	2000 m/MIN	BAROMETER BODENTEMP. mm GRAD	GESCHWINDIGKT START STEIG Km/STD	HORIZ. LANDG Km/STD	ANLAUF WIND SEK m/SEK	BELASTUNGEN. 4 MOTOREN G/F Kg/qm	4 MOTOREN G/PSe Kg/PSe	3 MOTOREN G/F Kg/qm	3 MOTOREN G/PSe Kg/PSe
		6,0	9,6	12,2	19,0	26,5			127÷35					
		7,0	11,4	14,5	22,6	32,8			127÷35					
		7,4	12,2	15,5	25,0	37,0	760 +12,5		127÷35	37 5÷7				

MARINE Nº	MOTOR BREMSPSe	EINRICHTUNG	LUFTRANGEL ABGEL.	BETR-STOFFE VOLL ℓ	Kg	STD	LEERGEW ZULADG ABNAHME Kg	STEIGZEIT 500 800 1000 m/MIN	1500 2000 m/MIN	BAROMETER BODEN TEMP mm GRAD	GESCHWIND. START STEIG Km/STD	HORIZ. LAND Km/STD	ANLAUF WIND SEK m/SEK	TRAGFL MIT QUERRUDER qm	BELASTUNG G/F Kg/qm	G/PSe Kg/PSe	QUERRUDER HÖHENRUDER SEITENR qm	HÖHENRUDER FLOSSE KIEL FL qm	MITTL SPANNW SCHWIMMENTFERN m	SCHWIMMER GEWICHT INHALT Kg/ℓ	GEW JNH Kg/ℓ	METACENTRHÖHE MG m	MG m	MASSENTRMOMENT BEI ABNAHME Kg cm⁴	TRÄGHEITSARM m	BEMERKUNG 8 BENZINBEHÄLTER JE 380 ℓ 4 SAMMELBEHÄLTER JE 25 ℓ 2 ÖLBEHÄLTER JE 110 ℓ
1431	Mb 4x260 980	HFT 3MG	19.2.18	3140	2260									226 OHNE HÖHENFL			19,00 9,60 4,40	24,70 1,40	37,00	1580						

1:50
0 1 2 3 4 5 m

SEITENANSICHT s. BLATT 2.
DRAUFSICHT " " 3.
SPANTENRISS " " 4.
STEUERUNG " " 5.
STEUERUNGSSCHEMA " 6.

Warnemünde, d. 22. Jan. 1918
See-Flugzeug-Versuchs-Kommando
Meisen
Marine-Baumeister.

BIBLIOTEKA

Tabelle siehe Seite 82; lfd. Nr. 42.
Stabilitätsblatt siehe Seite —; Nr. —

Zeichnung Nr. 46.

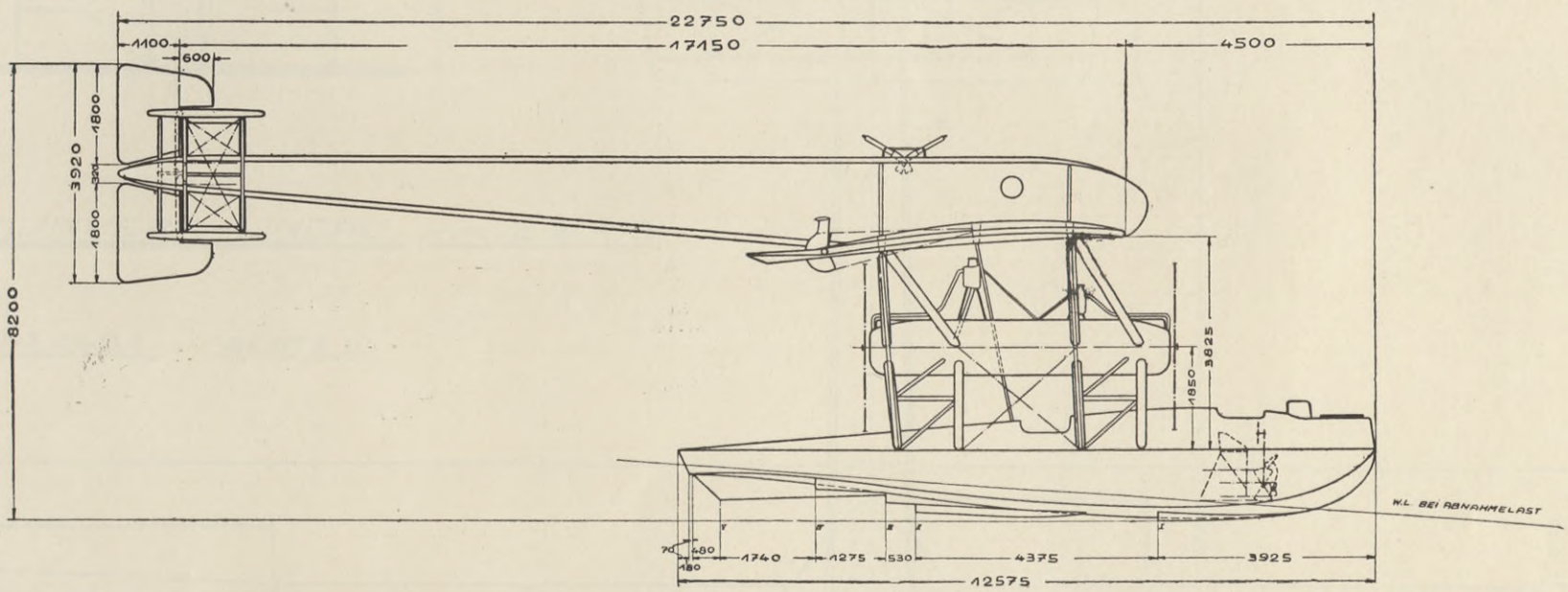

AUF MOTORACHSE BEZOGEN.

ZEPPELINWERK LINDAU, TYPE: Z.W.R.3.

MARINE Nº 1431. BLATT 2.

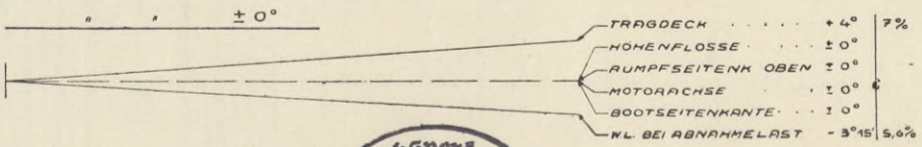

1:50

0 1 2 3 4 5 m
0 0,2 0,4 0,6 0,8 1 m

1:10

37% VON HINTEN

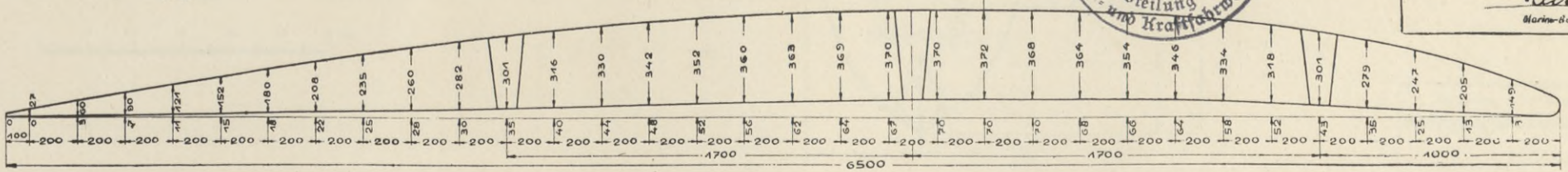

Der Reichsverkehrsminister für Luft- und Kraftfahrwesen Abteilung

Warnemünde, d. 22 Juni 1948
See-Flugzeug-Versuchs-Kommando
Marine-Baumeister

BIBLIOTEKA
KRAKÓW
Politechniczna

Zeichnung Nr. 47.

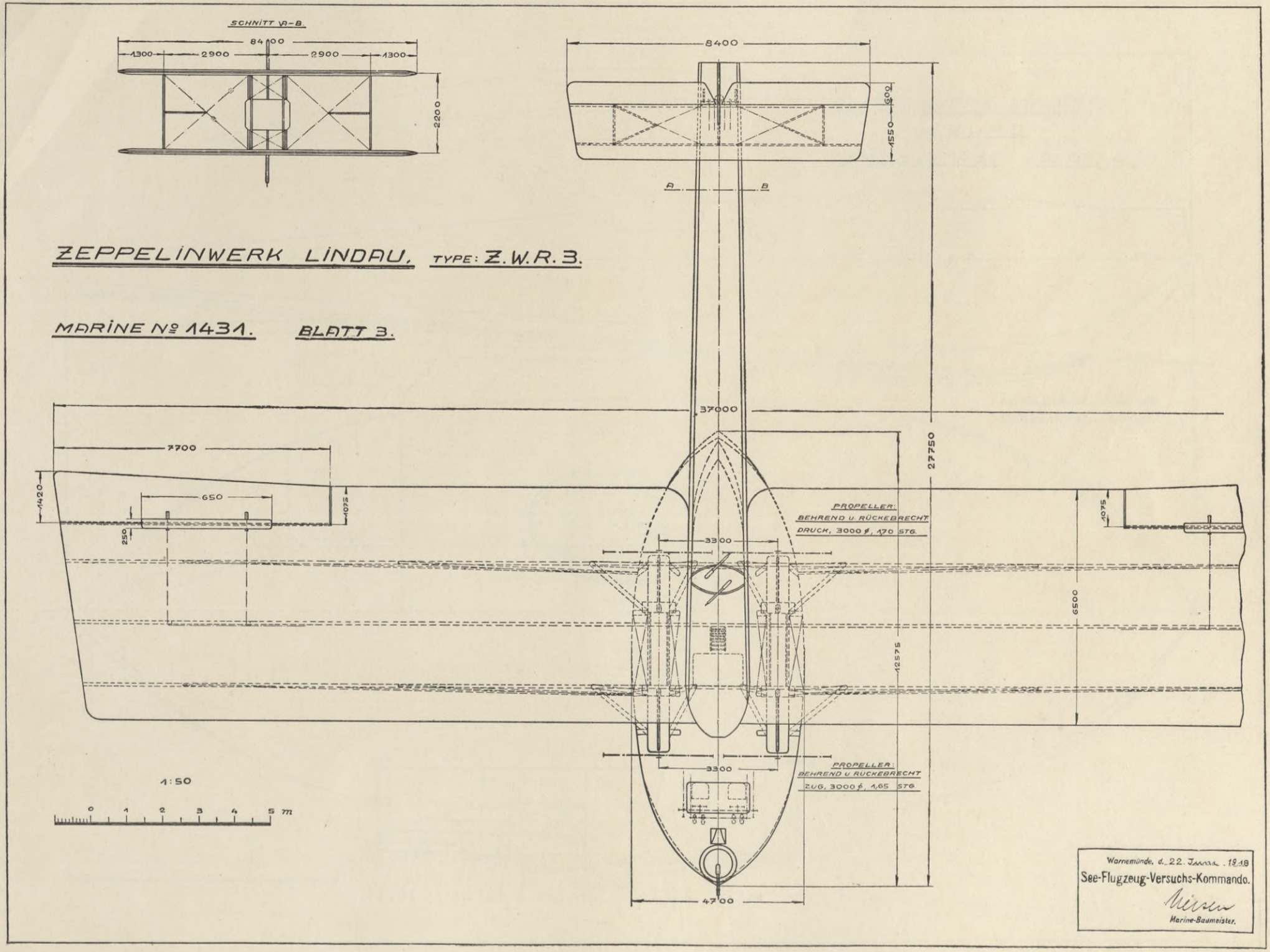

BIBLIOTEKA
KRAKÓW
Politechniczna

Zeichnung Nr. 48.

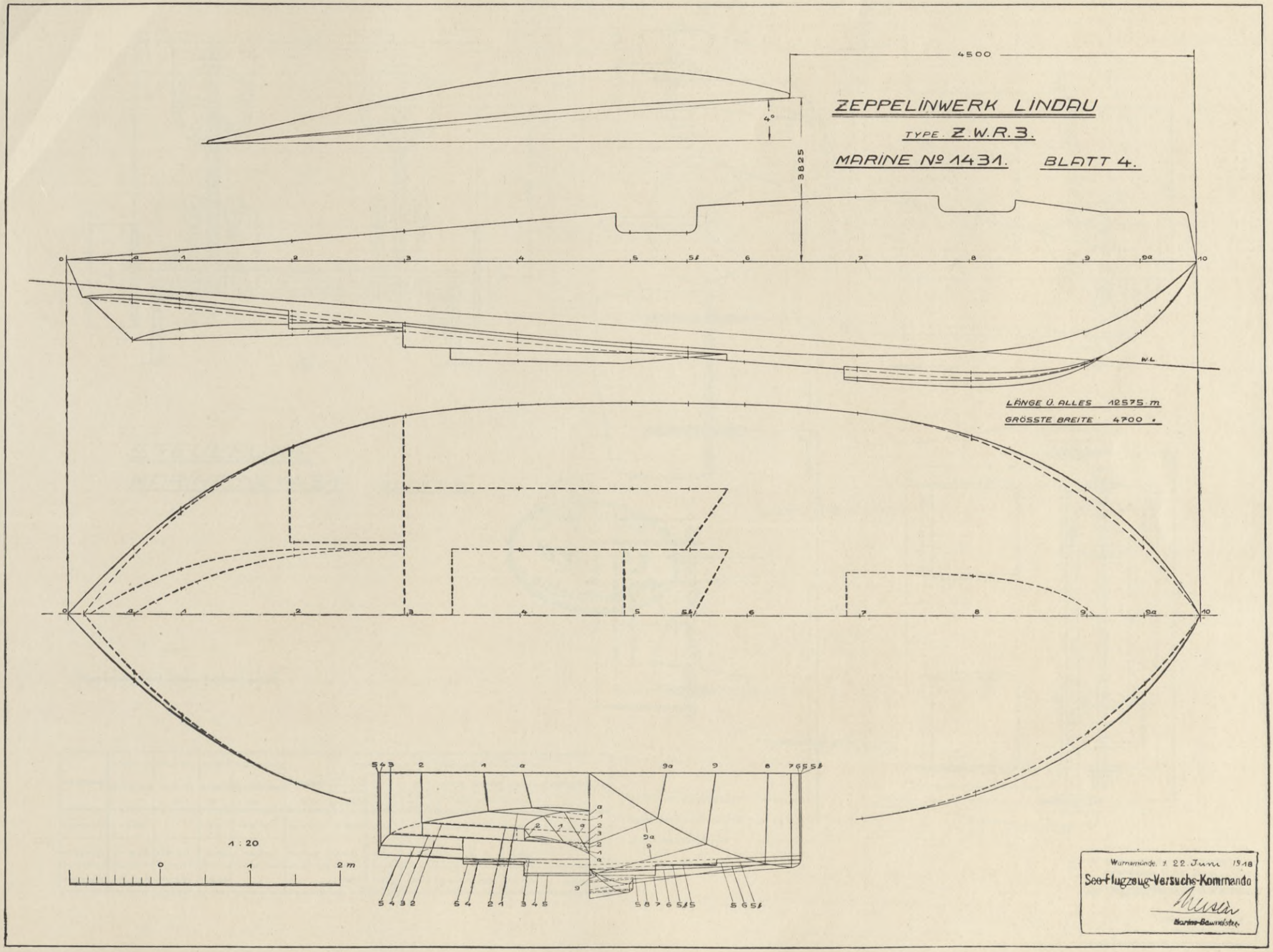

BIBLIOTEKA
KRAKÓW
Politechniczna

Zeichnung Nr. 49.

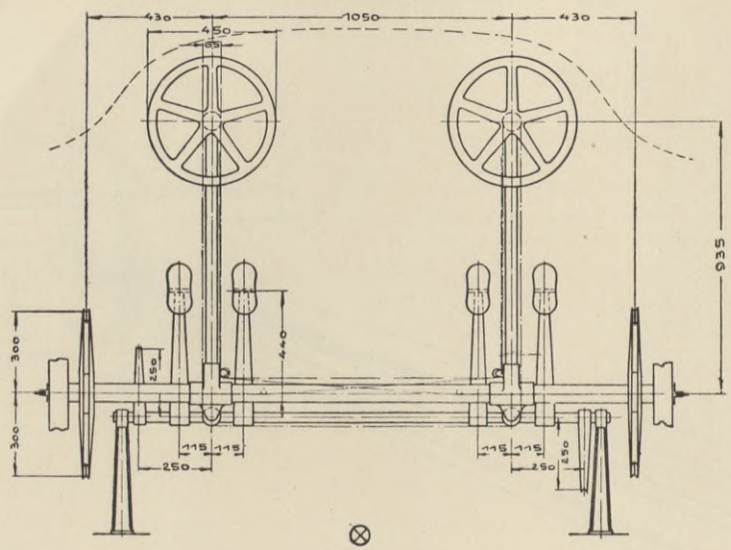

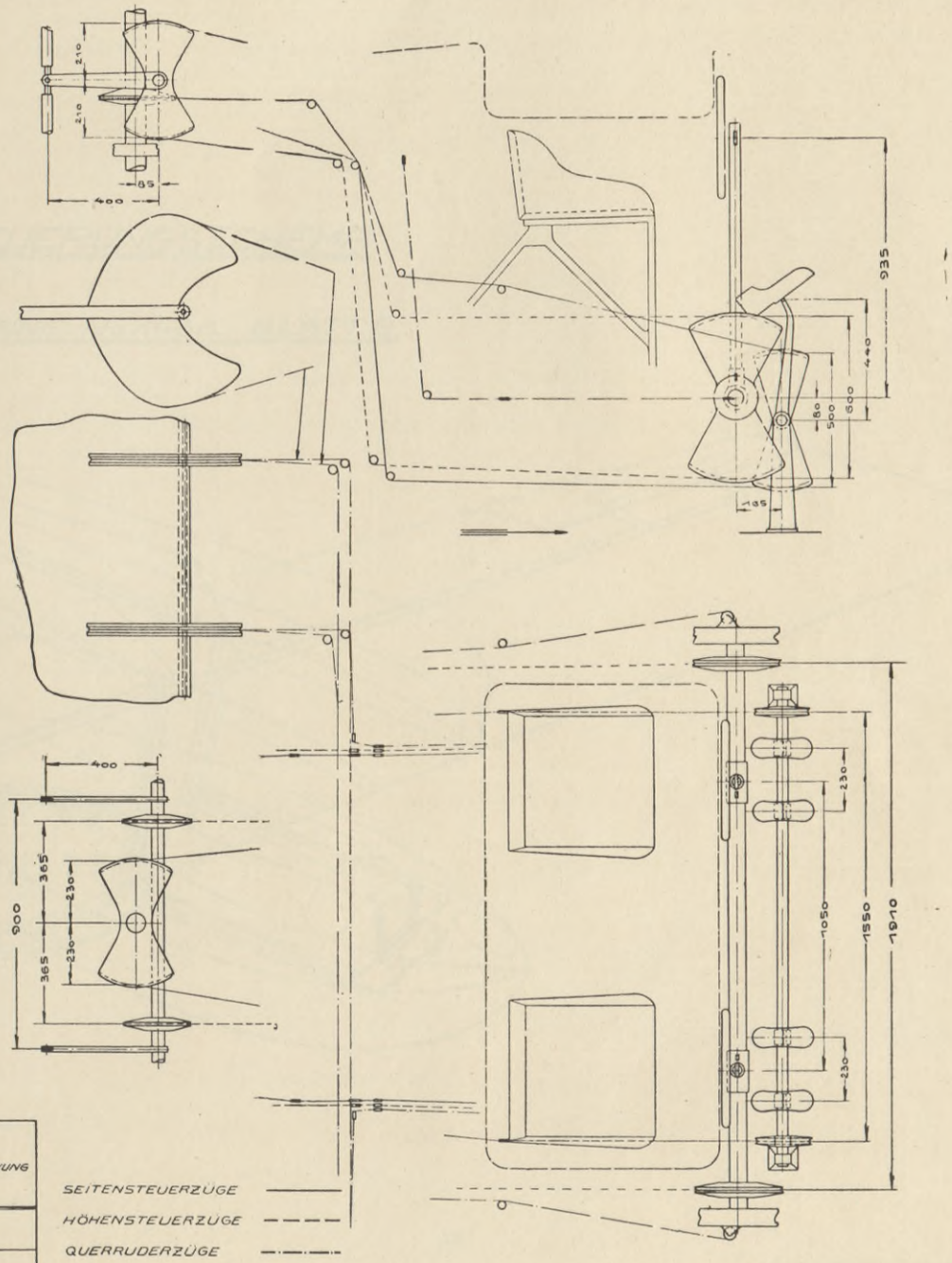

STEUERUNG.
MARINE № 1431. BLATT 5.

1:10

STEUERUNG	RUDER o. BALANCE m²	BALANCE ALLEIN m²	RUDER GESAMT m²	RUDERACHSE bis SCHWERPUNKT m	FLOSSE m²	HEBELLÄNGE I STEUERACHSE FUSSHEBEL mm	HEBELLÄNGE II AM STEUER m/m	HEBELLÄNGE III AM RUDER m/m	ÜBERSETZUNG I II	ÜBERSETZUNG II:III	FÜH. RUNGS ROLLEN	GESAMTE UMLEN. KUNGS ∠	BEMERKUNG
HÖHEN-ST.	2 · 4,80		9,6	16,70	2 · 12,35	935	300	210	3,1:1	1:0,7	2	170°	
SEITEN-ST.	1 · 3,76	2 · 0,30	4,36	16,70	1 · 0,7	440	250	230	1,75:1	1:0,9	4	190°	
QUER-ST.	2 · 9,45	2 · 0,82	20,54			450	32,5	350	13,8:1	1:10,8	18	815°	FESTE FETTNER FLÄCHE

Warnemünde, d. 22. Juni 1918
See-Flugzeug-Versuchs-Kommando.
Marine-Baumeister.

BIBLIOTEKA
KRAKÓW
Politechniczna

Zeichnung Nr. 50.

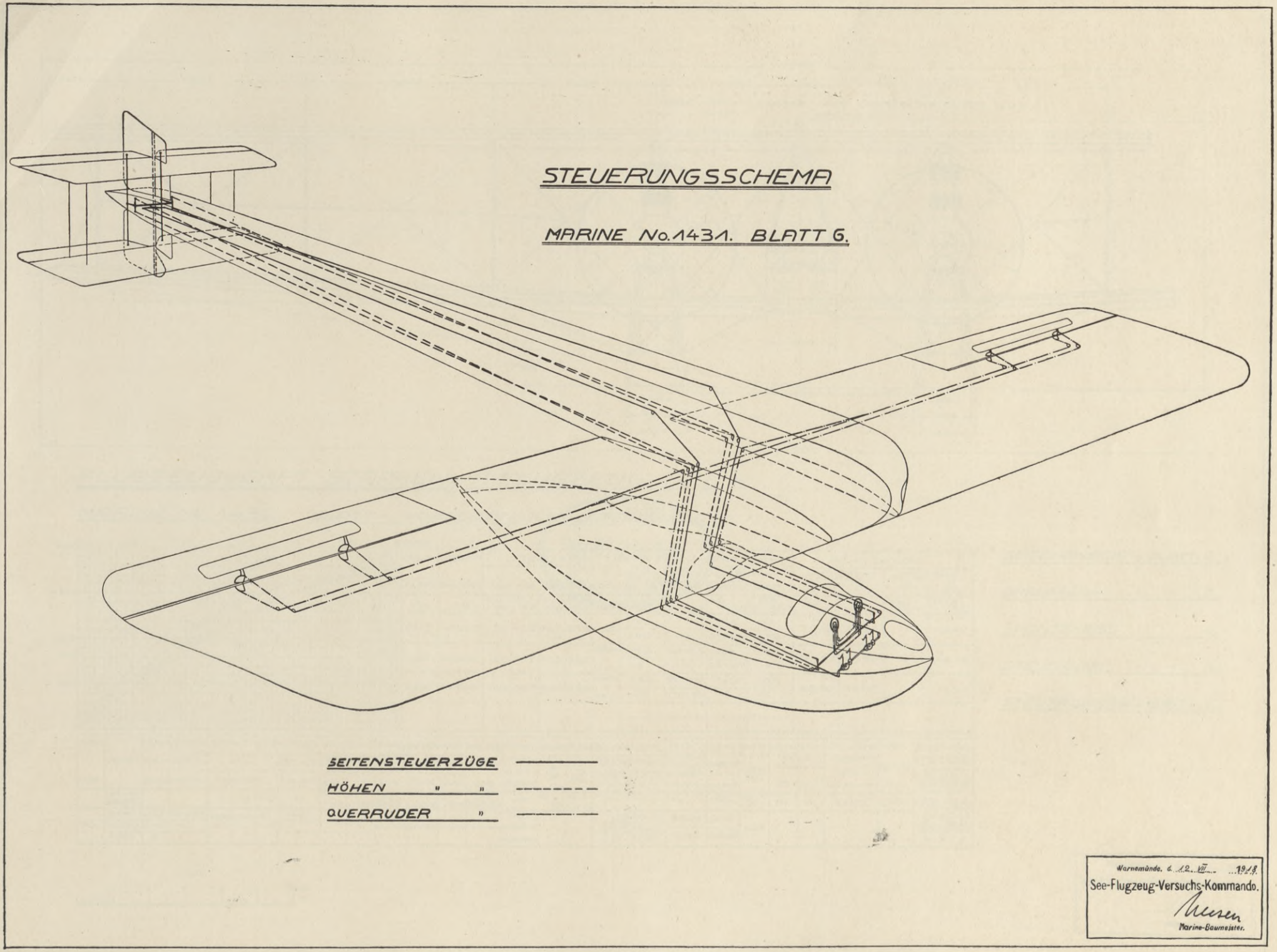

BIBLIOTEKA
KRAKÓW
Politechniczna

Zeichnung Nr. 51.

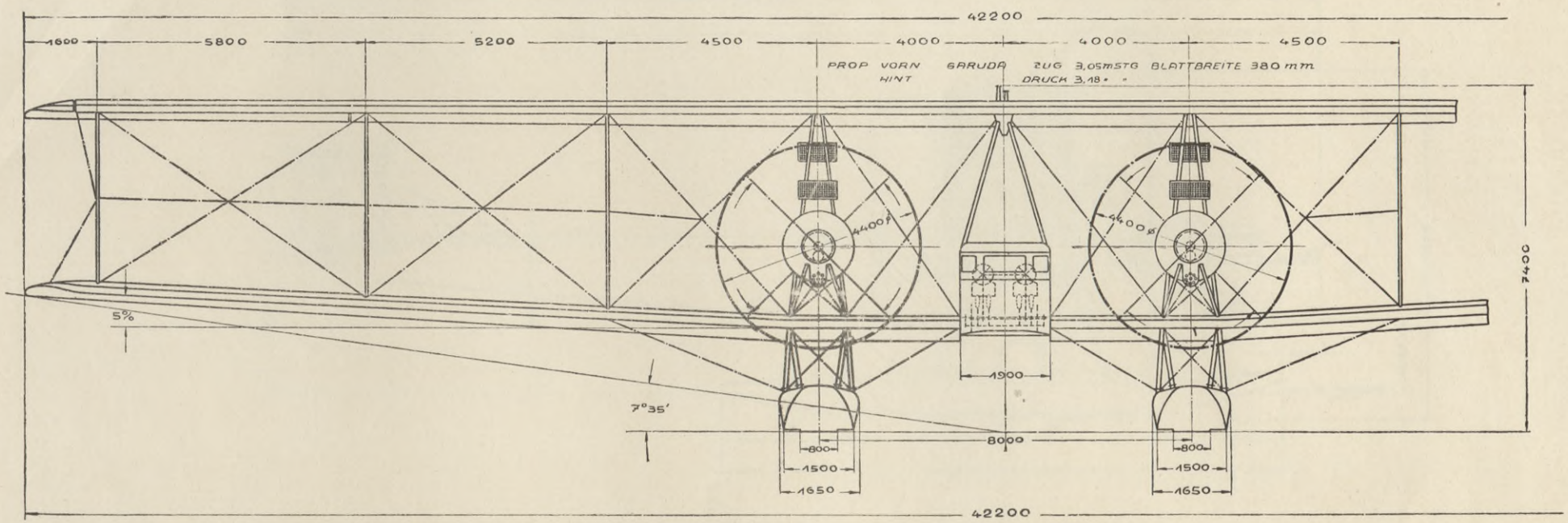

FLUGZEUGWERFT STAAKEN, R-FLUGZEUG TYPE: L.

MARINE Nº 1432. BLATT 1. VORDERANSICHT U. TABELLEN.

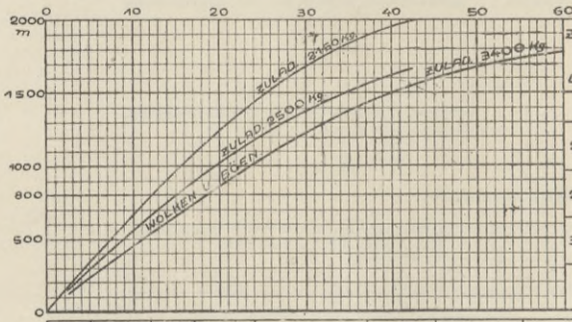

ZULADUNG Kg	GESAMTGEWICHT Kg	STEIGZEITEN 500 m/MIN	800 m/MIN	1000 m/MIN	1500 m/MIN	2000 m/MIN	BAROMETER BODENTEMP. T.m GRAD	GESCHWINDIGKT. START STEIG. km/STD	HORIZ LANDG km/STD	ANLAUF WIND SEK m/SEK	BELASTUNGEN 4 MOTOREN G/F kg/qm	G/PSe kg/PSe	3 MOTOREN G/F kg/qm	G/PSe kg/PSe
2150	10550	7,4	12,3	15,7	25,5	43,0	760		125	40	29,16	10,26		13,62
							+10	115	80÷90	4÷5				
2500	10900	8,8	15,2	19,6	34,6	1870m IN 42,5	756	90÷95	125	39	30,27	10,60		14,12
							+5	115	85÷90	4				
3400	11800	11,0	18,7	23,7	40,0	1780m IN 60,0	759	90÷95	125	46,5	32,77	11,47		15,26
							+10	110÷15	—	5				

MARINE Nº	MOTOR	EIN-RICHTUNG	AUFTR-ANGEL ABGEL	BETR-STOFFE VOLL ℓ	Kg	STD	LEERGEW ZULADG ABNAHM Kg	STEIGZEIT 500 800 1000 m/MIN	1500 2000 m/MIN	BAROMETER BODENTEMP. mm GRAD	GESCHWIND START STEIG. km/STD	HORIZ LAND. km/STD	ANLAUF WIND SEK m/SEK	TRAGFL MIT QUERRUDER qm	BELASTUNG G/F kg/qm	G/PSe kg/PSe	QUERRUDER HÖHENRUDER SEITENR. qm	HÖHENFLOSSE KIELFL. qm	MITTL. SPANNW. SCHWIMMENTFERN. m	SCHWIMMER GEWICHT UNHALT Kg/ℓ	GEW JNH Kg/ℓ	METACENTR HÖHE MG m	MG m	MASSENTR MOMENT BEI ABNAHME Kg cm⁴	TRÄGHEITS-ARM. m	BEMERKUNG 12 BENZINBEHÄLTER ZU 245 ℓ 2 BENZINBEHÄLTER ZU 150 ℓ 1 FALLBENZ BEHÄLTER ZU 155 ℓ 8 ÖLBEHÄLTER ZU 40 ℓ
	NENNWERT BREMSPSe																									
1432	MERC 4×250 1028	HFT 4MG B	15 2.17	3395	2445	10	8400							360 EINSCHL. HÖHENFL.			18,00 9,25 4,00	23,10 7,00	42,20 8,00	600 12000	0,05					

SEITENANSICHT s. BLATT 2.

DRAUFSICHT " " 3.

SPANTENRISS " " 4.

STEUERUNG " " 5.

STEUERUNGSSCHEMA " 6.

1:50

0 1 2 3 4 5m

Warnemünde, d. 22. Juni 1918
See-Flugzeug-Versuchs-Kommando
Marine-Baumeister

BIBLIOTEKA
KRAKÓW
Politechniczna

Tabelle siehe Seite 82; lfd. Nr. 43.
Stabilitätsblatt siehe Seite —; Nr. —.

Zeichnung Nr. 52.

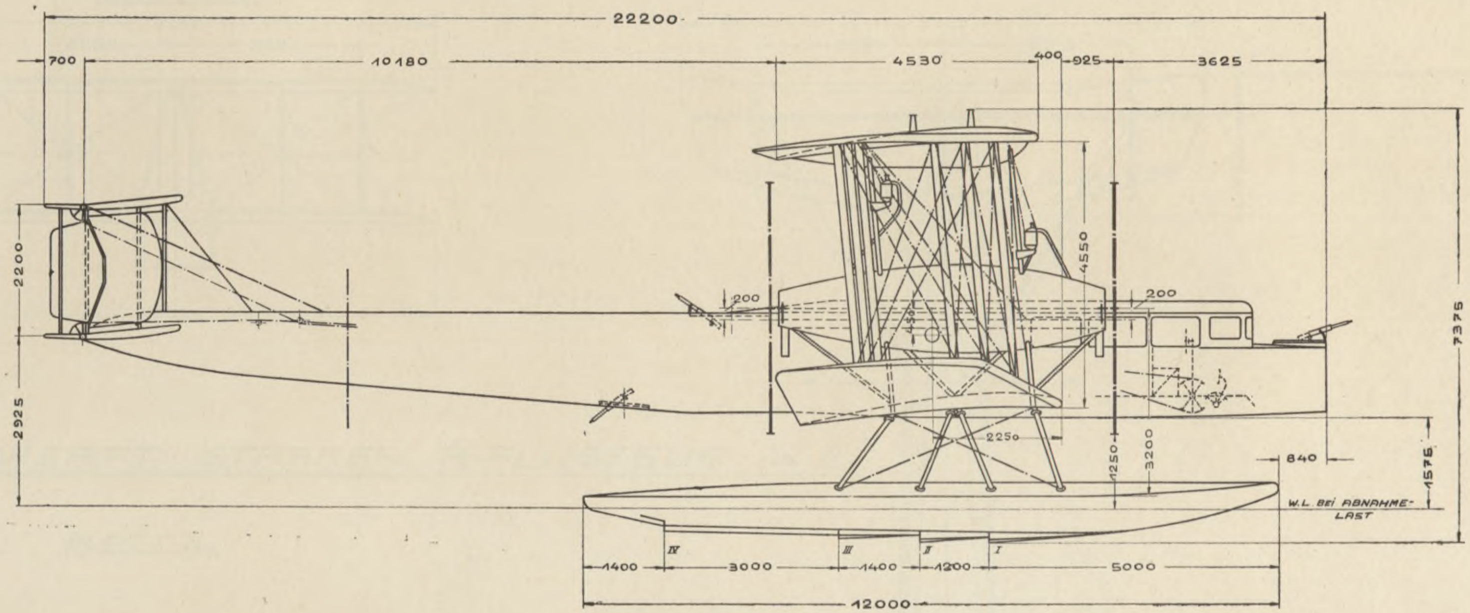

FLUGZEUGWERFT STAAKEN, R-FLUGZEUG TYPE: L.

MARINE № 1432 BLATT 2.

1:50

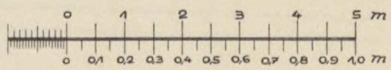

1:10

HÖHENFLOSSE

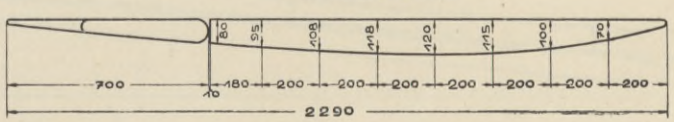

AUF MOTORACHSE BEZOGEN.

" " ± 0°

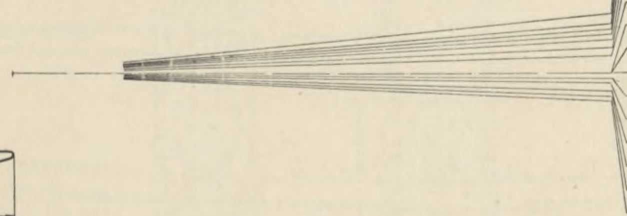

HÖHENFLOSSE	+5°30'	9,62 %
ANSTELL. STUFE I KIEL	+4°30'	7,87 %
TRAGDECK Ü. SCHWIMMER	+4°	6,99 %
ANSTELL. STUFE II KIEL	+3°30'	6,11 %
" " I SEITE	+3°	5,24 %
" " III KIEL	+2°15	3,52 %
" " II SEITE	+1°30'	2,61 %
RUMPF SEITENKANTE	±0°	0 %
MOTORACHSE	±0°	0 %
SCHWIMMER SEITENKANTE	±0°	0 %
ANSTELL. STUFE III SEITE	−0°30'	0,87 %
VERB. STUFE I U. II	−1°	1,74 %
ANSTELL. STUFE IV KIEL	−1°40'	2,91 %
" " IV SEITE	−1°40'	2,91 %
VERB. STUFE II U. III	−2°15'	3,52 %
" " III U. IV	−2°40'	4,65 %

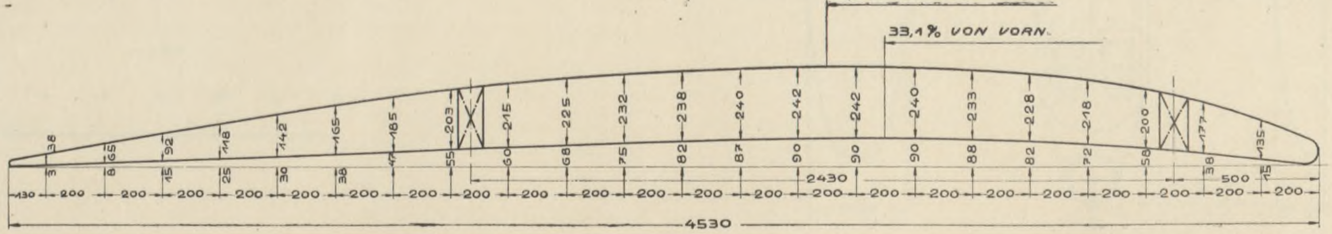

Warnemünde, d. 22 Juni 1918
See-Flugzeug-Versuchs-Kommando
[signature]
Marine-Baumeister

BIBLIOTEKA
KRAKÓW
Politechniczna

Tabelle siehe Seite 82; lfd. Nr. 43.
Stabilitätsblatt siehe Seite —; Nr. —

Zeichnung Nr. 53.

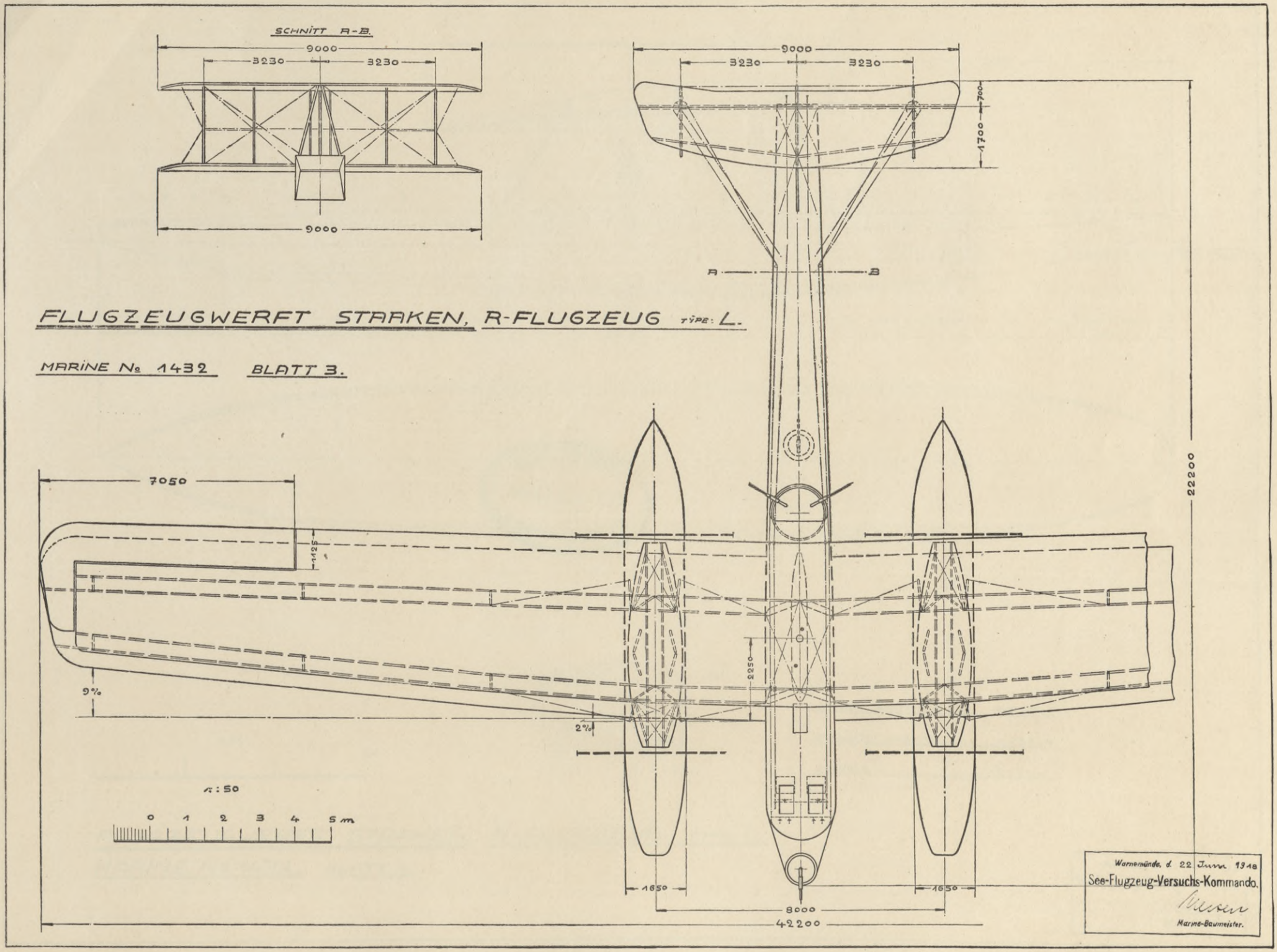

BIBLIOTEKA
KRAKÓW
Politechniczna

Zeichnung Nr. 54.

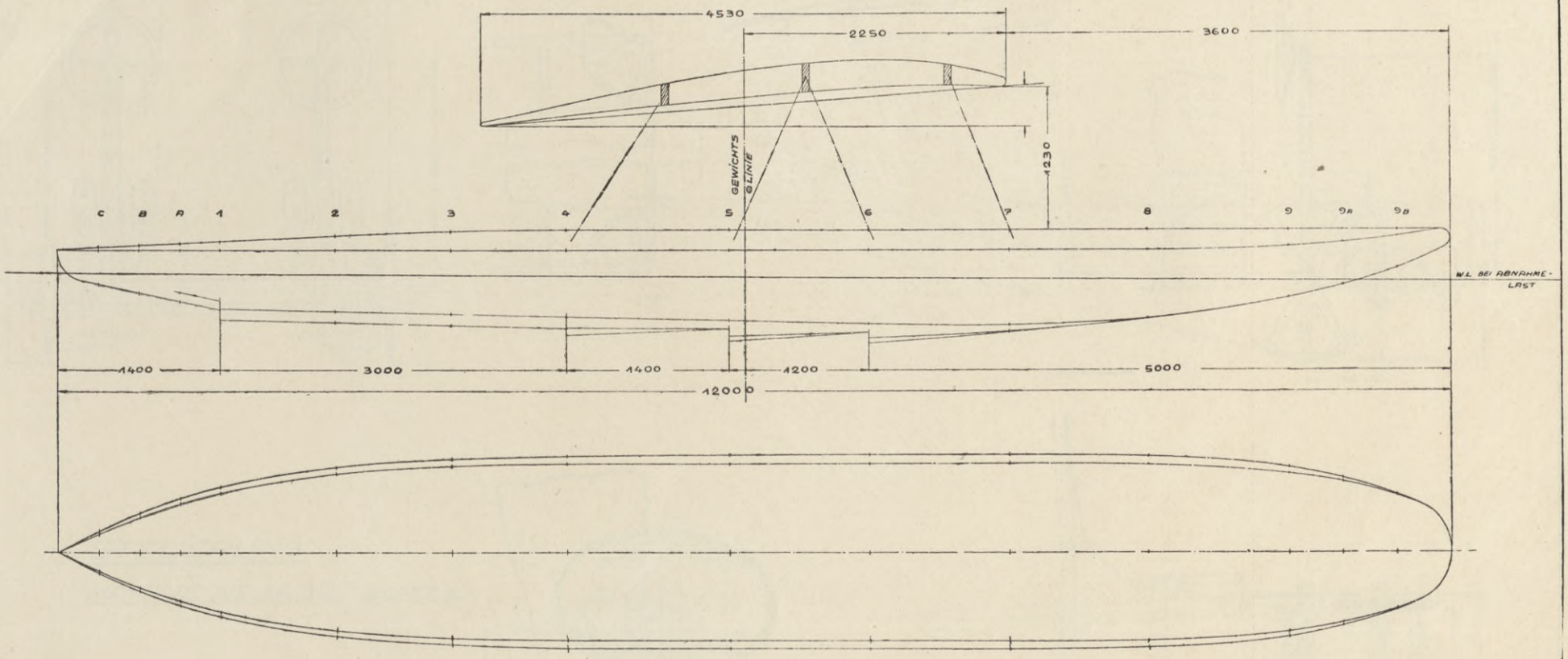

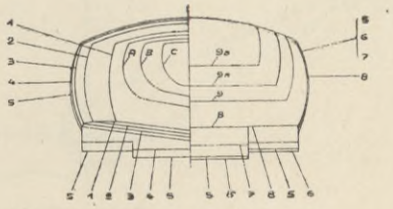

1:20

0 1 2 m

LÄNGE ÜBER ALLES 12,000 m

GRÖSSTE BREITE 1,650 m

INHALT 12000 ℓ

FLUGZEUGWERFT STAAKEN, R-FLUGZEUG. TYPE: L.

MARINE Nº 1432. BLATT 4.

Warnemünde, d. 22 Juni 1918
See-Flugzeug-Versuchs-Kommando
Marine-Baumeister

BIBLIOTEKA
KRAKÓW
Politechniczna

Zeichnung Nr. 55.

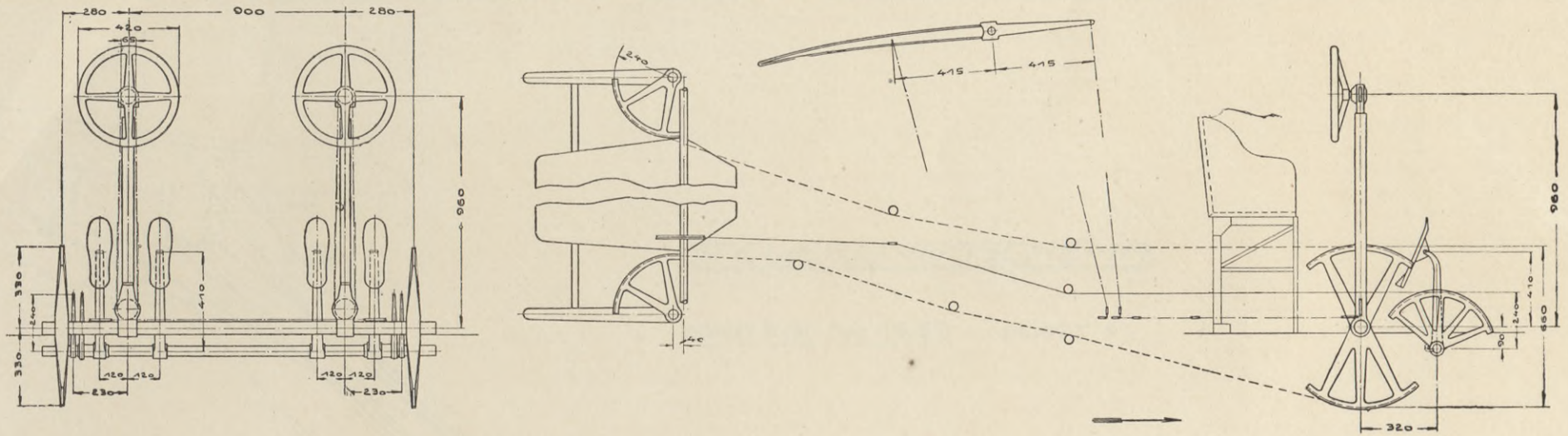

STEUERUNG.

MARINE No. 1432. BLATT 5.

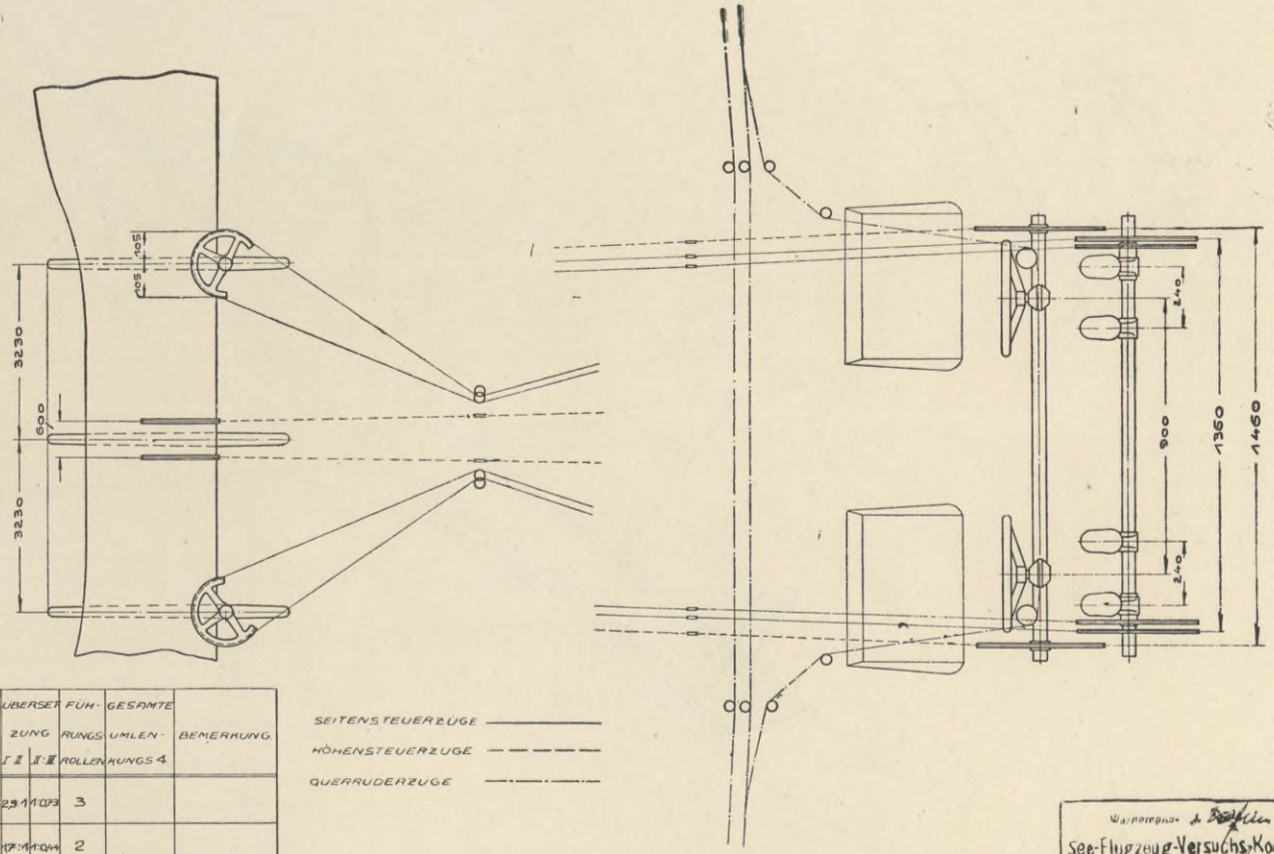

1:10

STEUERUNG	RUDER O BALANCE m²	BALANCE ALLEIN m²	RUDER GESAMT m²	RUDERACHSE BIS SCHWERPUNKT m	FLOSSE m²	HEBELLÄNGE I STEUERSÄULE FUSSHEB HANDRAD ø	HEBELLÄNGE II AM STEUER mm	HEBELLÄNGE III AM RUDER mm	ÜBERSETZUNG I	ÜBERSETZUNG II	FÜHRUNGSROLLEN	GESAMTE UMLENKUNGS 4	BEMERKUNG
HÖHEN-ST.	2×4,63		9,26	14,45	2×11,75	960	330	240	2,3	1:1,073	3		
SEITEN-ST.	1×0,97	3×0,35	3,96	14,36	3×2,33	410	240	105	1,7	1:1,044	2		
QUER-ST.	2×7,45	2×1,55	18,00	2,00		420	32,5	415	12,9	1:1,128	11		

SEITENSTEUERZÜGE ————————
HÖHENSTEUERZÜGE — — — — —
QUERRUDERZÜGE —·—·—·—

Wasserflugzeugbau Friedrichshafen 1918
See-Flugzeug-Versuchs-Kommando
Merten
Oberbaurat

BIBLIOTEKA
KRAKÓW
Politechniczna

Tabelle siehe Seite 82; lfd. Nr. 43.
Stabilitätsblatt siehe Seite —; Nr. —

Zeichnung Nr. 56.

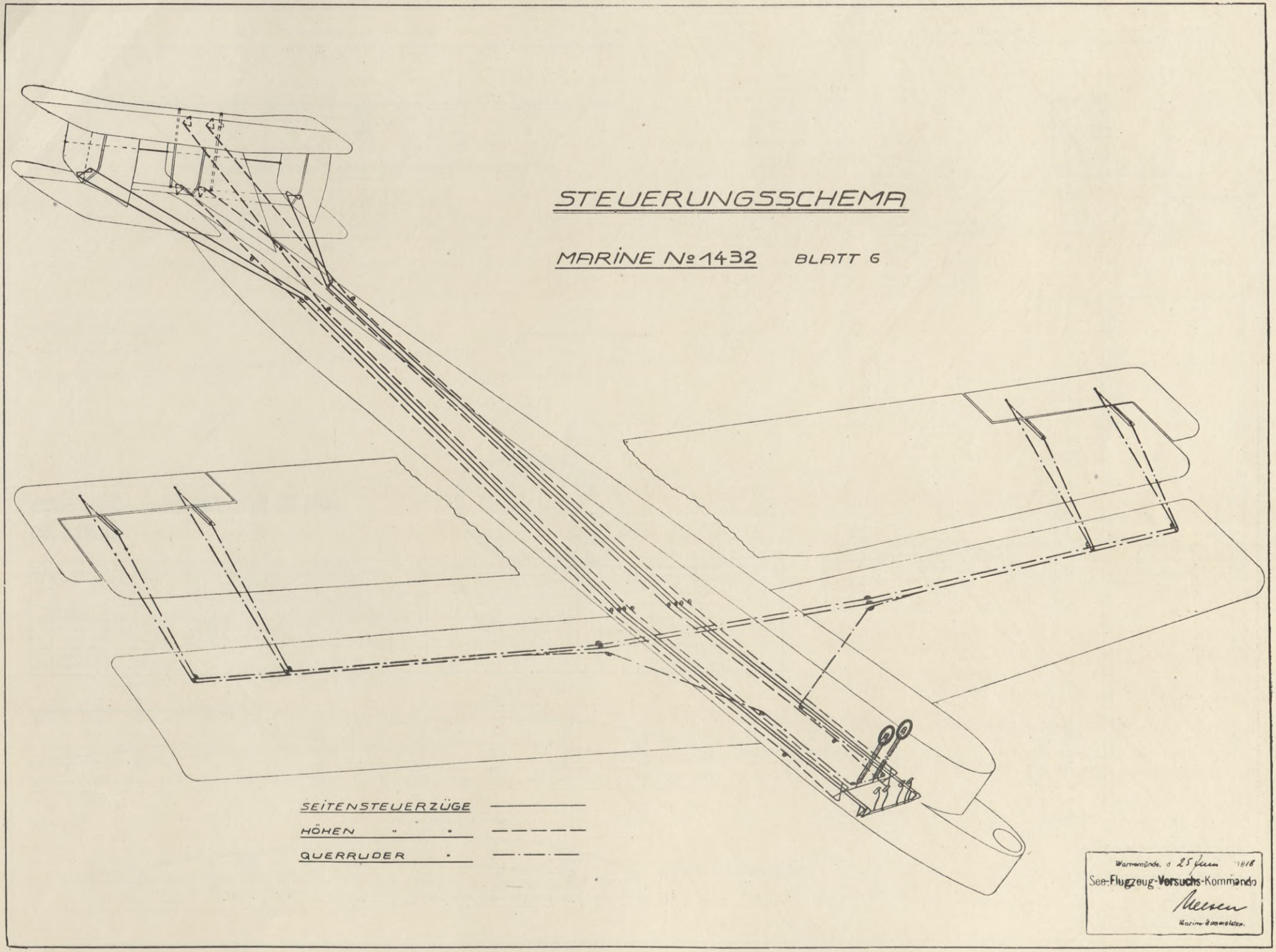

BIBLIOTEKA
KRAKÓW
Politechniczna

Zeichnung Nr. 57.

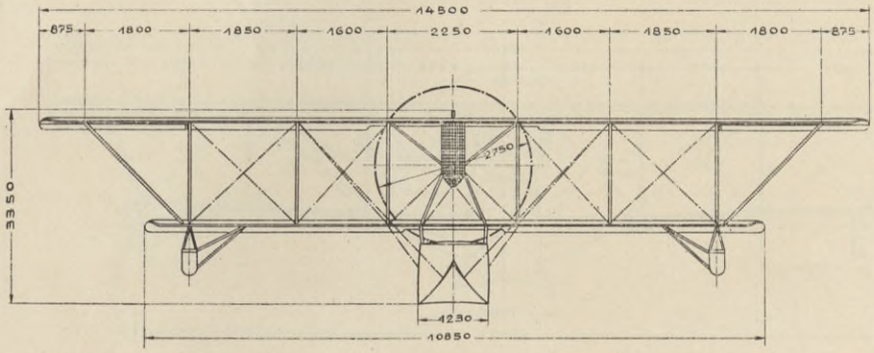

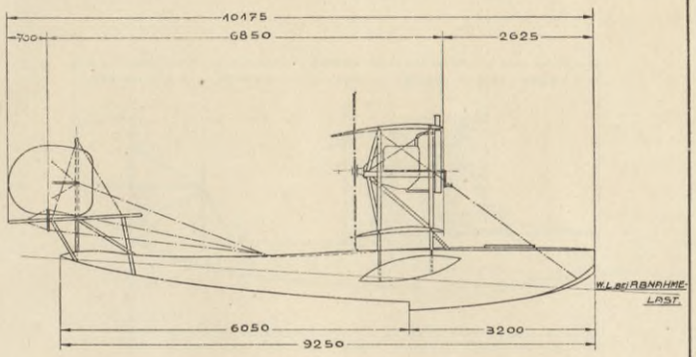

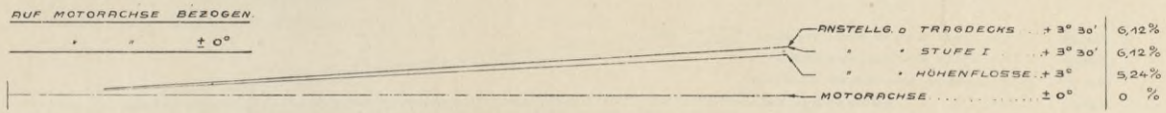

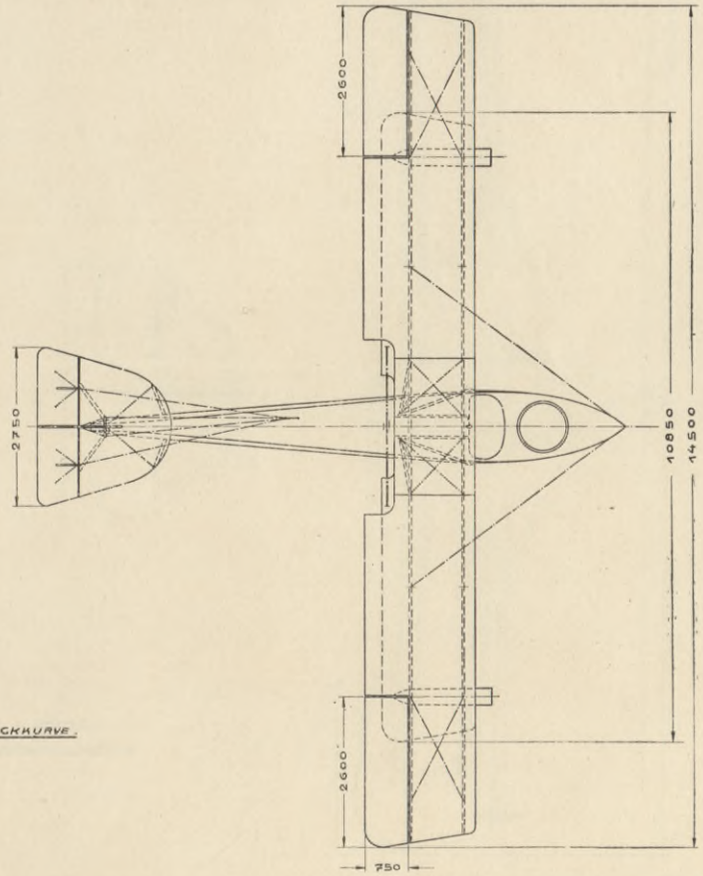

BEUTE-FLUGBOOT F.B.A. D.G.

№ 316 H.

MAR Nº	MOTOR	EIN-RICH-TUNG	AUFTR. ANGEL. ABGEL.	BETR STOFFE VOLL			LEERGEW. ZULAGG ABNAHME	STEIGZEITEN		BARO-METER BODEN TEMP.	GESCHWIND START STEIG	GESCHWIND HORIZ LANDG	ANLAUF WIND	TRAGFL MIT QUERRUD	BELASTUNG		QUERRUD HÖHENRUD SEITENRUD	MITTL SPANNW SCHWIM ENTFER.	SCHWIMMER GEWICHT INHALT		METACENTR HÖHE		MASSENTR MOMENT BEI ABNAHME	TRÄG-HEITS-RAM.	BEMERKUNG.
								500	1500																
								800	2000																
							ABNAHME	1000	3000																
				l	Kg	STD	Kg	m/MIN	m/MIN	mm GRAD	Km/STD	Km/STD	SEK m/SEK	qm	Kg/qm	Kg/PS$_e$	qm	m	Kg/l	Kg/l	m	m	kg cm²	m	
							870										4,00								
							530							41			1,95				6,242	10,532			
							1400										1,50								

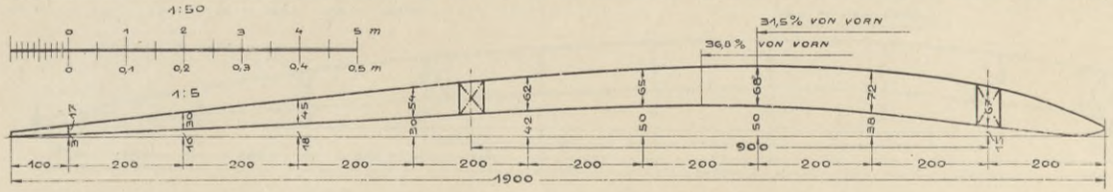

OBERE TRAGDECKKURVE.

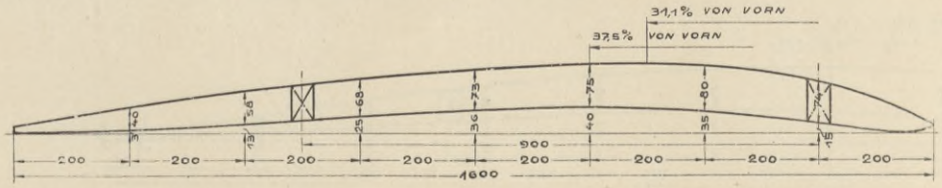

UNTERE TRAGDECKKURVE.

Warnemünde, d. 20. AUGUST 1917
See-Flugzeug-Versuchs-Kommando.
Marine-Baumeister.

BIBLIOTEKA
KRAKÓW
Politechniczna

Zeichnung Nr. 58.

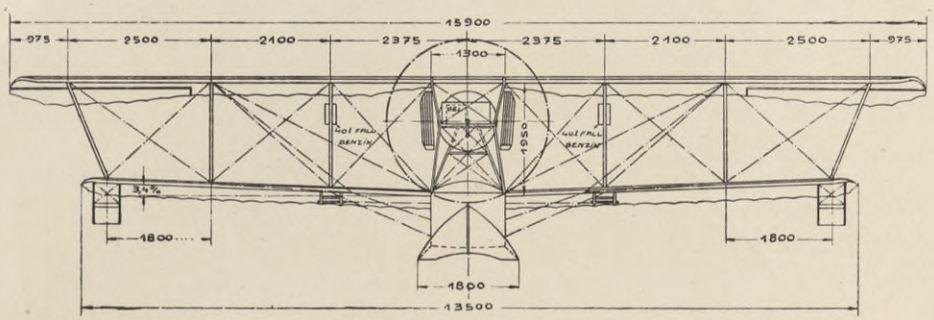

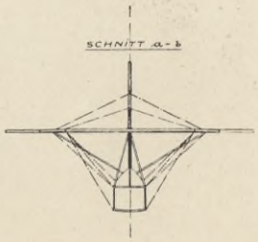

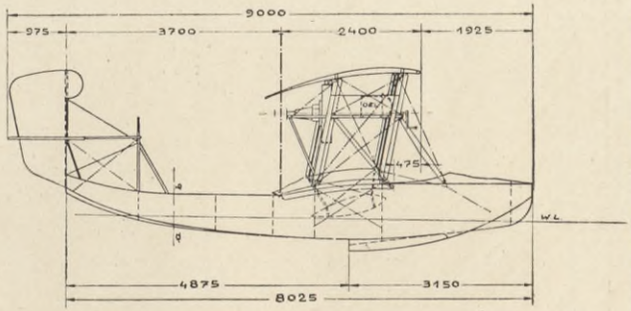

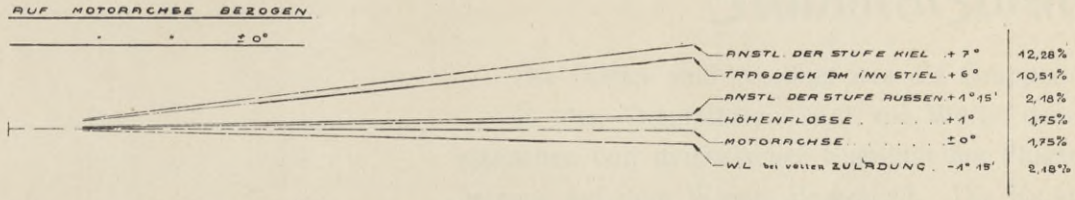

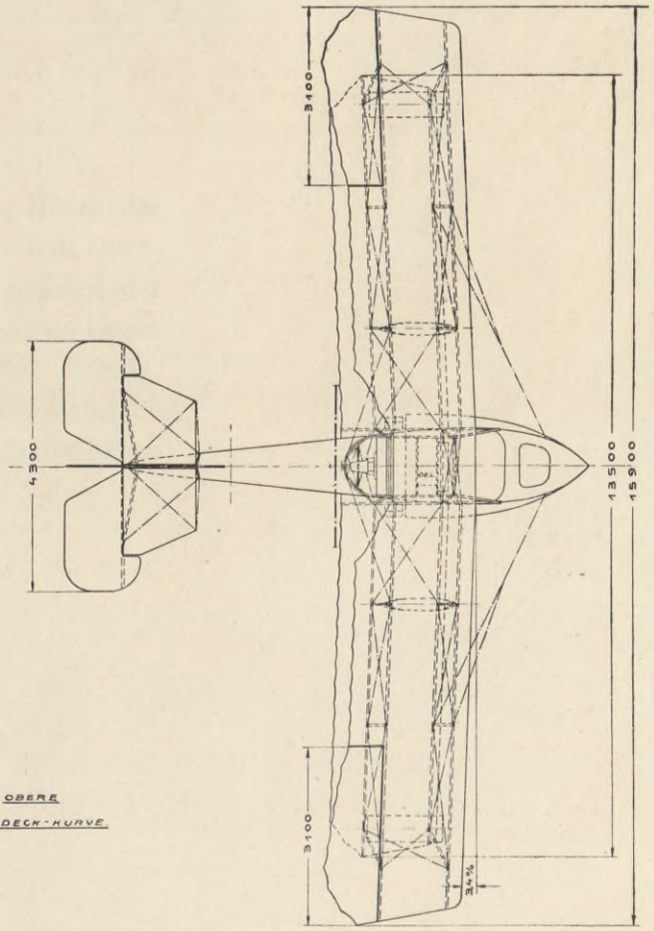

RUSSISCHES BEUTE-FLUGBOOT.

GEZEICHNET Nº 161

MAR Nº	MOTOR	EIN-RICH-TUNG	AUFTR. ANGEL. RÄGEL	BETRIEBSSTOFFE VOLL ABNAHME			LEERGEW. ZULADG. ABNAHME	STEIGZEITEN		BARO-METER BODEN-TEMP.	GESCHWIND. START STEIG.	GESCHWIND. HORIZ. LANDG.	ANLAUF WIND	TRAGFL. MIT QUERRUD.	BELASTUNG		QUERRUD. HÖHENRUD. SEITENRUD.	MITTL. SPANNN. SCHWIM ENTFERN.	SCHWIMMER GEWICHT JNHALT		METACENTR. HÖHE		MASSENTR. MOMENT BEI ABNAHME	TRÄG-HEITS-ARM	BEMERKUNG. KÜHLWASSER. 24 l BENZINVERBR. PRO PS u. STD. 250 Gr
								500	1500																	
								800	2000																	
								1000	3000																	
	BENNWERT BREMS PS.			l	Kg	STD	Kg	m/MIN.	m/MIN.	m/m GRAD	Km/STD	Km/STD	SEK m/SEK	qm	Kg/qm	Kg/PS$_e$	qm	m	Kg/l	Kg/l	m	m	Kg cm²	m	
	SALMSON 130	MG B		270	195	4								54			4,80 4,00 1,70	16,90							

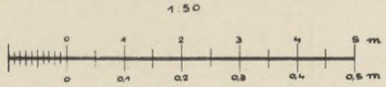

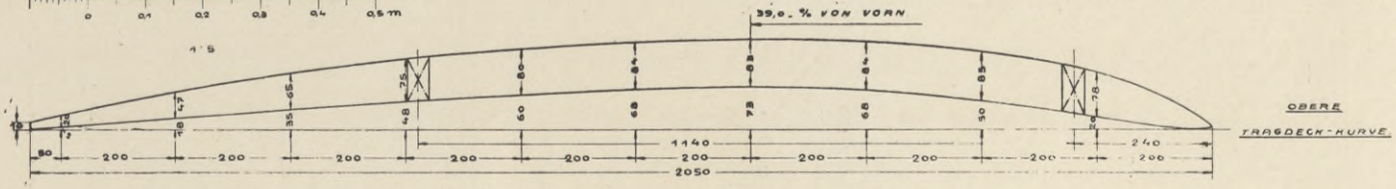

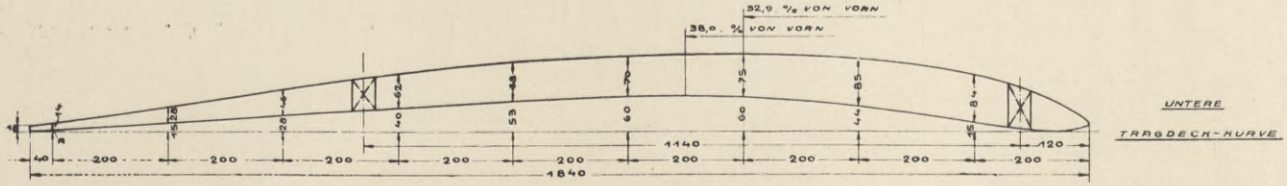

Warnemünde, d. 30 JUNI 1917.
See-Flugzeug-Versuchs-Kommando.
Marine-Baumeister

BIBLIOTEKA
KRAKÓW

Stabilitätsblätter.

Die Blätter sind geordnet wie die Gruppen in Teil I.

In den Diagrammen sind die Werte der metazentrischen Höhen der statischen und dynamischen Stabilität der Flugzeuge für Längs- und Querneigung auf dem Wasser dargestellt. Die Kurven sind die Ergebnisse der Schwerpunkts- und Krängungsversuche, wie sie für die verschiedenen Lagen des Flugzeuges beim S. V. K. im Versuchsbassin durchgeführt wurden. Bei den Kurven der metazentrischen Höhen waren 2 verschiedene Maßstäbe erforderlich. Die Kurven der statischen und dynamischen Stabilität haben alle den gleichen Maßstab.

Stabilitätsblatt Nr. 1.
Typenzeichnung siehe Seite 9.

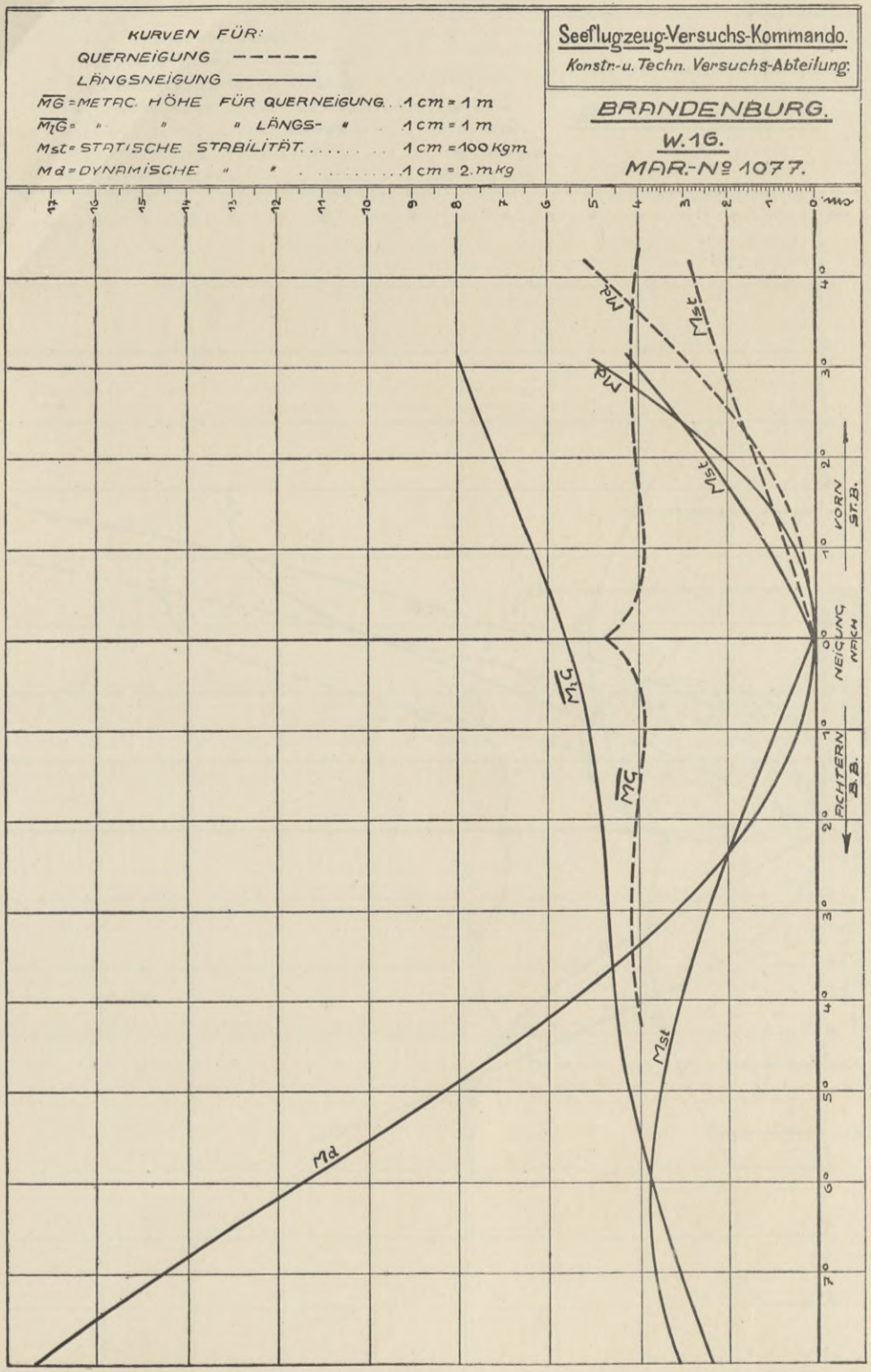

Stabilitätsblatt Nr. 2.
Typenzeichnung siehe Seite 10.

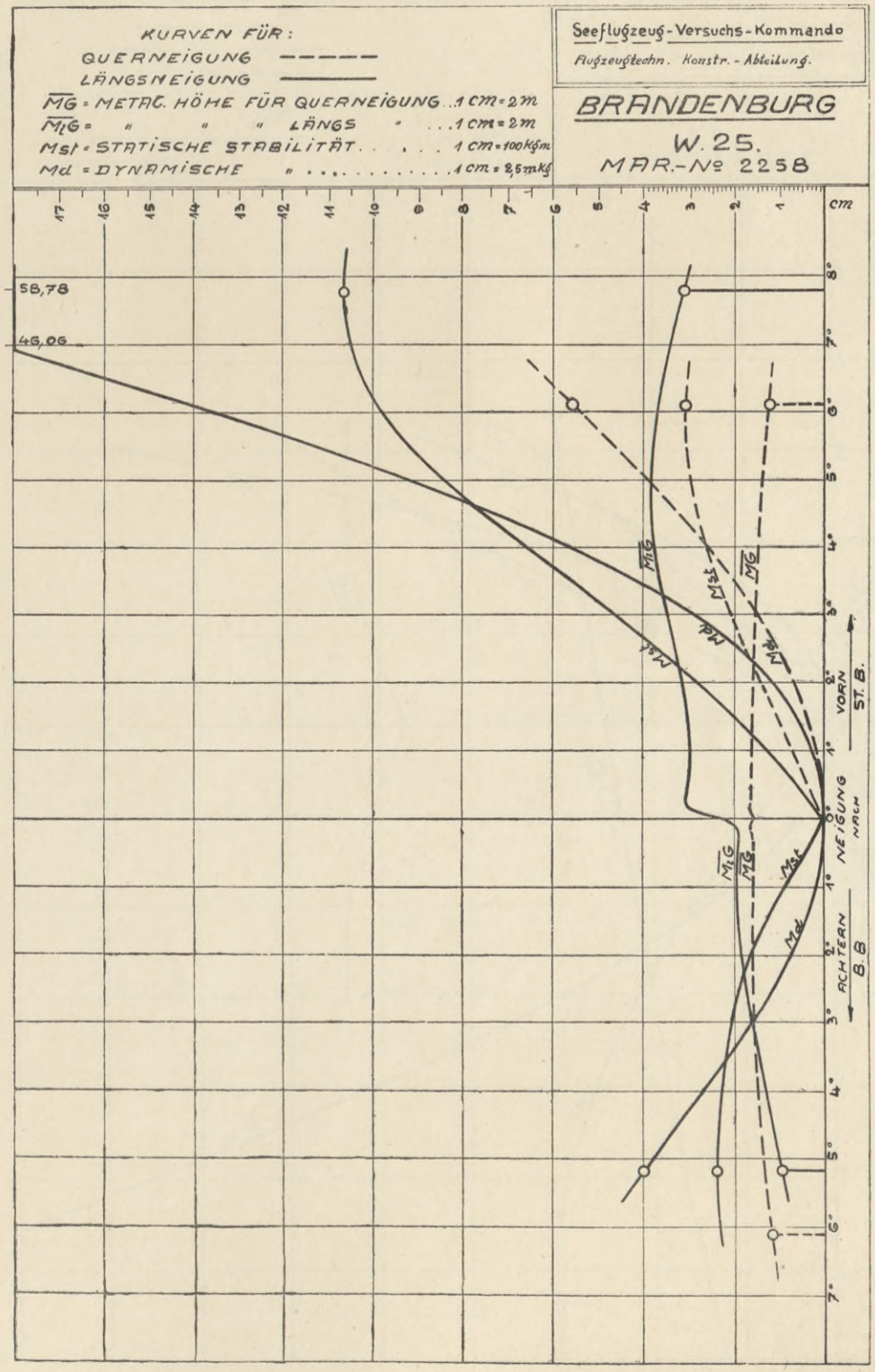

BIBLIOTEKA
KRAKÓW
Politechniczna

Stabilitätsblatt Nr. 3.
Typenzeichnung siehe Seite 16.

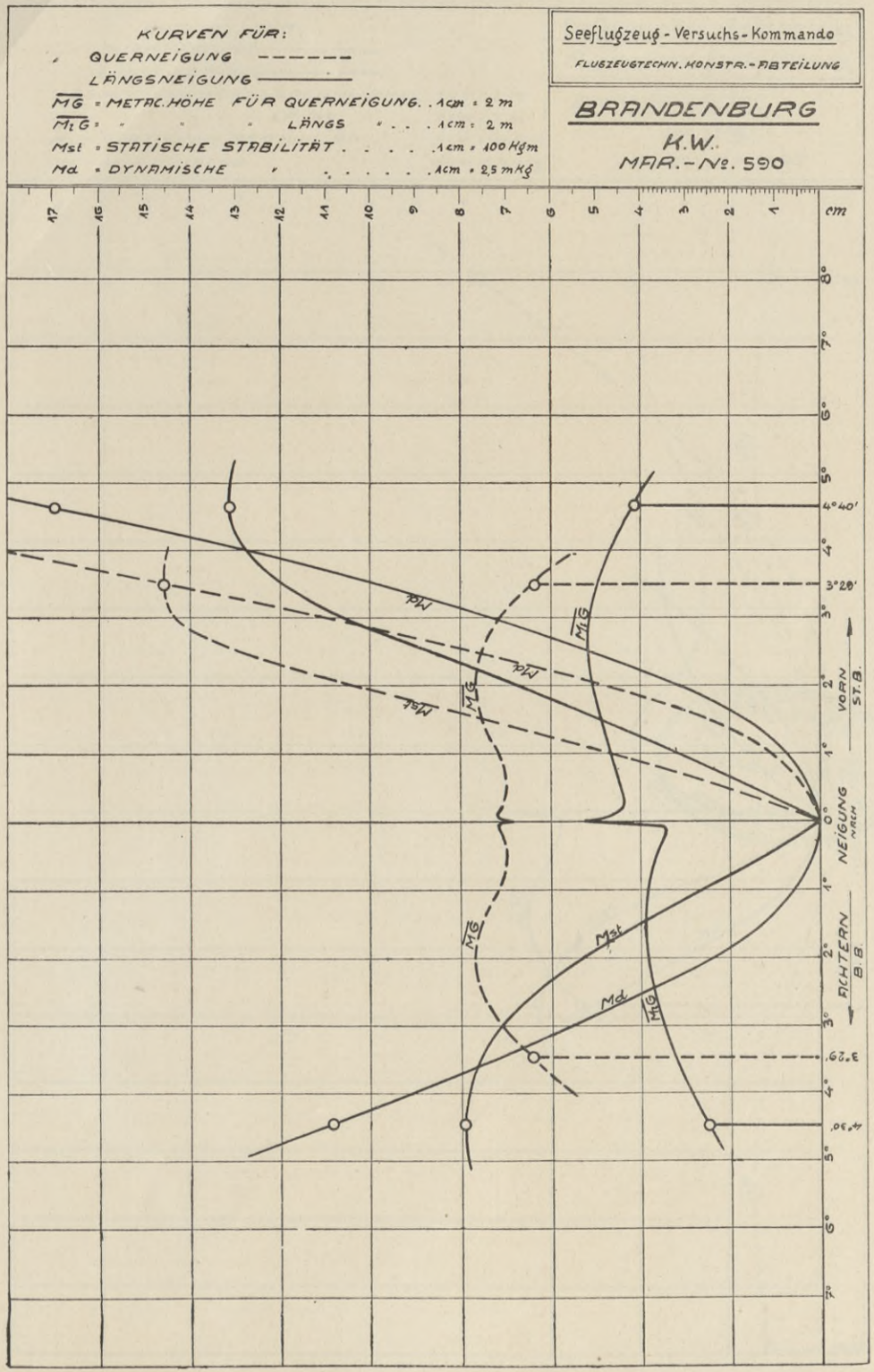

Stabilitätsblatt Nr. 4.
Typenzeichnung siehe Seite 16.

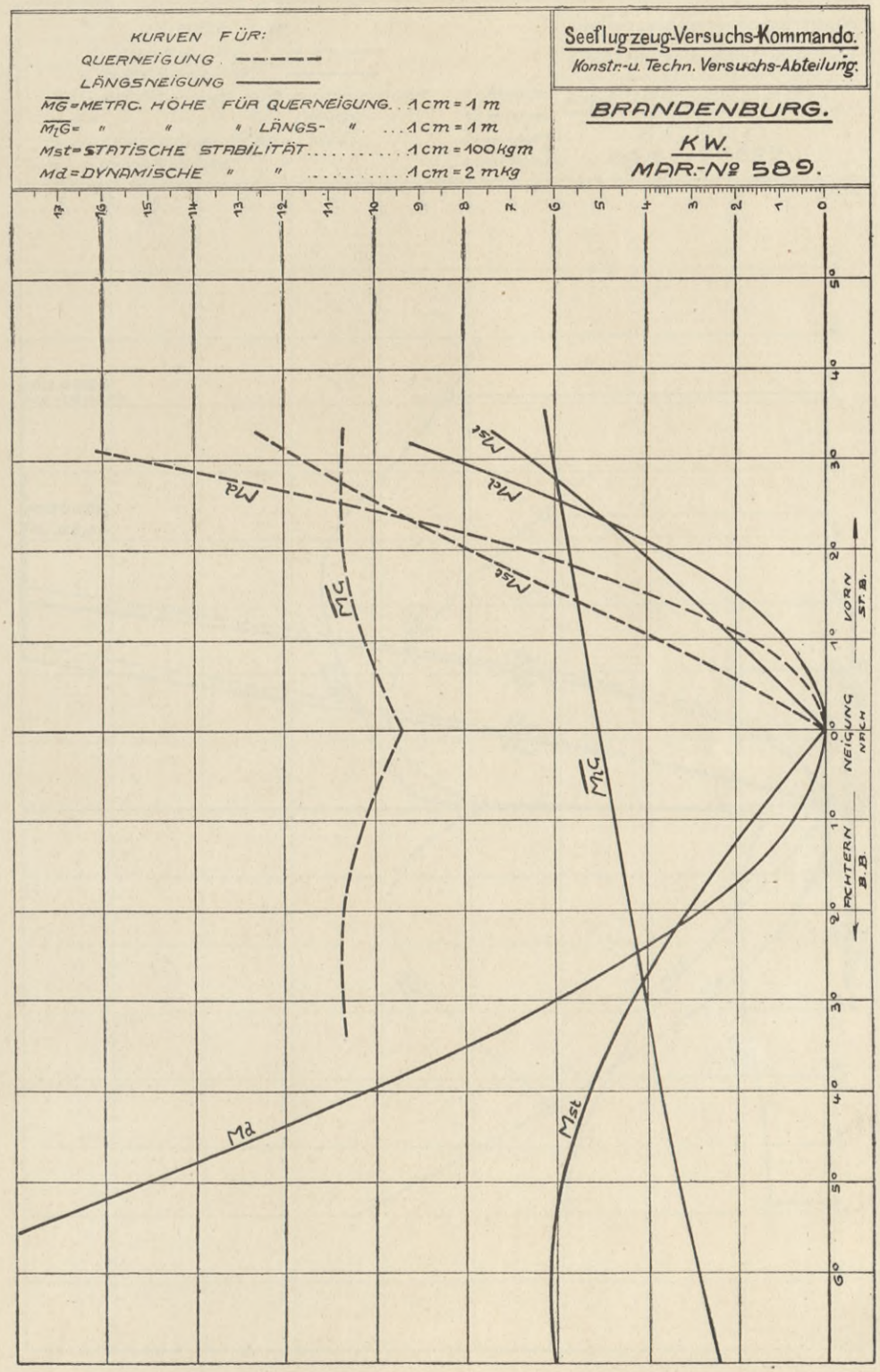

BIBLIOTEKA
KRAKÓW
Politechniczna

Stabilitätsblatt Nr. 5.
Typenzeichnung siehe Seite 19.

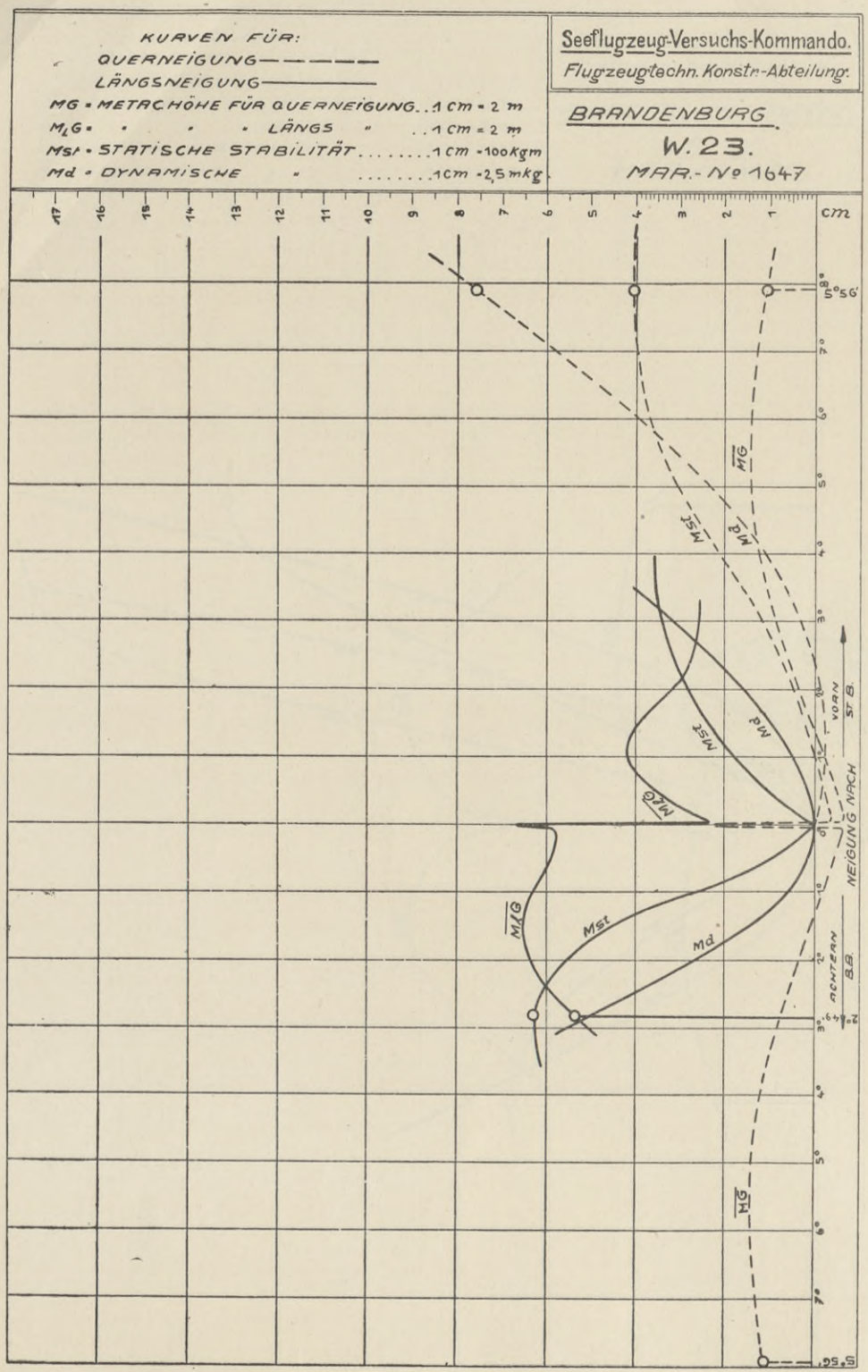

Stabilitätsblatt Nr. 6.
Typenzeichnung siehe Seite 29.

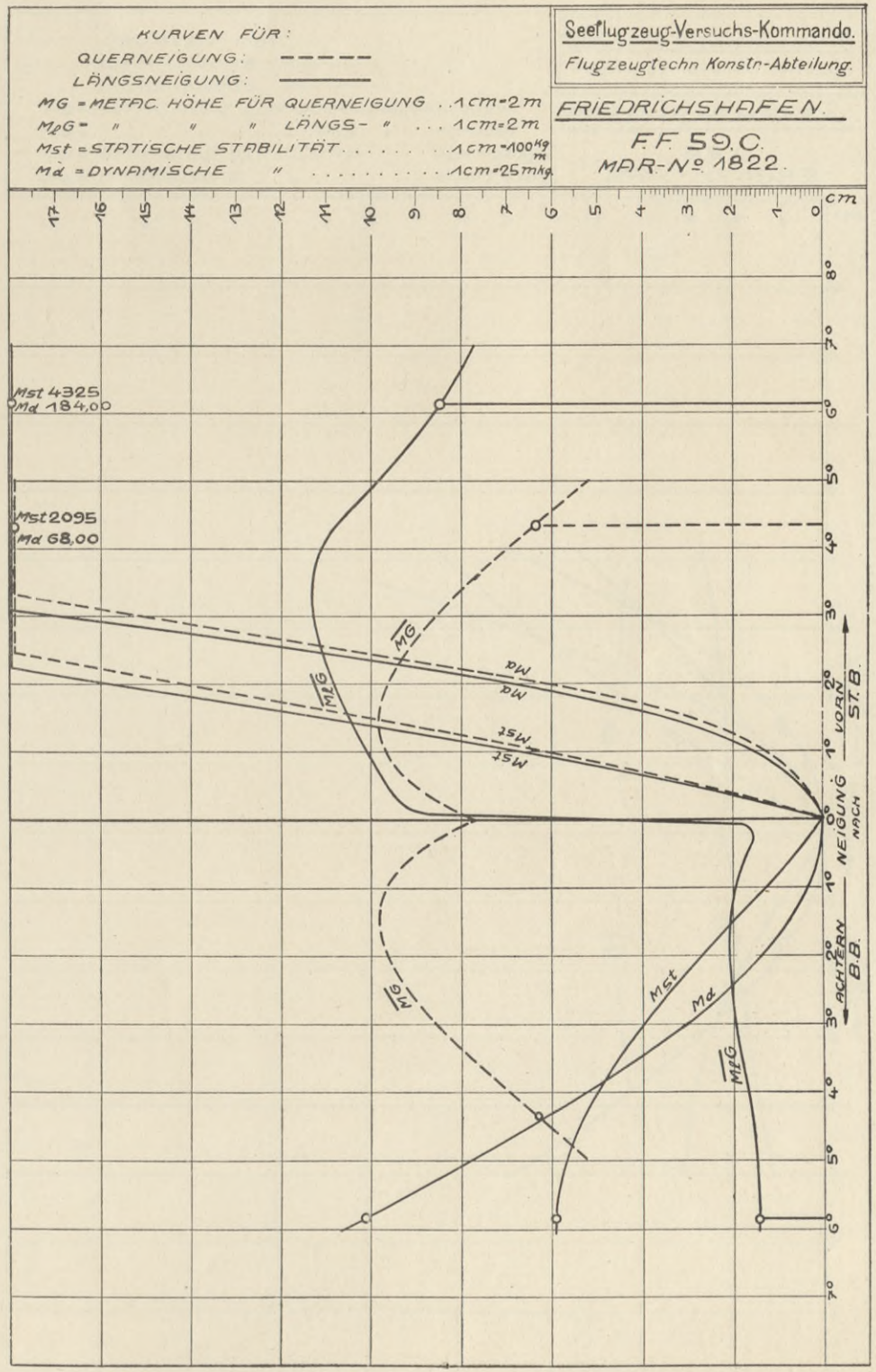

BIBLIOTEKA
KRAKÓW

Stabilitätsblatt Nr. 7.
Typenzeichnung siehe Seite 31.

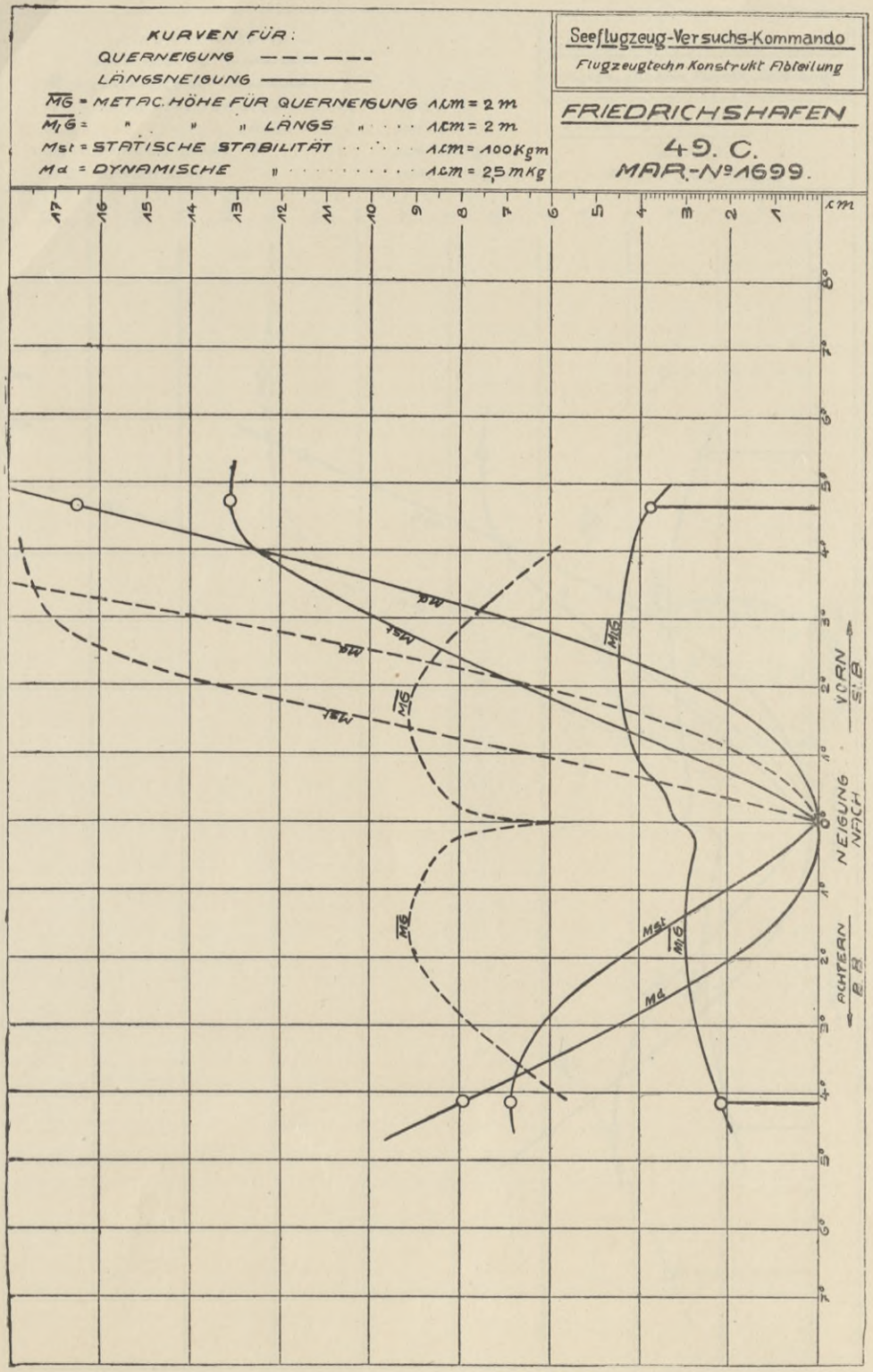

Stabilitätsblatt Nr. 8.
Typenzeichnung siehe Seite 35.

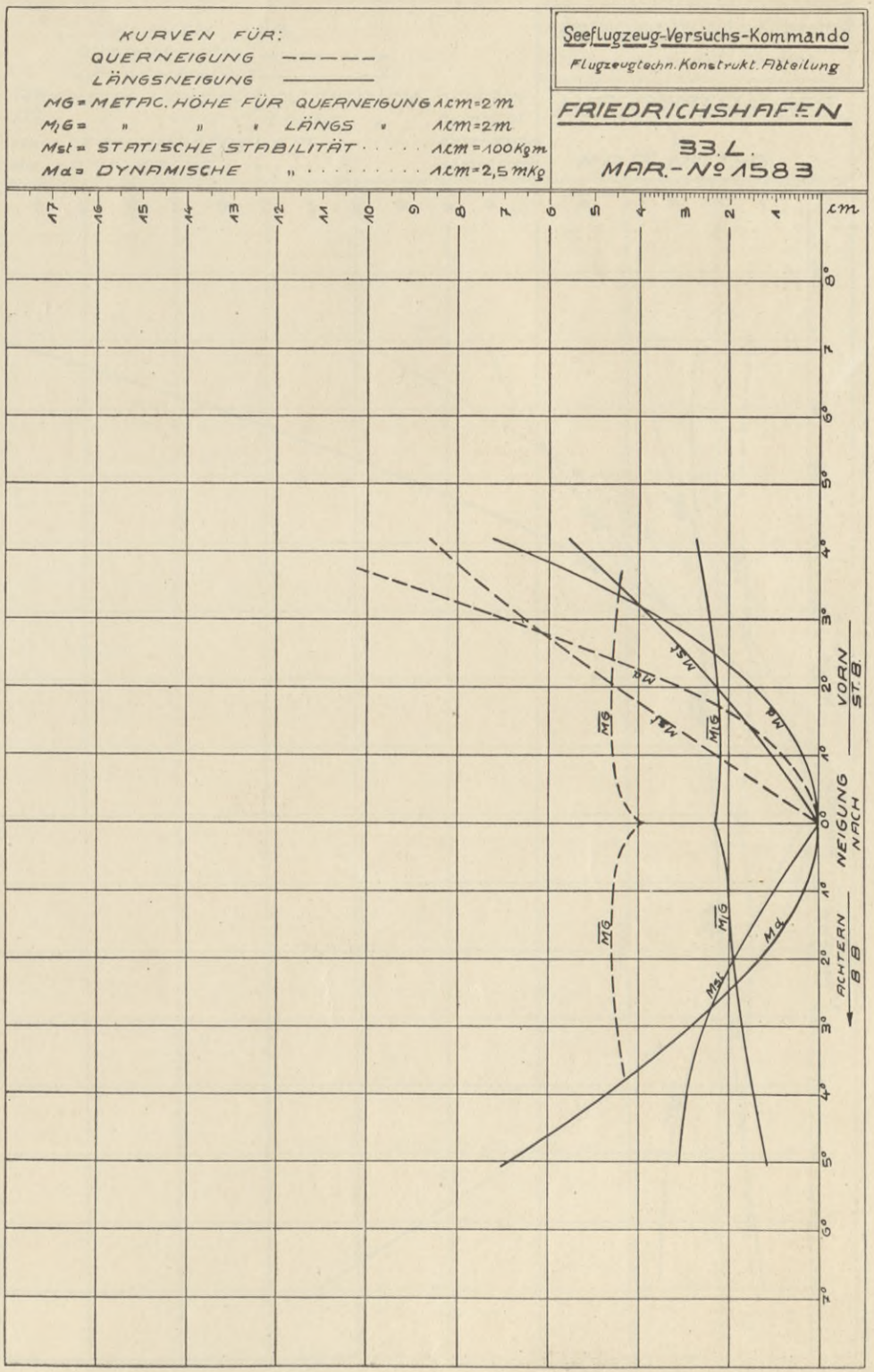

BIBLIOTEKA
KRAKÓW
Politechniczna

Stabilitätsblatt Nr. 9.
Typenzeichnung siehe Seite 41.

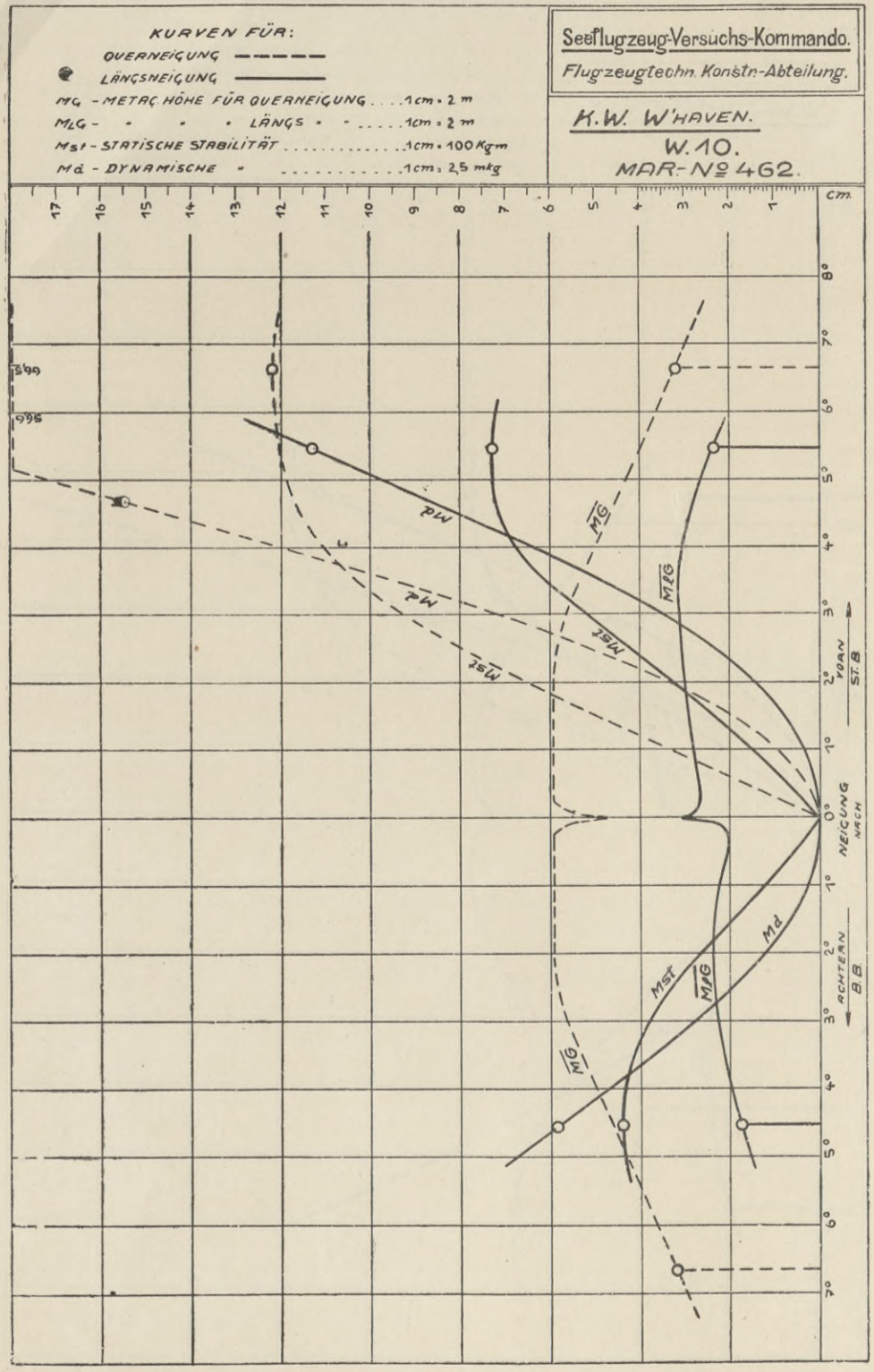

Stabilitätsblatt Nr. 10.
Typenzeichnung siehe Seite 42.

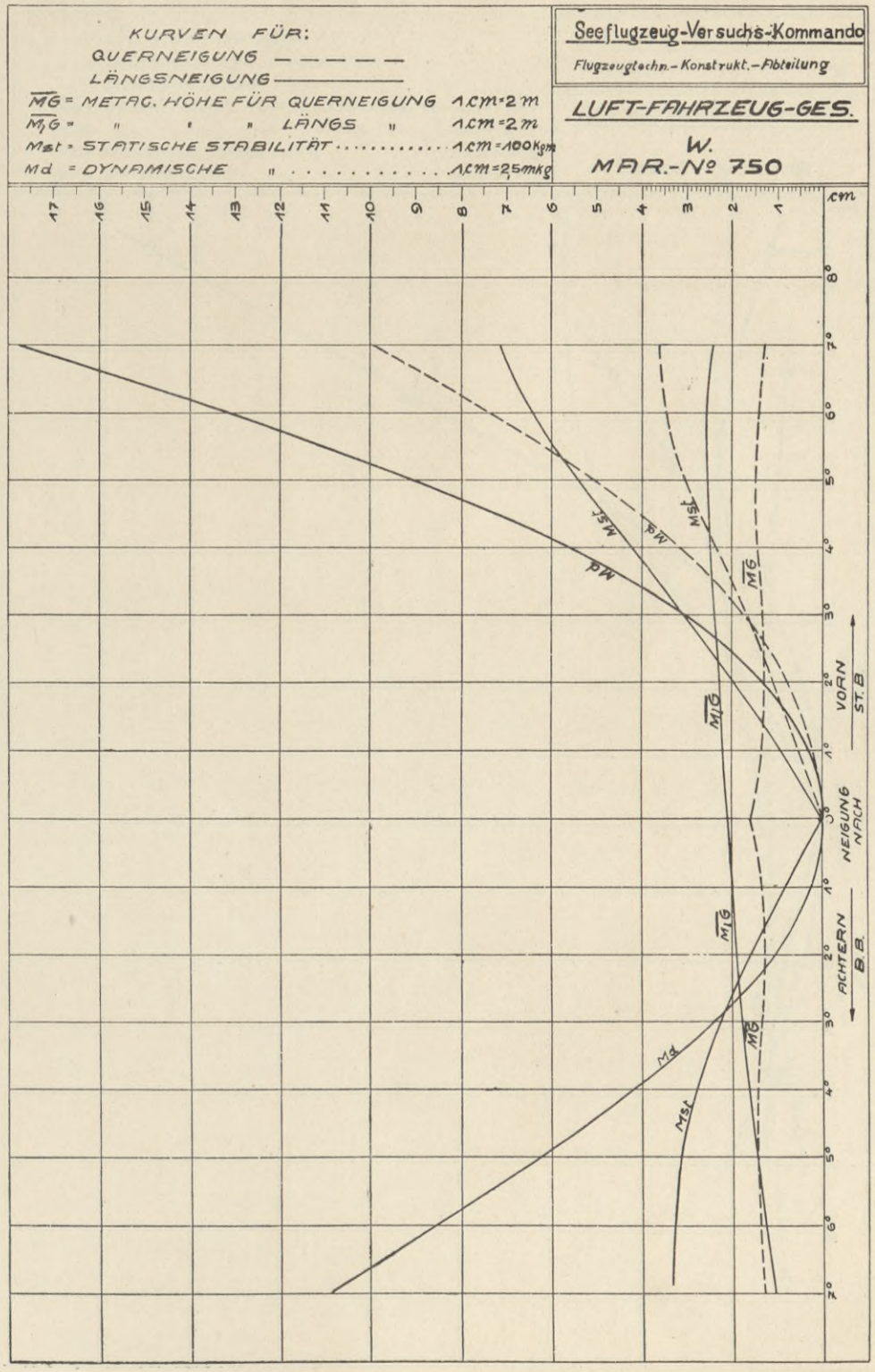

BIBLIOTEKA
KRAKÓW
Medyczna

Stabilitätsblatt Nr. 11.
Typenzeichnung siehe Seite 43.

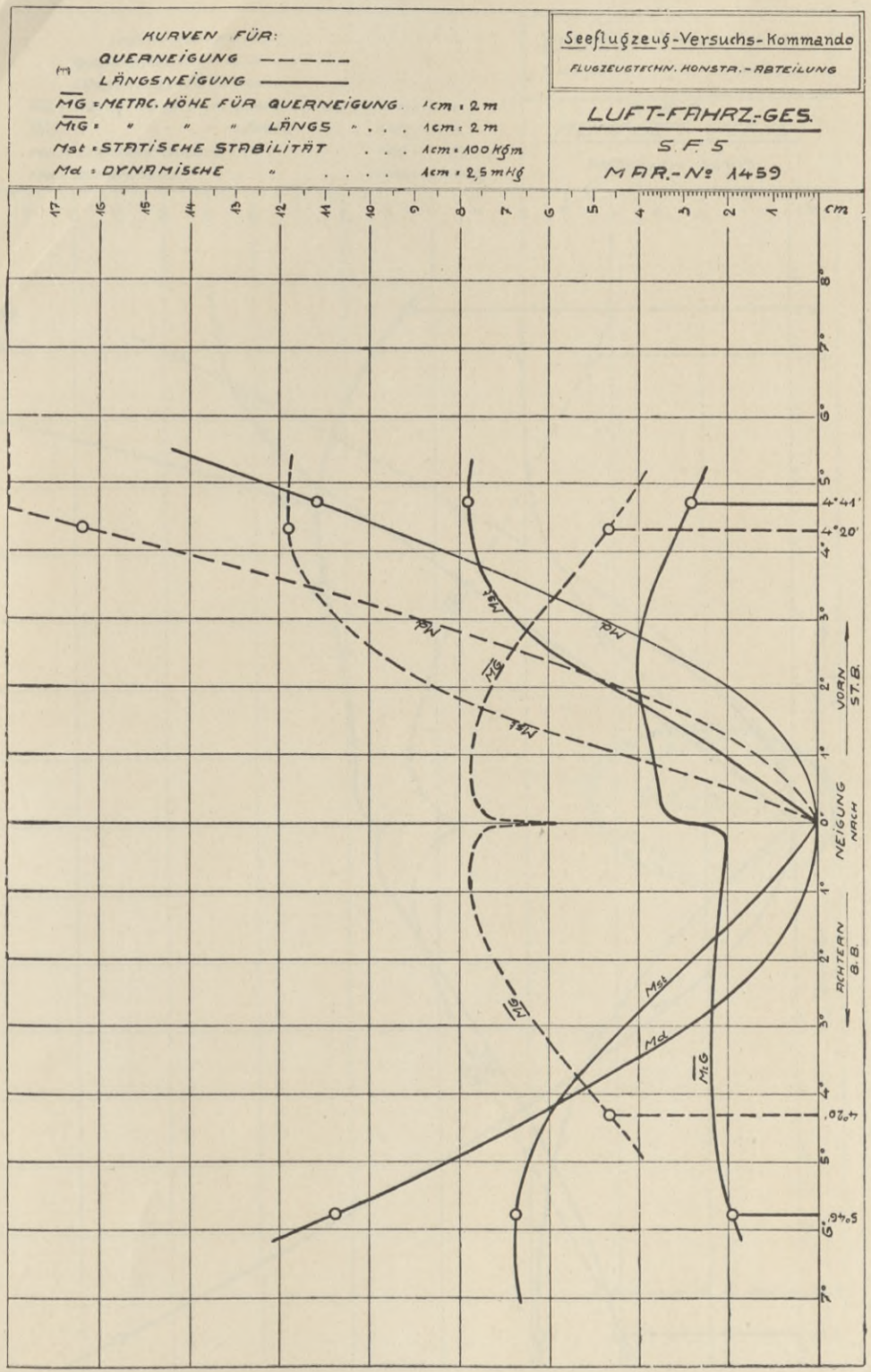

Stabilitätsblatt Nr. 12.
Typenzeichnung siehe Seite 44.

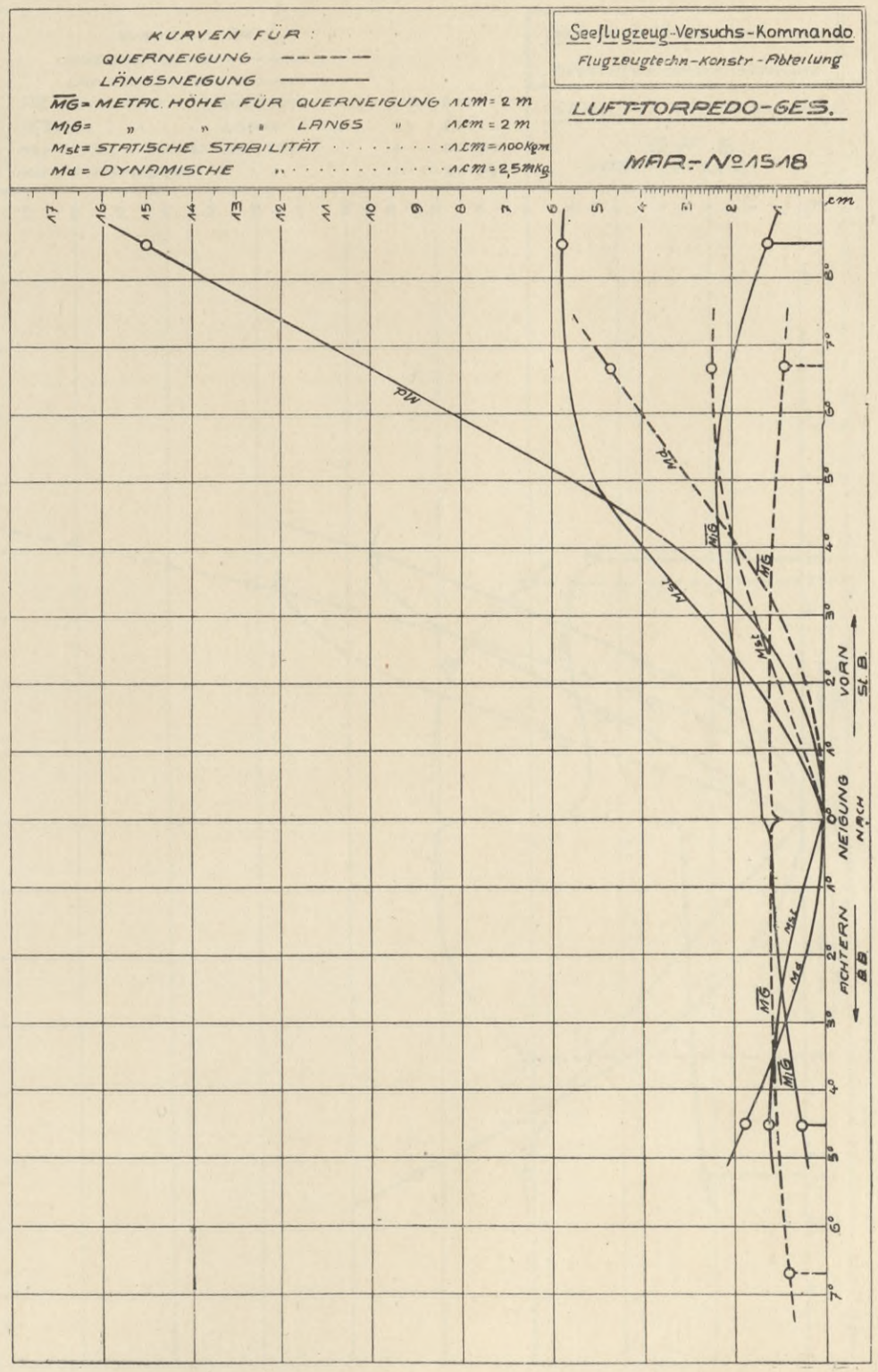

BIBLIOTEKA
KRAKÓW

Stabilitätsblatt Nr. 13.
Typenzeichnung siehe Seite 46.

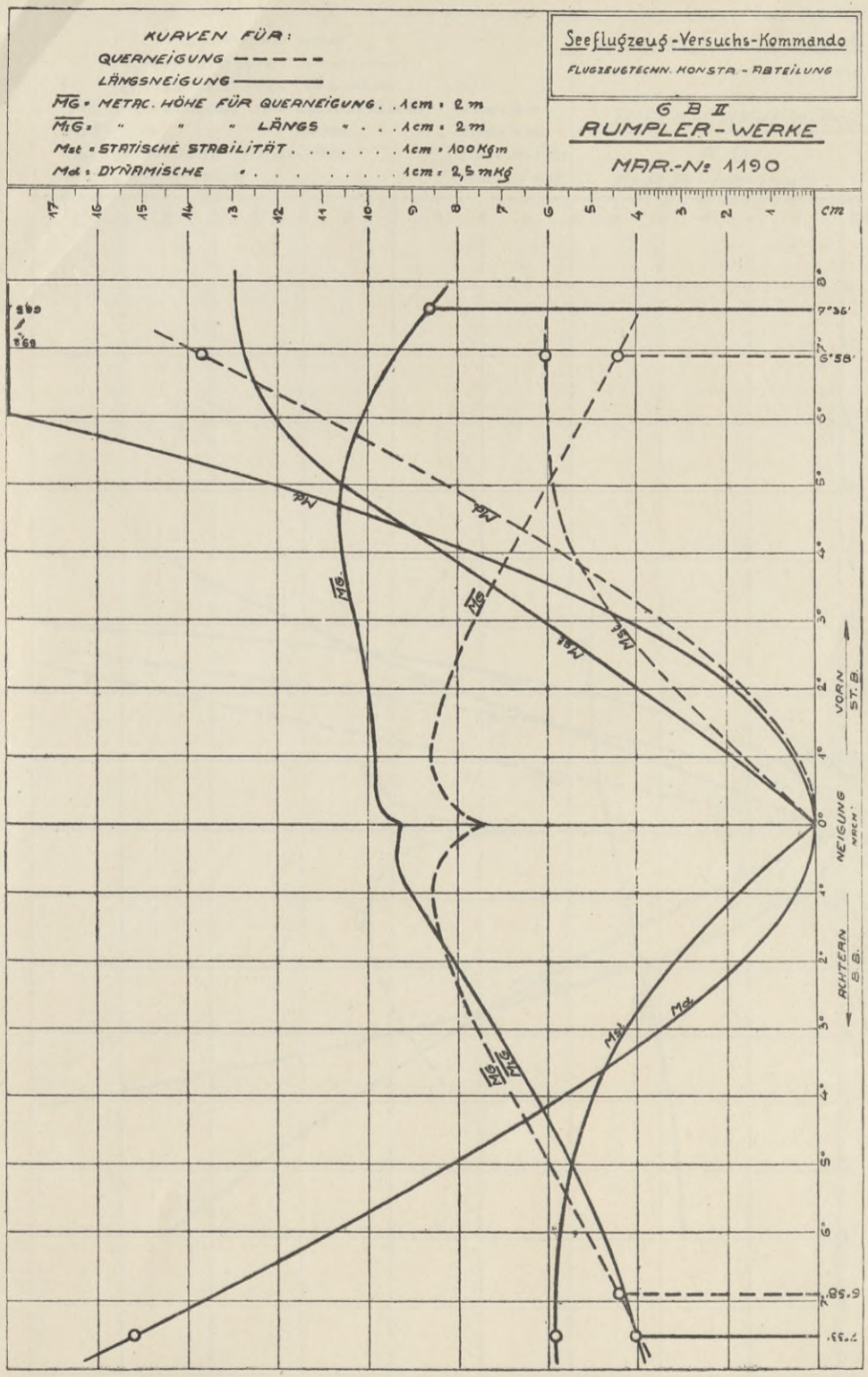

Stabilitätsblatt Nr. 14.
Typenzeichnung siehe Seite 47.

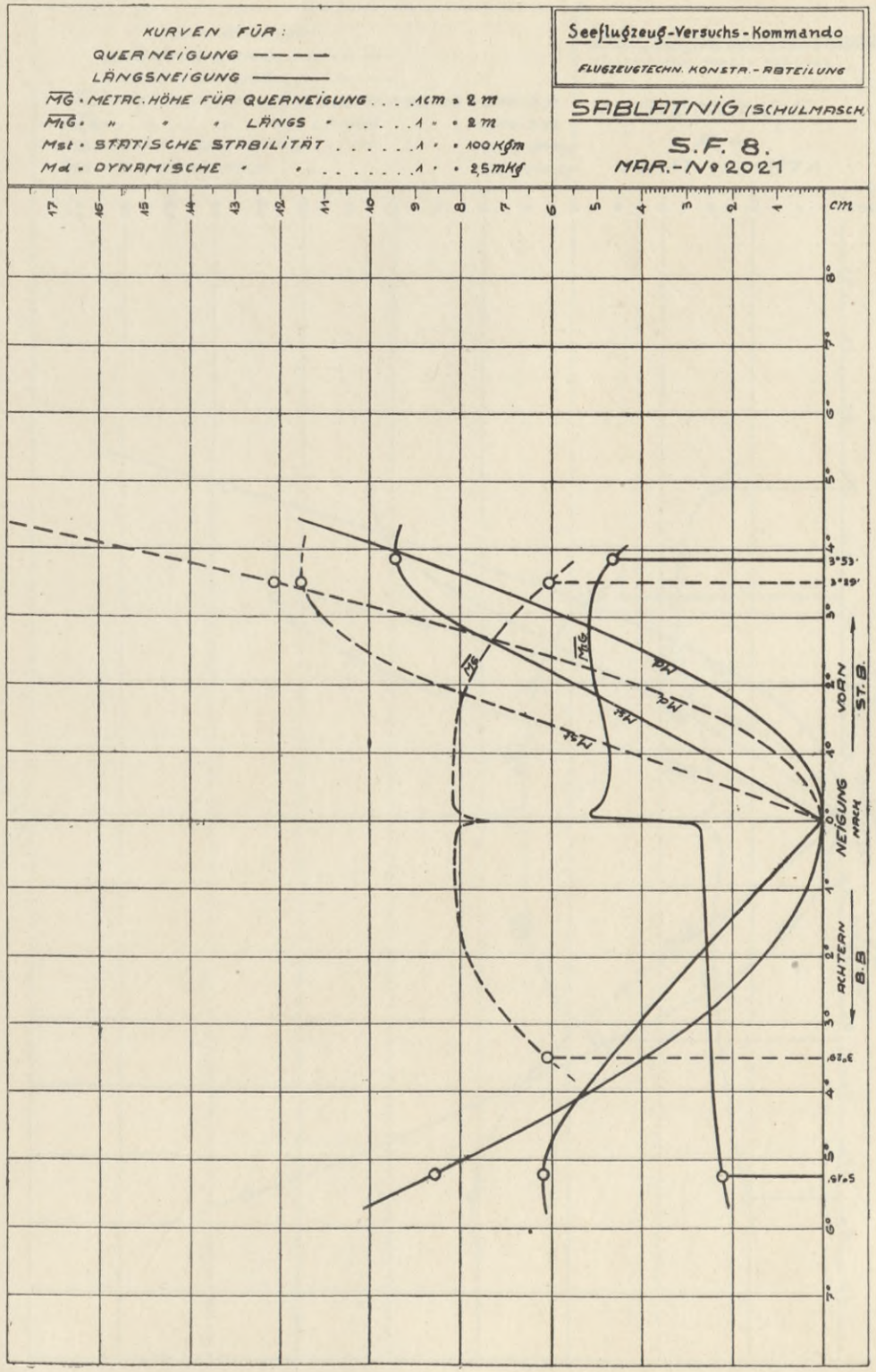

BIBLIOTEKA
KRAKÓW
Politechniczna

Stabilitätsblatt Nr. 15.
Typenzeichnung siehe Seite 49.

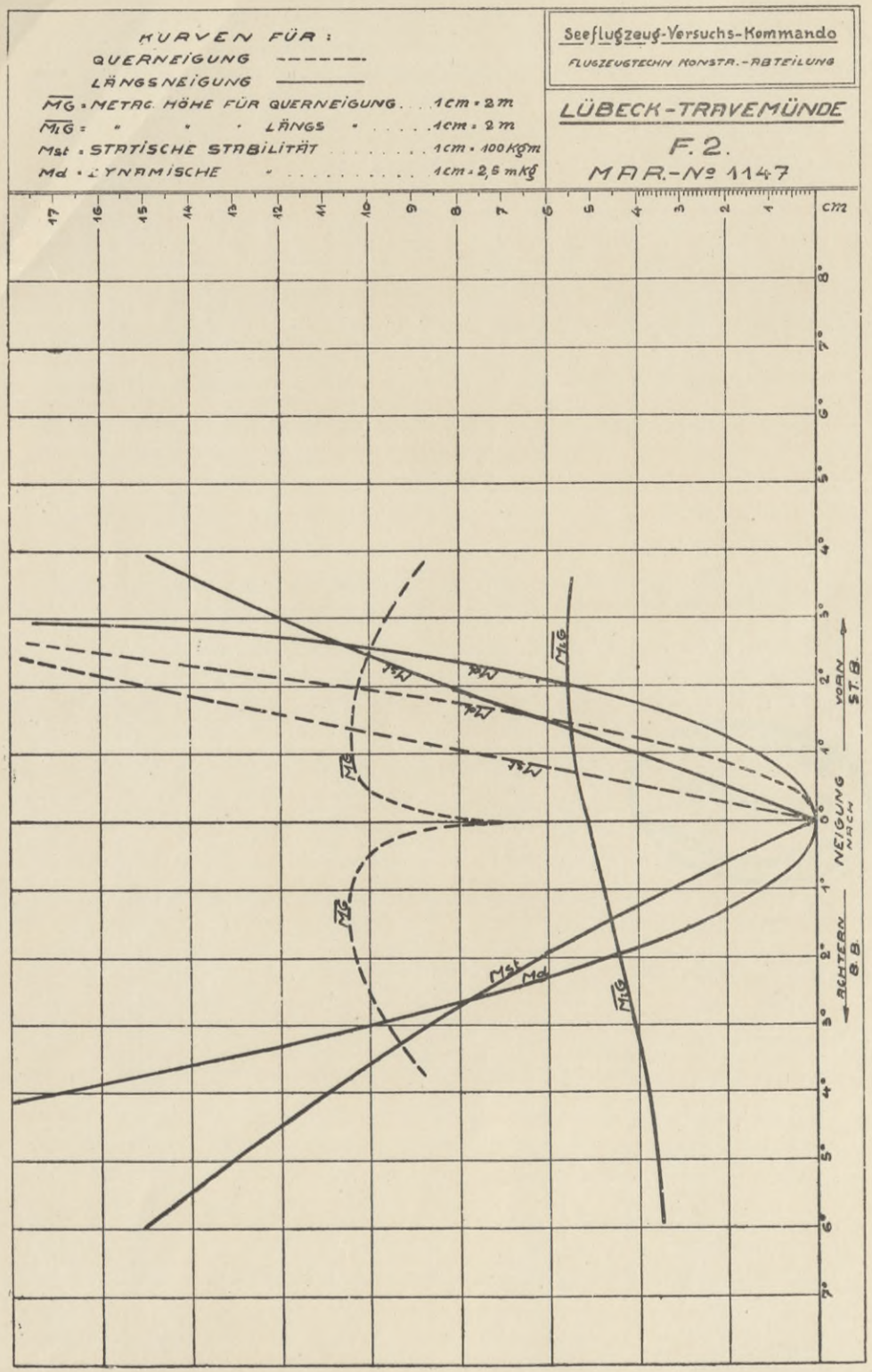

Stabilitätsblatt Nr. 16.
Typenzeichnung siehe Seite 50.

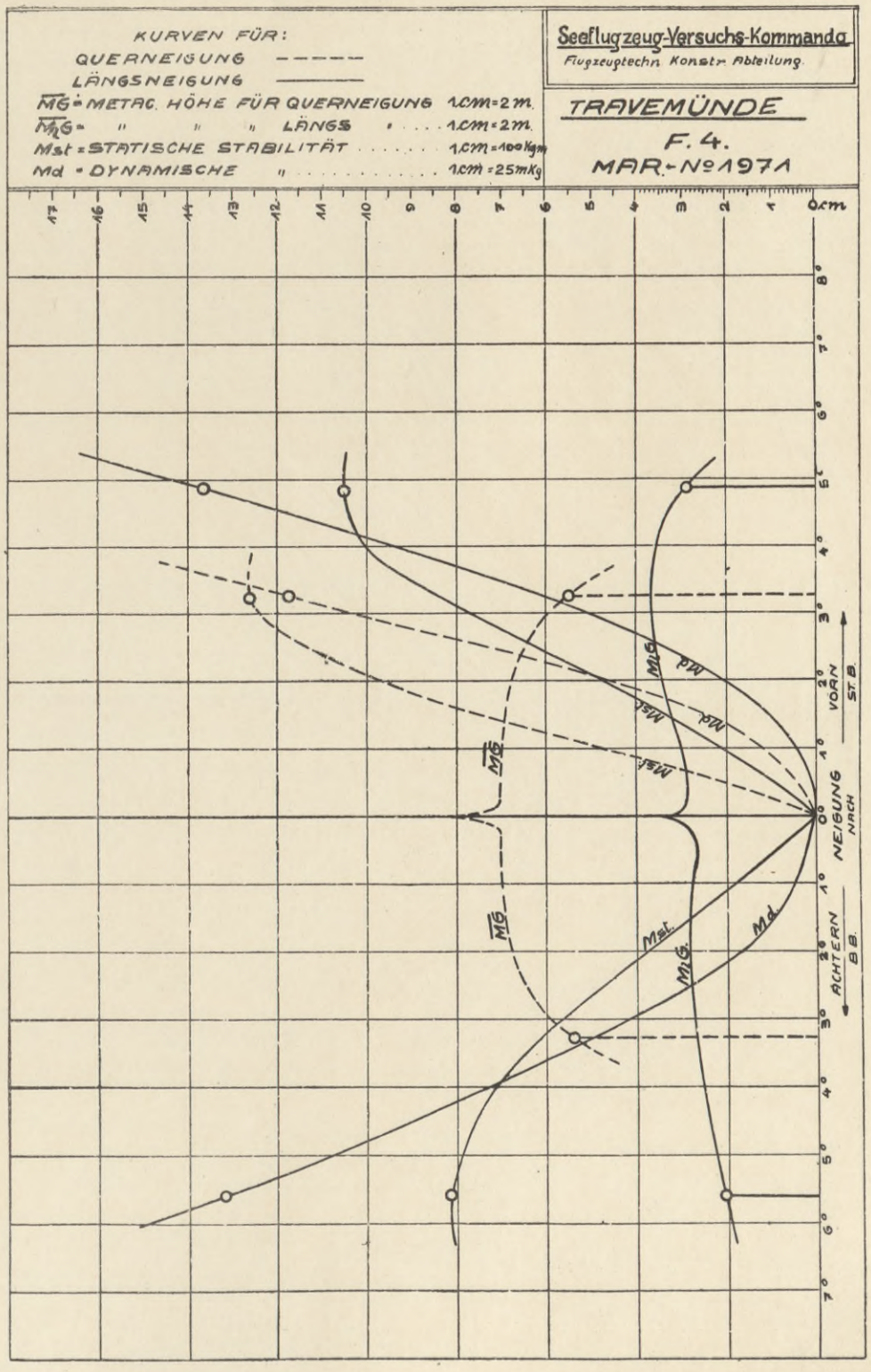

BIBLIOTEKA
KRAKÓW
Politechniczna

Tabellen.

1. Allgemeines. Die Tabellen sind in folgende Gruppen eingeteilt:

1) Einmotorige Flugzeuge:
   a) Einsitzer,
   b) Mehrsitzer.
2) Zweimotorige Flugzeuge.
3) Drei- und mehrmotorige Flugzeuge.

In den einzelnen Gruppen sind die Flugzeuge nach den Firmen alphabetisch geordnet, innerhalb der Firmen nach Gesamtmotorleistungen, mit den höheren Leistungen beginnend. Bei gleichen Motorleistungen kommen die neuesten Flugzeuge zuerst.

2. In den Spalten. Spalte 1: Der Name ist die im Dienst gebräuchliche Bezeichnung. Die Art des Flugzeuges wird durch Buchstaben hinter der Marine-Nr. kenntlich gemacht und zwar bedeuten:

B. = Bomben-Flugzeug;
B. FT. = Bomben-Flugzeug mit FT.-Geber usw.
Vergleiche Seite 3.

Die Fabrikbezeichnung ist die Bezeichnung des Typs von Seiten der Firma.

Die Jahreszahl gibt die Zeit der Auslieferung aus der Fabrik an.

Spalte 3: Der Nennwert der einzelnen Motore ist in PS. angegeben.

Spalte 5: Die Leistung ist in PS. angegeben.

Spalte 6, 7 und 8: Die oberen Zahlen geben die Menge und das Gewicht der Betriebsstoffe bei vollen Behältern und normaler Flugzeit, die unten stehenden Zahlen bei den Abnahmeflügen an.

Spalte 15: Die obere Zahl ist das Leergewicht des Flugzeuges ohne Kühlwasser, Waffen und FT. Die weitere Zahl ist die Zuladung, diese setzt sich zusammen aus

1) dem Kühlwasser,
2) den Betriebsstoffen (wie sie für die Abnahmeprüfung gefordert sind), die untere Zahl in Spalte 7,
3) der Nutzlast (Besatzung, Ausrüstung und Bewaffnung).

Die unterste Zahl ist das Gewicht des betriebsfertigen Flugzeuges, mit dem die Leistungen in Spalte 18—28 und 42—45 erreicht wurden und auf die sich die Angaben in Spalte 30 und 41 beziehen.

Spalte 41: Hier ist das Verhältnis vom Schwimmergewicht zu Schwimmerinhalt angegeben.

Spalte 42: $\frac{\text{Betriebsgewicht}}{\text{Quadratmeter tragende Fläche.}}$

Spalte 43: $\frac{\text{Betriebsgewicht}}{\text{effektive PS.}}$

Einmotorige Flugzeuge. a) Einsitzer.

Laufende Nummer	See-Flugzeuge Firma Marine-Nr. Art Fabrikbezeichnung Jahr	Motore: Anzahl	Motore: Nennwert des einzelnen	Motore: Firma	Motore: Gesamte effektive Leistung	Benzin: Behälter voll bei Abnahme: l	Benzin: kg	Benzin: Std.	Propeller: Firma	Propeller: Anzahl Druck Zug	Propeller: Durchmesser / Steigung m	Bauzeit: Bestellt am	Bauzeit: Angeliefert am	Bauzeit: Abgenommen am	Leergewicht / Zuladung / Betriebsgew. kg	Flugleistungen: Barometer mm	Bodentemperat. °Cel.	Steigzeiten in Min. für 500 m	800 m	1000 m	1500 m	2000 m	3000 m	Geschwindigkeit in km/Std. beim Start	Steigen	Horiz.-Flug	Landen	Anlauf in Zeit Sek.	bei Windgeschwindigkeit m/sek.
	1	2	3	4	5	6	7	8	9	10	11	12	13	14	15	16	17	18	19	20	21	22	23	24	25	26	27	28	29
1	Brandenburg 1554 ED K. D. W. 1917	1	160	Maybach	160	160 120	114 86	$2^1/_2$ 2	Dr. Rathjen	1 Zug	2,80 1,70	13. VI. 17	25. IX. 17	5. X. 17	940 270 1210	749	+ 11	—	4,5	5,9	9,5	14,9	21,0	—	—	170	—	13	5—7
2	Brandenburg 1078 ED W 16 1917	1	160	Ob.-Ursel	173,6	173 120	122,5 86	2 $1^1/_2$	Dr. Rathjen	1 Zug	2,75 2,30	17. XI. 16	9. I. 17	22. III. 17	636 260 896	768	+ 11	3,9	—	5,0	8,2	12,6	27,0	—	—	170	—	10	0—1
3	Brandenburg 2258 ED W 25 1918	1	150	Benz	163,5	165 130	118 93	$2^1/_2$ $1^3/_4$	Niendorf	1 Zug	2,76 1,67	15. V. 17	27. X. 17	20. I. 18	912 270 1182	755	+ 1	—	4,7	6,5	—	—	—	—	—	160	—	9	9
4	Brandenburg 2138 E W 18 1917	1	150	Benz	162,2	180 120	129 86	3 $1^3/_4$	Dr. Rathjen	1 Druck	2,72 1,85	2. IV. 17	15. X. 17	24. X. 17	875 270 1145	752	+ 9	—	3,9	5,0	8,1	11,2	23,4	—	—	160	—	5	8—12
5	Brandenburg 1341 E C. C. 1917	1	150	Benz	162,9	180 120	129 86	3 $1^3/_4$	Imperial	1 Druck	2,84 1,63	2. II. 17	15. VI. 17	19. VI. 17	813 270 1083	754	+ 21	—	5,5	6,5	11,0	16,5	—	—	—	158	—	15	0—1
6	Brandenburg 1552 E W 20 1918	1	80	Ob.-Ursel	80	53	38	$1^1/_4$	Dr. Rathjen	1 Druck	2,40 1,98	30. IV. 17	9. III. 18	17. III. 18	395 172 567	768	+ 3	—	11,4	14,9	—	—	—	—	—	117	—	15	5—6
7	L. F. G. 750 ED W 1917	1	160	Mercedes	184	244 165	175 118	$3^1/_2$ $2^1/_4$	Wolff	1 Zug	2,40 1,80	1. V. 16	29. VI. 17	1. X. 17	868 280 1148	768	+ 15	—	4,6	5,4	8,7	12,7	—	—	—	—	—	8	4—7

Einmotorige Flugzeuge. a) Einsitzer.

Abmessungen												Belastung		Metazentrische Höhe für 0°		Zeichnung		Stabilitätsblatt		Steuerung Zeichnung		Laufende Nummer
Tragende Fläche			Ruder			Schwimmer																
Tragende Fläche qm	obere / untere Spannweite m	obere / untere Tragdecktiefe m	Querruder qm	Höhenruder qm	Seitenruder qm	Anzahl	größte Länge m	größte Breite m	Gewicht kg	Inhalt l	Gewicht / Inhalt kg/l	Tragfläche kg/qm	Motor kg/PS	Querneigung / M G m	Längsneigung / M l G m	Nr.	Seite	Nr.	Seite	Nr.	Seite	
30	31	32	33	34	35	36	37	38	39	40	41	42	43	44	45	46	47	48	49	50	51	
28	9,25 / 9,25	16,55 / 16,55	1,74	1,10	0,53	2	5,02	0,60	70	1000	0,070	43,40	7,58	6,33	3,64	2	8	—	—	—	—	1
21,35	9,25 / 7,80	16,60 / 11,10	1,45	1,00	0,40	2	5,065	0,61	47,5	825	0,057	42,00	5,16	4,65	5,50	3	9	1	64	—	—	2
30,53	10,40 / 10,40	1,80 / 1,80	1,80	1,20	0,55	2	5,45	0,61	61	1150	0,053	38,70	7,24	3,08	4,35	4	10	2	64	—	—	3
34,38	10,70 / 10,30	1,80 / 1,80	1,90	1,08	0,57	Boot	7,60	0,965	117	2450	0,045	33,40	7,05	4,82	10,86	5	11	—	—	—	—	4
26,50	9,30 / 8,74	1,65 / 1,50	1,85	1,24	0,62	Boot	8,45	1,00	102	2600	0,039	41,00	6,67	—	—	6	12	—	—	—	—	5
15,82	6,80 / 6,40	1,19 / 1,51	1,25	0,64	0,375	Boot	5,45	0,80	67	1750	0,038	37,10	7,08	0,463	12,179	7	13	—	—	—	—	6
29,90	10,10 / 9,70	1,65	1,75	1,40	0,80	2	4,91	0,60	55	1050	0,053	39,60	6,23	3,23	4,20	36	42	10	68	—	—	7

Einmotorige Flugzeuge. a) Einsitzer.

Laufende Nummer	See-Flugzeuge Firma Marine-Nr. Art Fabrikbezeichnung Jahr	Motore: Anzahl	Motore: Nennwert des einzelnen	Motore: Firma	Motore: Gesamte effektive Leistung	Benzin: Behälter voll bei Abnahme: 1	Benzin: kg	Benzin: Std.	Propeller: Firma	Propeller: Anzahl Druck Zug	Propeller: Durchmesser	Propeller: Steigung	Bauzeit: Bestellt am	Bauzeit: Angeliefert am	Bauzeit: Abgenommen am	Leergewicht Zuladung Betriebsgew. kg	Flugleistungen: Barometer mm	Flugleistungen: Bodentemperat. °Cel.	Steigzeiten in Min. für 500 m	800 m	1000 m	1500 m	2000 m	3000 m	Geschwindigkeit in km/Std. beim Start	Steigen	Horiz.-Flug	Landen	Anlauf in Zeit Sek.	Anlauf bei Windgeschwindigkeit m/sek.
	1	2	3	4	5	6	7	8	9	10	11		12	13	14	15	16	17	18	19	20	21	22	23	24	25	26	27	28	29
8	L. T. G. 1518 ED F D 1 1918	1	150	Benz	164	142 142	101 101	$2^1/_2$ $2^1/_2$	Axial	1 Zug	3,30 3,60		8. II. 17	4. III. 18	8. III. 18	895 270 1165	770	± 0	—	3,4	4,5	7,3	11,3	22,1	—	—	—	—	11	4—5
9	Rumpler 1064 ED G B 1 1917	1	160	Mercedes	175	222 110	157 79	3 $1^1/_2$	Axlal	1 Zug	2,70 1,85		11. I. 17	25. IX. 17	11. X. 17	860 270 1130	749	+ 11	—	4,0	5,0	7,8	10,9	19,8	78	—	155/166	—	10	7—9

Einmotorige Flugzeuge. a) Einsitzer.

Abmessungen												Belastung		Metazentrische Höhe für 0°		Zeichnung		Stabilitätsblatt		Steuerung Zeichnung		Laufende Nummer
Tragende Fläche			Ruder			Schwimmer																
Tragende Fläche	obere untere Spannweite	obere untere Tragdecktiefe	Querruder	Höhenruder	Seitenruder	Anzahl	größte Länge	größte Breite	Gewicht	Inhalt	Gewicht / Inhalt	Tragfläche	Motor	Querneigung / MG	Längsneigung / MIG	Nr.	Seite	Nr.	Seite	Nr.	Seite	
qm	m	m	qm	qm	qm		m	m	kg	l	kg/l	kg/qm	kg/PS	m	m							
30	31	32	33	34	35	36	37	38	39	40	41	42	43	44	45	46	47	48	49	50	51	
27,00	10,00 9,80	1,60 1,30	2,75	1,35	0,84	2	5,00	0,60	50	948	0,053	43,30	7,11	3,11	8,96	38	44	12	69	—	—	8
36,50	12,20 11,10	1,68	2,54	1,93	0.82	2	6,27	0,60	55	1200	0,046	31,00	6,45	7,30	9,74	40	46	13	70	—	—	9

Einmotorige Flugzeuge. b) Mehrsitzer.

Laufende Nummer	See-Flugzeuge Firma Marine-Nr. Art Fabrikbezeichnung Jahr	Motore: Anzahl	Motore: Nennwert des einzelnen	Motore: Firma	Motore: Gesamte effektive Leistung	Benzin: Behälter voll bei Abnahme: l	Benzin: kg	Benzin: Std.	Propeller: Firma	Propeller: Anzahl Druck Zug	Propeller: Durchmesser / Steigung m	Bauzeit: Bestellt am	Bauzeit: Angeliefert am	Bauzeit: Abgenommen am	Leergewicht / Zuladung / Betriebsgew. kg	Flugleistungen: Barometer mm	Flugleistungen: Bodentemperat. °Cel.	Steigzeiten in Min. für 500 m	800 m	1000 m	1500 m	2000 m	3000 m	Geschwindigkeit in km/Std. beim Start	Steigen	Horiz.-Flug	Landen	Anlauf in Zeit Sek.	Anlauf bei Windgeschwindigkeit m/sek.
	1	2	3	4	5	6	7	8	9	10	11	12	13	14	15	16	17	18	19	20	21	22	23	24	25	26	27	28	29
10	Brandenburg 2208 C. 3 MG W 19 1918	1	260	Maybach	260	440 350	308 245	5¾ 4¾	Fliegel	1 Zug	3 10 1,82	3. X. 17	3. IV. 18	6. IV. 18	1435 665 2098	762	+ 7	—	6,7	8,4	13,8	18,9	23	78	118	150,5	75	14	7—8
11	Brandenburg 1470 C. 2 MG W 19 1917	1	240	Maybach	274	375 375	270 270	5¾ 5¾	Luckenwald	1 Zug	3,10 1,78	2. IV. 17	23. X. 17	24. X. 17	1359 625 1984	751	+ 8	—	—	6,7	10,2	14,2	25,1	89	115	167	87	16	6—7
12	Brandenburg 590 C. FT. K. W. 1918	1	220	Benz	225	533 370	381 259	6 4	Dr. Rathjen	1 Zug	3,00 1,65	30. XI. 15	17. XI. 17	13. II. 18	1471 664 2135	767	+ 2	—	11,0	14,3	24,3	—	—	78	112	134	—	35	4—5
13	Brandenburg 2282 C. 3 MG W 32 1917	1	160	Mercedes	170	258 185	181 129	4 2½	Niendorf	1 Zug	2,80 1,90	27. II. 18	13. VI. 18	3. VII 18	1063 481 1544	762	+ 15	—	8,9	11,6	19,8	—	—	—	—	—	—	24	6—7
14	Brandenburg 1647 1 MG; 1 MK W 23 1917	1	160	Mercedes	174,5	170 135	122,4 97	2½ 2	Behrend	1 Druck	2,80 1,40	4. VII. 17	7. XII. 17	18. XII. 17	907 343 1250	770	— 3	—	6,0	7,7	12,0	18,2	38,3	90	120	165	85	12	5—6
15	Brandenburg 2204 C. 3 MG W 29 1918	1	150	Benz	152,5	200 195	140 136	4 4	Axial	1 Zug	2,75 1,80	17. I. 18	4. IV. 18	5. IV. 18	1000 463 1463	763	+ 6	—	4,2	5,9	10,4	15,8	33,0	98	118	168	96	13	6—7
16	L. F. G. 2023 C. 3 MG W 12 1918	1	150	Benz	163,6	198 170	142 119	4½ 4	Dr. Rathjen	1 Zug	2,80 1,70	10. IX. 17	28. I. 18	6. II. 18	1056 494 1550	765	— 3	—	8,8	11,1	19,7	30,3	—	73	117,5	152	—	17	7—8

Einmotorige Flugzeuge. b) Mehrsitzer.

Abmessungen: Tragende Fläche: Tragende Fläche qm	Tragende Fläche: obere untere Spannweite m	Tragende Fläche: obere untere Tragdecktiefe m	Ruder: Querruder qm	Ruder: Höhenruder qm	Ruder: Seitenruder qm	Schwimmer: Anzahl	Schwimmer: größte Länge m	Schwimmer: größte Breite m	Schwimmer: Gewicht kg	Schwimmer: Inhalt l	Schwimmer: Gewicht/Inhalt kg/l	Belastung: Tragfläche kg/qm	Belastung: Motor kg/PS	Metazentrische Höhe für 0°: Querneigung MG m	Metazentrische Höhe für 0°: Längsneigung MlG m	Zeichnung: Nr.	Zeichnung: Seite	Stabilitätsblatt: Nr.	Stabilitätsblatt: Seite	Steuerung Zeichnung: Nr.	Steuerung Zeichnung: Seite	Laufende Nummer
30	31	32	33	34	35	36	37	38	39	40	41	42	43	44	45	46	47	48	49	50	51	
57,80	13,80 13,80	2,25	5,00	2,27	1,25	2	6,68	0,735	109	1850	0,059	36,20	8,06	6,11	6,89	8	14	—	—	—	—	10
57,80	13,80 13,80	2,25	5,00	2,25	1,25	2	6,68	0,735	106	1850	0,057	34,32	8,03	2,046	6,836	9	15	—	—	—	—	11
60,00	16,30 16,30	1,90	7,30	1,65	1,00	2	6,65	0,90	128,5	2385	0,056	35,60	9,50	13,61	10,49	10	16	3 u. 4	65	—	—	12
35,00	11,20 10,50	1,80	4,00	2,10	1,00	2	2,85	0,73	83	1420	0,058	44,20	9,10	—	—	11	17	—	—	12	18	13
33,00	10,70 10,13	1,80 1,80	2,25	1,00	0,50	Boot	8,60	1,00	135	3000	0,045	38,00	7,11	4,50	13,40	13	19	5	66	—	—	14
31,60	13,50	2,65	3,00	2,10	1,00	2	5,65	0,725	73	1420	0,051	46,40	9,00	2,67	6,76	14	20	—	—	—	—	15
35,30	11,20 10,50	1,80 1,80	4,00	1,70	0,76	2	5,57	0,725	77,5	1420	0,055	44,00	9,50	5,01	5,69	15	21	—	—	—	—	16

Einmotorige Flugzeuge. b) Mehrsitzer.

Laufende Nummer	See-Flugzeuge Firma Marine-Nr. Art Fabrikbezeichnung Jahr	Motore: Anzahl	Motore: Nennwert des einzelnen	Motore: Firma	Motore: Gesamte effektive Leistung	Benzin: Behälter voll bei Abnahme: 1	Benzin: kg	Benzin: Std.	Propeller: Firma	Propeller: Anzahl Druck Zug	Propeller: Durchmesser / Steigung m	Bauzeit: Bestellt am	Bauzeit: Angeliefert am	Bauzeit: Abgenommen am	Leergewicht Zuladung Betriebsgew. kg	Flugleistungen: Barometer mm	Flugleistungen: Bodentemperat. °Cel.	Steigzeiten in Min. für 500 m	800 m	1000 m	1500 m	2000 m	3000 m	Geschwindigkeit in km/Std. beim Start	Steigen	Horiz.-Flug	Landen	Anlauf in Zeit Sek.	Anlauf bei Windgeschwindigkeit m/sek.
	1	2	3	4	5	6	7	8	9	10	11	12	13	14	15	16	17	18	19	20	21	22	23	24	25	26	27	28	29
17	Brandenburg 2001 C. 2 MG W 12 1917	1	150	Benz	160	198 170	140 122	4½ 4	Dr. Rathjen	1 Zug	2,80 1,70	10. IX. 17	30. XI. 17	6. XII. 17	997 457 1454	768	— 2	—	5,2	7,0	12,0	18,4	—	90	123	159,5	79	12	10—11
18	Brandenburg 1413 C. 2 MG W 12 1917	1	150	Benz	163,6	205 170	145 122	4¾ 4	Dr. Rathjen	1 Zug	2,80 1,70	13. III. 17	2. XII. 17	6. XII. 17	959 457 1416	772	— 1	—	5,8	7,7	12,9	20,9	—	86	121	153,5	—	11	11—12
19	Brandenburg 1185 C. 2 MG W 12 1917	1	150	Benz	162,9	205 170	145 122	4¾ 4	Niendorf	1 Zug	2,76 1,67	5. I. 17	10. IX. 17	17. IX. 17	977 457 1434	756	+ 18	—	7,6	9,6	16,2	24	—	86	120	156	—	14	6—8
20	Friedrichshafen 1472 C. 2 MG 48 1917	1	240	Maybach	245	419 380	302 273	6¼ 5¾	Niendorf	1 Zug	3,10 1,78	2. IV. 17	22. VIII. 17	8. IX. 17	1591 625 2216	765	+ 18	—	—	6,4	10,1	14,1	23,1	92	120	153	—	21	1—2
21	Friedrichshafen 117 C. HFT. 59 C 1918	1	200	Maybach	240	450 450	324 324	5 5	Imperial	1 Zug	3,50 2,65	26. V. 16	27. IV. 17	12. VII. 17	1552 753 2305	764	+ 15	—	6,8	8,8	14,9	22,1	—	—	—	—	—	15	7—8
22	Friedrichshafen 1822 C. 2 MG; HFT. 59 C 1918	1	200	Benz	230	408 390	286 273	5¾ 5⅔	Niendorf	1 Zug	3,00 1,72	27. VIII. 17	20. II. 18	4. VI. 18	1586 663 2249	766	+ 10	—	7,1	8,9	15,6	23,5	49,7	83	119	142	80	30	4—5
23	Friedrichshafen 1699 C. HFT. 49 1917	1	200	Benz	229	408 400	294 288	5¾ 5¾	Niendorf	1 Zug	2,96 1,72	27. VIII. 17	20. XI. 17	19. XII. 17	1515 632 2147	773	— 8	—	6,2	8,0	13,2	—	—	83	118	139,5	75	17	7—8

Einmotorige Flugzeuge. b) Mehrsitzer.

Abmessungen: Tragende Fläche: Tragende Fläche qm	Tragende Fläche: obere / untere Spannweite m	Tragende Fläche: obere / untere Tragdecktiefe m	Ruder: Querruder qm	Ruder: Höhenruder qm	Ruder: Seitenruder qm	Schwimmer: Anzahl	Schwimmer: größte Länge m	Schwimmer: größte Breite m	Schwimmer: Gewicht kg	Schwimmer: Inhalt l	Schwimmer: Gewicht / Inhalt kg/l	Belastung: Tragfläche kg/qm	Belastung: Motor kg/PS	Metazentrische Höhe für 0°: Querneigung / M G m	Metazentrische Höhe für 0°: Längsneigung / M I G m	Zeichnung: Nr.	Zeichnung: Seite	Stabilitätsblatt: Nr.	Stabilitätsblatt: Seite	Steuerung Zeichnung: Nr.	Steuerung Zeichnung: Seite	Laufende Nummer
30	31	32	33	34	35	36	37	38	39	40	41	42	43	44	45	46	47	48	49	50	51	
35,30	11,20 / 10,50	1,80 / 1,80	1,50	1,70	0,76	2	5,565	0,725	73,5	1420	0,058	41,30	9,12	5,01	5,69	16	22	—	—	—	—	17
35,30	11,20 / 10,50	1,80 / 1,80	3,40	1,70	0,76	2	5,565	0,725	71	1420	0,051	40,00	8,65	5,14	5,01	17	23	—	—	—	—	18
35,50	11,20 / 10,50	1,80 / 1,80	3,50	1,70	0,761	2	5,565	0,710	79	1420	0,055	40,90	8,80	5,00	5,69	18	24	—	—	—	—	19
68,00	16,25 / 16,25	2,30 / 2,30	8,35	2,25	1,80	2	6,645	0,85	118	1900	0,062	32,50	9,00	7,02	5,76	21	27	—	—	—	—	20
68,5	18,40 / 16,80	2,18 / 2,18	4,15	1,93	2,15	2	7,08	0,90	126,5	2500	0,050	33,80	9,63	19,16	10,35	22	28	—	—	—	—	21
71,5	17,80 / 16,20	2,28 / 2,28	7,50	2,40	1,30	2	6,79	0,92	115	2400	0,048	31,45	9,77	15,35	9,15	23	29	6	66	24	30	22
71,16	17,15 / 16,70	2,30 / 2,30	8,60	2,75	1,37	2	6,75	0,92	106,4	2100	0,050	30,17	9,46	11,87	6,13	25	31	7	67	—	—	23

Einmotorige Flugzeuge. b) Mehrsitzer.

Laufende Nummer	See-Flugzeuge Firma Marine-Nr. Art Fabrikbezeichnung Jahr	Motore: Anzahl	Motore: Nennwert des einzelnen	Motore: Firma	Motore: Gesamte effektive Leistung	Benzin: Behälter voll bei Abnahme l	Benzin: kg	Benzin: Std.	Propeller: Firma	Propeller: Anzahl Druck Zug	Propeller: Durchmesser / Steigung m	Bauzeit: Bestellt am	Bauzeit: Angeliefert am	Bauzeit: Abgenommen am	Leergewicht Zuladung Betriebsgew. kg	Flugleistungen: Barometer mm	Flugleistungen: Bodentemperat. °Cel.	Steigzeiten in Min. für 500 m	800 m	1000 m	1500 m	2000 m	3000 m	Geschwindigkeit in km/Std. beim Start	Steigen	Horiz.-Flug	Landen	Anlauf in Zeit Sek.	bei Windgeschwindigkeit m/sek.
	1	2	3	4	5	6	7	8	9	10	11	12	13	14	15	16	17	18	19	20	21	22	23	24	25	26	27	28	29
24	Friedrichshafen 1127 C. HFT. 39 1917	1	200	Benz	222	362 340	260 244	5¼ 5	Niendorf	1 Zug	2,96 1,72	21. VII. 16	11. VIII. 17	13. IX. 17	1438 464 2102	761	+ 21	—	7,4	9,4	14,5	22,1	—	83	106	137	—	24	1
25	Friedrichshafen 1549 B. FT. 49 B 1917	1	200	Benz	229	408 400	294 288	 5½	Wolff	1 Zug	2,95 1,80	5. V. 17	18. IX. 17	15. X. 17	1432 665 2097	763	+ 10	—	7,2	9,1	14,2	—	—	92	119	152	—	17	0—1
26	Friedrichshafen 3025 Schulflugzeug 335 1918	1	150	Benz	164	200 200	149 149	4 4	Niendorf	1 Zug	2,70 1,65	19. XII. 17	24. IV. 18	26. V. 18	1082,5 391 1473,5	765	+ 10	—	10,9	19,3	24,6	—	—	80	90	110	46	13	7—8
27	Friedrichshafen 1583 C. 2 MG 33 L 1917	1	150	Benz	167,5	200 200	144 144	4 4	Niendorf	1 Zug	2,74 1,70	11. VI. 17	13. VIII. 17	21. VIII. 17	940 457 1397	761	+ 19	—	8,7	10,6	17,2	—	—	90	—	138	85	12	5—6
28	Gotha Türkenflugzeug B. W D 13 1918	1	150	Benz	164,3	153 150	110 108	3 3	Heine	1 Zug	2,78 1,75		21. VII. 17	17. I. 18	1061 402 1463	760	— 2	—	7,0	9,0	14,0	21,0	50,5	85	114	131,5	—	13	10—11
29	Gotha Türkenflugzeug C. W D 9 1918	1	150	Benz	163,5	186 180	131 128	3½ 3½	Heine	1 Zug	2,78 1,75	28. IV. 17	29. IV. 18	26. V. 18	1040 450 1490	764	+ 9	—	7,7	10,1	16,8	—	—	82	97	136	—	14	6—8
30	K. W. W. 462 B. W 10 1917	1	150	Benz	156	265 241	191 170	5½ 5	Behrend	1 Zug	2,80 1,78	26. II. 15	8. XI. 17	22. XI. 17	1016 569 1585	765	+ 4	—	7,8	10,7	18,0	26,8	—	82	115	143	—	19	7—9

Einmotorige Flugzeuge. b) Mehrsitzer.

Abmessungen												Belastung		Metazentrische Höhe für 0°		Zeichnung		Stabilitätsblatt		Steuerung Zeichnung		Laufende Nummer
Tragende Fläche			Ruder			Schwimmer																
Tragende Fläche	obere / untere Spannweite	obere / untere Tragdecktiefe	Querruder	Höhenruder	Seitenruder	Anzahl	größte Länge	größte Breite	Gewicht	Inhalt	Gewicht / Inhalt	Tragfläche	Motor	Querneigung / M G	Längsneigung / M l G	Nr.	Seite	Nr.	Seite	Nr.	Seite	
qm	m	m	qm	qm	qm		m	m	kg	l	kg/l	kg/qm	kg/PS	m	m							
30	31	32	33	34	35	36	37	38	39	40	41	42	43	44	45	46	47	48	49	50	51	
68,4	17,10 16,50	2,28 2,28	8,87	2,60	1,50	2	6,55	0,925	113,5	2100	0,054	30,73	9,47	13,40	7,35	26	32	—	—	—	—	24
71,16	17,30 17,00	2,30 2,30	4,00	2,40	1,60	2	6,555	0,920	108	2100	0,051	29,50	9,11	8,00	13,65	27	33	—	—	—	—	25
52,50	16,70 15,00	1,80 1,80	3,68	1,65	1,00	2	5,70	0,920	82,5	1750	0,047	28,43	8,97	9,96	7,14	28	34	—	—	—	—	26
40,60	13,20 11,60	1,78 1,78	3,25	1,35	1,33	2	5,40	0,83	77,4	1400	0,055	34,40	8,35	7,84	4,68	29	35	8	67	—	—	27
49,00	14,60 12,90	1,85 1,85	2,70	2,00	1,175	2	6,05	0,80	86,0	1525	0,050	29,65	8,90	—	—	30	36	—	—	—	—	28
51,3	15,00 14,00	1,93 1,93	2,80	1,55	1,00	2	6,00	0,80	93,0	1450	0,064	29,40	9,12	—	—	31	37	—	—	—	—	29
52,00	14,90 12,70	2,05	4,15	1,70	0,85	2	2,82	0,85	77	1770	0,043	30,50	10,16	9,63	6,14	35	41	9	68	—	—	30

Einmotorige Flugzeuge. b) Mehrsitzer.

Laufende Nummer	See-Flugzeuge Firma Marine-Nr. Art Fabrikbezeichnung Jahr	Motore: Anzahl	Motore: Nennwert des einzelnen	Motore: Firma	Motore: Gesamte effektive Leistung	Benzin: Behälter voll bei Abnahme: l	Benzin: kg	Benzin: Std.	Propeller: Firma	Propeller: Anzahl Druck Zug	Propeller: Durchmesser / Steigung m	Bauzeit: Bestellt am	Bauzeit: Angeliefert am	Bauzeit: Abgenommen am	Leergewicht Zuladung Betriebsgew. kg	Flugleistungen: Barometer mm	Bodentemperat. °Cel.	Steigzeiten in Min. für 500 m	800 m	1000 m	1500 m	2000 m	3000 m	Geschwindigkeit in km/Std. beim Start	Steigen	Horiz.-Flug	Landen	Anlauf in Zeit Sek.	bei Windgeschwindigkeit m/sek.
	1	2	3	4	5	6	7	8	9	10	11	12	13	14	15	16	17	18	19	20	21	22	23	24	25	26	27	28	29
31	L. F. G. 1459 B. FT. S F 5 1917	1	150	Benz	163,5	300 280	216 201	5 5	Wolff	1 Zug	2,80 1,63	19. V. 17	6. X. 17	9. XII. 17	1110 582 1692	758	+ 3	—	9,9	13,1	22,7	32,9	—	78	113	131	75	30	4—5
32	Oertz 280 Boot 1918	1	240	Maybach	245	450 390	340 280	6 4	Axial	1 Druck	3,20 2,55	26. VIII. 16	21. I. 18	14. II. 18	2018 620 2638	773	± 0	—	10,1	13,6	22,4	—	—	—	—	120	—	17	9—11
33	Sablatnig 2021 Schulflugzeug S F 8 1918	1	150	Benz	164	186 180	130 126	4 4	Wolff	1 Zug	2,95 1,50	6. X. 17	14. I. 18	1. II. 18	1183 391 1574	768	+ 2	—	11,3	14,7	24,8	38,7	—	77	110	130,4	77	15	8—10
34	Sablatnig 1361 HFT. S F 5 1917	1	150	Benz	163,2	298 195	214 140	5 3	Wolff	1 Zug	1,80 1,63	2. II. 17	5. VII. 17	12. VII. 17	1052 553 1605	767	+ 15	—	9,1	11,6	21,8	31,5	—	78	103	148	—	20	2
35	Travemünde 1150 C. F 2 1917	1	220	Mercedes	235	389 370	280 266	$5^1/_4$ 5	Garuda	1 Zug	3,10 3,10	21. VII. 16	12. X. 17	12. X. 17	1633 664 2297	750	+ 8	—	7,3	10,8	16,6	23,3	46,7	83	110	139,5	—	17	10—15
36	Travemünde 1971 C. HFT. F 4 1918	1	200	Benz	229	400 400	288 288	$5^2/_3$ $5^2/_3$	Garuda	1 Zug	3,005 1,85	6. X. 17	31. XII. 17	1. II. 18	1366 632 1998	779	— 1	—	7,3	9,3	15,0	21,7	45,2	68	100	138	—	15	4—5

Einmotorige Flugzeuge. b) Mehrsitzer.

Abmessungen												Belastung		Metazentrische Höhe für 0°		Zeichnung		Stabilitätsblatt		Steuerung Zeichnung		Laufende Nummer
Tragende Fläche			Ruder			Schwimmer																
Tragende Fläche	obere / untere Spannweite	obere / untere Tragdecktiefe	Querruder	Höhenruder	Seitenruder	Anzahl	größte Länge	größte Breite	Gewicht	Inhalt	Gewicht / Inhalt	Tragfläche	Motor	Querneigung / MG	Längsneigung / MlG	Nr.	Seite	Nr.	Seite	Nr.	Seite	
qm	m	m	qm	qm	qm		m	m	kg	l	kg/l	kg/qm	kg/PS	m	m							
30	31	32	33	34	35	36	37	38	39	40	41	42	43	44	45	46	47	48	49	50	51	
52,50	17,00 12,40	1,85	3,65	1,75	1,00	2	6,00	0,825	112	1850	0,057	32,20	10,32	11,73	5,85	37	43	11	69	—	—	31
77,00	18,00 18,00	2,30	5,26	3,00	1,47	Boot	10,70	2,50	500	10900	0,046	34,30	10,75	4,76	14,53	39	45	—	—	—	—	32
54,60	16,00 15,80	1,86	6,57	1,80	0,95	2	6,00	0,84	113	1850	0,061	29,00	9,63	14,65	7,49	41	47	14	70	—	—	33
50,50	17,30 12,50	1,85	4,00	1,60	0,66	2	6,00	0,825	110	1850	0,059	32,70	10,10	12,85	8,08	42	48	—	—	—	—	34
73,00	18,00 18,00	2,215	6,00	2,00	1,30	2	7,325	0,900	97	2400	0,044	31,46	9,80	12,59	11,64	43	49	15	71	—	—	35
67,64	16,70 16,70	2,200	6,30	3,10	1,20	2	6,50	0,920	117	2440	0,048	29,24	8,72	10,02	6,02	44	50	16	71	—	—	36

Zweimotorige Flugzeuge.

Laufende Nummer	See-Flugzeuge Firma Marine-Nr. Art Fabrikbezeichnung Jahr	Motore: Anzahl	Motore: Nennwert des einzelnen	Motore: Firma	Motore: Gesamte effektive Leistung	Benzin: Behälter voll bei Abnahme: l	Benzin: kg	Benzin: Std.	Propeller: Firma	Propeller: Anzahl Druck Zug	Propeller: Durchmesser / Steigung m	Bauzeit: Bestellt am	Bauzeit: Angeliefert am	Bauzeit: Abgenommen am	Leergewicht / Zuladung / Betriebsgew. kg	Flugleistungen: Barometer mm	Bodentemperat. °Cel.	Steigzeiten in Min. für 500 m	800 m	1000 m	1500 m	2000 m	3000 m	Geschwindigkeit in km/Std. beim Start	Steigen	Horiz.-Flug	Landen	Anlauf in Zeit Sek.	bei Windgeschwindigkeit m/sek.
	1	2	3	4	5	6	7	8	9	10	11	12	13	14	15	16	17	18	19	20	21	22	23	24	25	26	27	28	29
37	Albatros 847 T. W 5 1917	2	150	Benz	325,2	454 430	326 310	4 4	Garuda	2 Druck	2,75 1,54	25. XII. 16	25. III. 17	27. VII. 17	2263 1402 3665	758	+ 19	8,2	14,7	20,0	—	—	—	80	103	133	—	20	1—2
38	Brandenburg 746 T. G D W 1917	2	200	Benz	451	1005 905	716 684	6 5 3/4	Behrend	2 Zug	3,00 1,65	18. VI. 16	12. X. 17		2936 1915 4841	764	+ 15	—	13,5	17,5	29,0	45,0	—	88	110	130	—	41	1—2
39	Brandenburg 1083 T. G W 1917	2	160	Mercedes	320	400	288	4	Niendorf	2 Zug	2,70 1,68	11. XI. 16	17. VIII. 17	1. X. 17	2374 1482 3856	768	+ 13	11,7	20,8	29,1	—	—	—	92	101	127,5	87	79	1—2
40	Gotha 1946 G. W D 14 1918	2	200	Benz	459,5	1185 1100	830 770	8 8	Fliegel	2 Zug	3,00 1,67	3. X. 17	31. V. 18	10. VI. 18	3150 1492 4642	754	+ 12	—	10,1	13,1	23,0	—	—	92	105	130	90	40	5—6
41	Gotha 1621 T. W D 14 1918	2	200	Benz	459,6	875 700	630 504	 6	Reschke	2 Zug	3,05 1,65	11. VI. 17	28. VII. 17	20. I. 18	3091 1912 5003	755	± 0	—	24,1	31,7	—	—	—	96	109	133,5	—	67	8—9

Zweimotorige Flugzeuge.

Abmessungen: Tragende Fläche: Tragende Fläche qm	Tragende Fläche: obere/untere Spannweite m	Tragende Fläche: obere/untere Tragdecktiefe m	Ruder: Querruder qm	Ruder: Höhenruder qm	Ruder: Seitenruder qm	Schwimmer: Anzahl	Schwimmer: größte Länge m	Schwimmer: größte Breite m	Schwimmer: Gewicht kg	Schwimmer: Inhalt l	Schwimmer: Gewicht/Inhalt kg/l	Belastung: Tragfläche kg/qm	Belastung: Motor kg/PS	Metazentrische Höhe für 0°: Querneigung M G m	Metazentrische Höhe für 0°: Längsneigung M1 G m	Zeichnung: Nr.	Zeichnung: Seite	Stabilitätsblatt: Nr.	Stabilitätsblatt: Seite	Steuerung Zeichnung: Nr.	Steuerung Zeichnung: Seite	Laufende Nummer
30	31	32	33	34	35	36	37	38	39	40	41	42	43	44	45	46	47	48	49	50	51	
100	22,70 21,60	2,40 2,40	6,12	2,10	1,44	2	8,00	1,20	180	3650	0,048	36,65	11,25	—	—	1	7	—	—	—	—	37
134	24,50 24,50	2,935 2,935	9,00	3,40	2,85	2	8,600	1,135	225	5000	0,045	27,80	10,80	—	—	19	25	—	—	—	—	38
103,4	21,56 21,56	2,560 2,560	6,00	2,50	2,13	2	7,200	1,075	159	3500	0,045	37,30	12,00	—	—	20	26	—	—	—	—	39
133	25,50 25,50	2,925	8,00	3,00	3,60	2	9,45	1,10	246	4700	0,052	34,75	10,10	—	—	32	38	—	—	—	—	40
131,7	25,00 25,00	2,925	6,90	2,20	2,80	2	9,08	1,10	194	4500	0,043	38,00	10,80	—	—	33	39	—	—	34	40	41

Mehrmotorige Flugzeuge.

Laufende Nummer	See-Flugzeuge Firma Marine-Nr. Art Fabrikbezeichnung Jahr	Motore: Anzahl	Motore: Nennwert des einzelnen	Motore: Firma	Motore: Gesamte effektive Leistung	Benzin: Behälter voll bei Abnahme: l	Benzin: kg	Benzin: Std.	Propeller: Firma	Propeller: Anzahl Druck Zug	Propeller: Durchmesser / Steigung m	Bauzeit: Bestellt am	Bauzeit: Angeliefert am	Bauzeit: Abgenommen am	Leergewicht / Zuladung / Betriebsgew. kg	Flugleistungen: Barometer mm	Flugleistungen: Bodentemperat. °Cel.	Steigzeiten in Min. für 500 m	800 m	1000 m	1500 m	2000 m	3000 m	Geschwindigkeit in km/Std.: beim Start	Steigen	Horiz.-Flug	Landen	Anlauf in Zeit Sek.	Anlauf bei Windgeschwindigkeit m/sek.
	1	2	3	4	5	6	7	8	9	10	11	12	13	14	15	16	17	18	19	20	21	22	23	24	25	26	27	28	29
42	Zeppelinwerk Lindau 1431 R. Z W R 3 1918	4	260	Maybach	980	3140	2260		Behrend	2 Zug 2 Druck	3,00 Zug 1,65 Druck 1,70	25. IV. 17	19. II. 18	13. VI. 18	7200 2000 9200			6,0	9,6	12,2	19,0	26,5	—	—	—	127 /135			
	,,														7200 2500 9700			7,0	11,4	14,5	22,6	32,8	—	—	—	127 /135			
	,,														7200 3400 10600	760	+12,5	7,4	12,2	15,5	25,0	37,0	—	—	—	127 /135		37	5—7
43	Flugzeugwerft Staaken 1432 R. L 1918	4	250	Mercedes	1028	3395	2445	10	Garuda	2 Zug 2 Druck	4,00 Zug 3,05 Druck 3,18	15. II. 17	14. XI. 17	3. VI. 18	8400 2150 10550	760	+ 10	7,4	12,3	15,7	25,5	43,0	—	—	115	125	80/90	40	4—5
	,,														8400 2500 10900	756	+ 5	8,8	15,2	19,6	34,6	1670 in 42,5	—	90/95	115	125	85/90	39	4
	,,														8400 3400 11800	759	+ 10	11,0	18,7	23,7	40,0	1780 in 60,0	—	90/95	110 /115	125	—	46,5	5

Mehrmotorige Flugzeuge.

Abmessungen												Belastung		Metazentrische Höhe für 0°		Zeichnung		Stabilitätsblatt		Steuerung Zeichnung		Laufende Nummer
Tragende Fläche			Ruder			Schwimmer																
Tragende Fläche	obere / untere Spannweite	obere / untere Tragdecktiefe	Querruder	Höhenruder	Seitenruder	Anzahl	größte Länge	größte Breite	Gewicht	Inhalt	Gewicht / Inhalt	Tragfläche	Motor	Querneigung / MG	Längsneigung / MIG	Nr.	Seite	Nr.	Seite	Nr.	Seite	
qm	m	m	qm	qm	qm		m	m	kg	l	kg/l	kg/qm	kg/PS	m	m							
30	31	32	33	34	35	36	37	38	39	40	41	42	43	44	45	46	47	48	49	50	51	
226	37,00	6,50	19,0	9,60	4,40	Boot	12,575	4,70	1580			40,70	bei 4 Mot. 9,38 bei 3 Mot. 12,51	—	—	45 bis 50	51 bis 56	—	—	49	55	42
												42,92	bei 4 Mot. 9,9 bei 3 Mot. 13,2							—	—	
												46,92	bei 4 Mot. 10,81 bei 3 Mot. 14,42							—	—	
360 inkl. Höhenflosse	42,20	4,53	18,0	9,25	4,00	2	12,00	1,65	600	12000	0,05	29,16	bei 4 Mot. 10,26 bei 3 Mot. 13,62	—	—	51 bis 56	57 bis 62	—	—	55	61	43
												30,27	bei 4 Mot. 10,60 bei 3 Mot. 14,12							—	—	
												32,77	bei 4 Mot. 11,47 bei 3 Mot. 15,26							—	—	

BIBLIOTEKA
KRAKÓW
Politechniczna

Statistische Blätter
über Bestellung und Ablieferung aller Seeflugzeuge
in der Zeit vom 1. August 1914 bis 1. Juli 1918.

Erläuterungen.

Erste Spalte: Laufende Nummer der Bestellung. Sind für ein und dieselbe Firma mehrere Blätter benötigt, so sind bei den folgenden Blättern diejenigen Bestellungen (laufende Nummern) auf das neue Blatt übernommen, bei denen die Lieferung der Flugzeuge noch nicht beendet ist.

Zweite Spalte: Marinenummer, unter welcher der Flugzeugtyp der Bestellung im ersten oder zweiten Band des Flugzeugatlasses zu finden ist, sofern die Nummer unterstrichen ist.

Dritte Spalte: Marinenummern der Bestellung.

Vierte Spalte: Fabrikbezeichnung des Typs.

Fünfte Spalte: Art des Flugzeuges (siehe Seite 3. Abkürzungen) und Leistung und Firma des Motors.

Die folgenden Spalten: Für die Monate der Jahre 1914—18 ist für jeden Monat ein Feld vorgesehen.

Die von einem Kreis umschlossenen Zahlen geben die Anzahl der bestellten Flugzeuge an, die übrigen Zahlen die Anzahl der abgelieferten Flugzeuge. Ein Punkt am Ende eines Striches unter einer Zahl bedeutet Abschluß der Lieferung.

Die Kurven geben die Zahl der jährlich abgenommenen Flugzeuge an; eine Feldhöhe entspricht je 10 Flugzeugen.

Seite	Blatt	Firmen.
84	1	Flugzeugbau Friedrichshafen.
85	2	„ „
86	3	„ „
87	4	Hansa-Brandenburgische Flugzeugwerke.
88	5	„ „ „
89	6	Gothaer Waggonfabrik.
89	6	Sablatnig Flugzeugbau.
90	7	Flugzeugwerft Travemünde.
90	7	Luft-Fahrzeug-Gesellschaft.
90	7	Luft-Verkehrs-Gesellschaft.
90	7	Luft-Torpedo-Gesellschaft.
91	8	Albatros.
91	8	Rumpler-Werke.
92	9	Max Oertz.
92	9	Kaiserliche Werften.
92	9	Fokker-Junkers.
93	10	Allgemeine Elektrizitäts-Gesellschaft.
93	10	Zeppelinwerk Lindau.
93	10	Flugzeugwerft Staaken.

Statistisches Blatt Nr. 1.

FRIEDRICHSHAFEN.

LFD. Nº	TYP	SERIE	FIRM. ZEICH.	BEMERKUNG.	1914	1915	1916	1917	1918
1		25 / 29	19	100 M	NICHT FESTZUSTELLEN				
2		41		120 M/M					
3		62	27	135 "					
4		76 / 85	19	B. 100 M	10 3 2 5				
5		91/100	29 a	B. 100 M	10 2	2 3 1 1 1			
6	117	117	34	C.F.T. 240 M/M	1		1 ANGEL. AM 24.I.16 ZURÜCK AM 22.IV.16 ZUM 2. MAL ANGEL. 4.V.17 ZURÜCK AM 24.X.17 GESTR. 31.III.18		
7		201/220	29	B. 120 M	20 4	3 1 3 1 5 1 1 1			
8	274	274/275	31	C.B. 160 M/M	2	1 1			
9		290/296	29	B. 120 A	7	1 3 2 1			
10	300	300	35	C.B.F.T. 2x160 M		1 1			
1		406/410	29	B. 120 M	5 2	2 1			
2		411 415	29 a	B. 100 M	5	2 3 STÜCK NICHT GELIEFERT			
3		416 420	33 a	100 M		5 3 1 1			
4		421	33 a	B. 100 M		1 1			
5		426	33	B. 120 M	1	1			
6		451/455	33	B. 120 M		5 2 1 1 1			
7		456/460	33 b	C.B. 160 M/M		5 2 1 1 1			
8		471/473	33 E	B.F.T. 160 M		3 1 1 1			
9		478/483	33 E	B.F.T. 150 B		6 2 3	1		
20		491/496	33 E	B.F.T. 150 B		6 3 3			
1		497/508	33 E	B. 150 B		12 5 5 2			
2		510	33 E	C. 150 B		1 1			
3		529/533	33 E	B. 150 B		5 4 1			
4		534/538	33 F	C. 150 B		5 1 2 2			
5		541/550	33 E	B.F.T. 150 B		10 3 7			
6		553/562	33 E	B.F.T. 150 B		10 1 7 1 1			
7	587	587	39	C.F.T. 200 B		1	1		
8	691	591/595	33 E	B.F.T. 150 B			5 3 2		
9	745	596/600	33 H	C. 150 B			5 1 4		
30	691	633/637	33 E	B.F.T. 150 B			5 4 1		
1	745	638/642	33 H	C. 150 B			5 2 3		
2	643/45	643/645	39	C.HFT. 200 B			3 1 1 1		
3	691	659/663	33 E	B.F.T. 150 B			5 5		
4	745	664/668	33 H	C. 150 B			5 3 2		
5	669	669	40	C.F.T. 240 M/M	2 PROPELLER		1 1		
6	678	678	41 A	T. 2x150 B			1 1		
7	691	680/684	33 E	B.F.T. 150 B			5 1 3 1		
8	745	685/689	33 H	C. 150 B			5 1 2		
9	691	690/694	33 E	B.F.T. 150 B			5 1 4		
40	745	695/699	33 H	C. 150 B			5 5		
1	718	715/724	33 E	B.F.T. 150 B			10 10		
2	718	725/729	33 E	HFT. 150 B			5 1 3 1		
3	745	730/734	33 H	C. 150 B			5 5		
4		735	—	T. 2x220 B			1 BESTELLUNG GESTR. AM 18.XI.17.		
5	718	736/740	33 E	B.F.T. 150 B			5 5		
6	745	741/745	33 H	C. 150 B			5 4 1		
7	749	749	43	ED. 160 M			1 1		
8	718	802/811	33 E	B.F.T. 150 B			10 9 1		
9	819	812/821	33 H	C. 150 B			10 2 8		
50	829	822/841	33 E	HFT. 150 B			20 16 4		
1	829	850/859	33 E	HFT. 150 B			10 10		
2	829	860/869	33 E	B. 150 B			10 3 7		
3	876	870/881	33 E	HFT. 150 B			12 12		
4	876	882/884	33 E	HFT. 150 B			3 1 1	1	
5	876	885/889	39 E	B. 150 B			5 4 1		
6									

MONAT:	I	II	III	IV	V	VI	VII	VIII	IX	X	XI	XII	I	II	III	IV	V	VI	VII	VIII	IX	X	XI	XII	I	II	III	IV	V	VI	VII	VIII	IX	X	XI	XII	I	II	III	IV	V	VI	VII	VIII	IX	X	XI	XII
GESAMTBESTELLUNG im MONAT:	–	–	–	–	–	–	–	32	–	–	29	6	10	1	3	–	–	12	–	13	–	10	20	1	20	4	11	20	51	21	20	17	23	25	10	20														
" ABNAHME " "	–	–	–	–	–	–	–	–	3	2	9	7	3	8	8	8	7	5	7	10	7	9	5	7	7	10	11	12	16	5	28	18	14	28	17	11														
" BESTELLUNG " JAHR:											67												70												242														
" ABNAHME " "											21												84												174														

BIBLIOTEKA
KRAKÓW
Politechniczna

Statistisches Blatt Nr. 2.

FRIEDRICHSHAFEN.

LFDE Nº	TYP	SERIE	FIRM. ZEICH.	BEMERKUNG	1916	1917	1918	1919	1920	
6	117	117	34	C.F.T. 240 M	1 ANGELIEFERT AM 24.X.16	ZURÜCK AM 22.4.16. WIEDERANGELIEFERT AM 4.X.17. ZURÜCK	AM 24.X.17.	GESTRICHEN AM	31.3.19.	6
10	300	300	35	C.B.F.T. 2×160 M	1					10
19		478/483	33 E	B.F.T. 150 B	1					19
23		529/533	33 E	B. 150 B	1					23
24		534/538	33 F	C. 150 B	2 2					24
25		541/550	33 E	B.F.T. 150 B	3 7					25
26		553/562	33 E	B.F.T 150 B	1 7 1 1					26
27	587	587	39	C.F.T. 200 B		1				27
28	691	591/595	33 E	B.F.T. 150 B	(5) 3 2					28
29	745	596/600	33 H	C. 150 B	(5) 1 4					29
30	691	633/637	33 E	B.F.T. 150 B	(5) 4 1					30
31	745	638/642	33 H	C. 150 B	(5) 2 3					31
32	643/45	643/645	39	C.H.F.T. 200 B	(3) 1 1 1					32
33	691	659/663	33 E	B.F.T. 150 B	(5) 5					33
34	745	664/668	33 H	C. 150 B	(5) 3 2					34
35	669	669	40	C.F.T. 240 M	(1) 1 2 PROPELLER					35
36	678	678	41 A	T. 2×150 B	(1) 1					36
37	691	680/684	33 E	B.F.T. 150 B	(5) 1 3 1					37
38	745	685/689	33 H	C. 150 B	(5) 1 4					38
39	691	690/694	33 E	B.F.T. 150 B	(5) 1 4					39
40	745	695/699	33 H	C. 150 B	(5) 5					40
41	718	715/724	33 E	B.F.T. 150 B	(10) 10					41
42	718	725/729	33 E	H.F.T. 150 B	(5) 1 3 1					42
43	745	730/734	33 H	C. 150 B	(5) 5					43
44		735	—	T. 2×220 B	(1) BESTELLUNG GESTRICHEN AM 18.XI.17.					44
45	718	736/740	33 E	B.F.T. 150 B	(5) 5					45
46	745	741/745	33 H	C. 150 B	(5) 4 1					46
47	749	749	43	E.D. 160 M	(1) 1					47
48	718	802/811	33 E	B.F.T. 150 B	(10) 9 1					48
49	819	812/821	33 H	C. 150 B	(10) 2 8					49
50	829	822/841	33 E	H.F.T. 150 B	(20) 16 4					50
51	829	850/859	33 E	H.F.T. 150 B	(10) 10					51
52	829	860/869	33 E	B. 150 B	(10) 3 7					52
53	876	870/881	33 E	H.F.T. 150 B	(12) 12					53
54	876	882/884	33 E	H.F.T. 150 B	(3) 1 1 1					54
55	876	885/889	33 E	B. 150 B	(5) 4 1					55
56		922/929	33 J	H.F.T. 150 B	(8) 2 5 1					56
57		930/931	33 J	H.F.T. 150 B	(2) 1 1					57
58	933	932/941	33 L	C.2MG 150 B	(10) 2 8					58
59	997	996/1000	41 A	T. 2×150 B	(5) 3 1 1					59
60	1004	1001/1010	33 L	C.H.F.T. 150 B	(10) 6 3 1					60
1	1004	1085/1094	33 L	C.H.F.T. 150 B	(10) 7 2 1					1
2		1095/1104	33 J	H.F.T. 150 B	(10) 1 1 5 3					2
3	1004	1117/1126	33 L	C.2MG. 150 B	(10) 1 5 4					3
4	1127	1127/1136	39	C.H.F.T. 200 B	(10) 2 7 1					4
5	1004	1158/1177	33 L	C.H.F.T. 150 B	(20) 12 6 2					5
6	997	1208/1210	41 A	T. 2×150 B	(3) 2 1					6
7	1004	1234/1278	33 L	C.H.F.T. 150 B	(45) 12 13 17 2 1					7
8	1004	1279/1288	33 L	C.2MG 150 B	(10) 10					8
9		1289/1298	33 J	H.F.T. 150 B	(10) 2 8					9
70	1472	1472/1474	48	C.2MG 240 M	(3) 3					70
1	1699	1521/1535	49 C	C.H.F.T. 200 B	(15) 9 6					1
2	1549	1536/1550	49 B	B.F.T. 200 B	(15) 1 14					2
73	1583	1577/1596	33 L	C.2MG. 150 B	(20) 7 13					73

MONAT	I	II	III	IV	V	VI	VII	VIII	IX	X	XI	XII	I	II	III	IV	V	VI	VII	VIII	IX	X	XI	XII	I	II	III	IV	V	VI	VII	VIII	IX	X	XI	XII	I	II	III	IV	V	VI	VII	VIII	IX	X	XI	XII	I	II	III	IV	V	VI	VII	VIII	IX	X	XI	XII
GESAMTBESTELLUNG im -"-	20	4	11	20	5	121	20	17	23	25	10	20	23	6	5	–	3	30	43	30	12	0	60	–	–	30	–	2	33	–	–	21
ABNAHME " "	7	10	11	12	16	5	28	18	14	26	17	11	16	12	13	27	34	3	22	6	23	26	36	36	15	28	33	60	40	6	8	6
BESTELLUNG " JAHR												242																				
ABNAHME " -"-												175																				

BIBLIOTEKA
KRAKÓW
Politechniczna

Statistisches Blatt Nr. 3.

FRIEDRICHSHAFEN

LFDE. Nº	TYP	SERIE	FIRM. ZEICH.	BEMERKUNG	1917	1918	1919	1920	1921	
27	587	587	39	C.F.T. 200B						27
32	643/645	643 / 645	39	C.H.F.T. 200B						32
44		735		T. 2×220B	BESTELLUNG GESTRICHEN AM 18.XI.17.					44
53	876	870 / 881	33 E	H.F.T. 150B						53
54	876	882 / 884	33 E	H.F.T. 150B						54
55	876	885 / 889	33 E	B. 150B						55
56		922 / 929	33 J	H.F.T. 150B						56
57		930 / 931	33 J	H.F.T. 150B						57
58	933	932 / 941	33 L	C2MG 150B						58
59	997	996/1000	41 A	T 2×150B						59
60	1004	1001/1010	33 L	C.H.F.T. 150B						60
61	1004	1085/1094	33 L	C.H.F.T. 150B						61
62		1095/1104	33 J	H.F.T. 150B						62
63	1004	1117/1126	33 L	C.2MG 150B						63
64	1127	1127/1136	39	C.H.F.T. 200B						64
65	1004	1158/1177	33 L	C.H.F.T. 150B						65
66	997	1208/1210	41 A	T. 2×150B						66
67	1004	1234/1278	33 L	C.H.F.T. 150B						67
68	1004	1279/1288	33 L	C.2MG 150B						68
69		1289/1298	33 J	H.F.T. 150B						69
70	1472	1472/1474	48	C.2MG. 240M						70
71	1699	1521/1535	49 C	C.H.F.T. 200B						71
72	1549	1536/1550	49 B	B.F.T. 200B						72
73	1583	1577/1596	39 L	C.2MG. 150B						73
74	1699	1597/1606	49 C	C.H.F.T. 200B						74
5	1549	1607/1609	49 B	C.H.F.T. 200B						5
6	1549	1610/1618	49 B	B.F.T. 200B						6
7	1663	1663/1665	53	T. 2×260M						7
8	1699	1669/1698	49 C	C.H.F.T. 200B						8
9	1699	1699/1718	49 C	C.H.F.T. 200B						9
80	1699	1742/1811	49 C	C.H.F.T. 200B						80
1	1822	1812/1841	49 C	C.2MG.H.F.T. 200B						1
2	3025	1980/1999	33 E	S. 150B						2
3	1822	2053/2092	49 C	C.H.F.T. 200B						3
4	3025	3001/3030	33 S	S. 150B						4
5		3031/3060	33 J	H.F.T. 150B						5
6		3061/3063		C.H.F.T. 160M						6
7		3064/3083		C.H.F.T. 200B						7
8		3301/3302		C.3MG.4×160M	FERNRUFKLÄRER					8
9		3303		C.3MG.4×160M	" "					9
90										90
1										1
2										2
3										3
4										4
5										5
6										6
7										7
8										8
9										9
100										100

MONAT	I	II	III	IV	V	VI	VII	VIII	IX	X	XI	XII	I	II	III	IV	V	VI	VII	VIII	IX	X	XI	XII	I	II	III	IV	V	VI	VII	VIII	IX	X	XI	XII	I	II	III	IV	V	VI	VII	VIII	IX	X	XI	XII	I	II	III	IV	V	VI	VII	VIII	IX	X	XI	XII
GESAMTBESTELLUNG im "	23	65	—	3	30	43	30	120	60	—	—	30	—	2	33	—	—	21																																												
" ABNAHME " "	16	12	13	27	34	32	26	23	26	36	15	28	33	60	40	6	8	6																																												
" BESTELLUNG " JAHR												404																																																	
" ABNAHME " "												288																																																	

BIBLIOTEKA
KRAKÓW
Politechniczna

Statistisches Blatt Nr. 4.

BRANDENBURG.

LFD. Nº.	TYP	SERIE	FIRM.-ZEICH.	BEMERKUNG	
1		57 / 58	W	B. 150B	
2		71 / 72	SCHULF	150Mb	
3		116	R.E.	150B	
4		231 / 235	W. 43	150B	
5		260 / 272	W.	B 150B	
6		273	W.	B 160Mb	
7		422 / 423	W	B 150B.	
8		477	W.	B.MG. 160M	
9		484		C 150B	
10	486	485 / 489	N.W	B. 160M	
1	513	511 / 516	F.B.	C 150B	
2	486	517 / 526	N.W.	B.FT. 160M	
3	620	528	G.W.	T. 2X160M	
4	486	563 / 570	N.W.	B.FT. 160M	
5		571	L.W.	C 160M	
6	590	588 / 590	K.W.	C.FT. 220B	
7	602	601 / 608	N.W.	B. 160B	
8	620	620 / 624	G.W.	T. 2X160M	
9	629	625 / 632	G.N.W.	B. 160M	
20	647	646 / 650	G.W.	T. 2X160M	
1	629	651 / 658	G.N.W.	B.FT. 160M	
2	700	700 / 704	G.W.	T. 2X160M	
3	746	746	G.D.W.	T. 2X200B	
4	784	748	K.D.W.	C 150B	
5	784	783 / 784	K.D.W.	C 150B	
6	784	912 / 913	K.D.W.	C 160Mb	
7	914	914 / 921	K.W.D.	C 160Mb	
8	946	946	C.C.	E 150B	
9	990	988 / 990	W. 11	C2MG. 200B	
30	1015	1011 / 1016	W. 12	C2MG 160M	
1	1067	1067 / 1076	K.D.W	C 150B	
2	1078	1077 / 1079	W 16	C2MG. 160U	1078 GESTR. AM 15.11.17
3	1083	1080 / 1084	G.W.	T 2X160M	
4	946	1137 / 1146	C.C.	E 150B	
5	1015	1178 / 1187	W. 12	C2MG. 150B	1181 NICHT GELIEFERT
6	1341	1327 / 1351	C.C.	E 150B	
7	1067	1380 / 1394	K.D.W.	C 160Mb	
8	1015	1395 / 1414	W 12	C2MG 150B	
9	1470	1469 / 1471	W 19	C2MG 240Mb	1469 GESTRICHEN.
40	1552	1551 / 1553	W.	800U	
1	1554	1554 / 1573	K.D.W	C2MG 160Mb	
2	1647	1647 / 1649	W 23	AMG.AMK 160M	
3	1739	1739 / 1741	W. 26	HFT. 260M	
4	1015	2000 / 2019	W. 12	C2MG 150B	
5	1015	2023 / 2052	W. 12	C3MG 150B	
6	1015	2093 / 2132	W. 12	C2MG 160M	
7	2138	2138	W. 18	C2MG 150B	BEI ABNAHME ÜBERNOMMEN
8	2201u4	2201 / 2206	W. 29	C3MG 195B	
9	2208	2207 / 2216	W. 19	C3MG 240Mb	2215 GESTR. 24.1.18.
50	1015	2217 / 2236	W. 12	C2MGHFT 160M	
1	2208	2237	W. 19	KANONE 240Mb	
2					
3					
4					
5					
6					

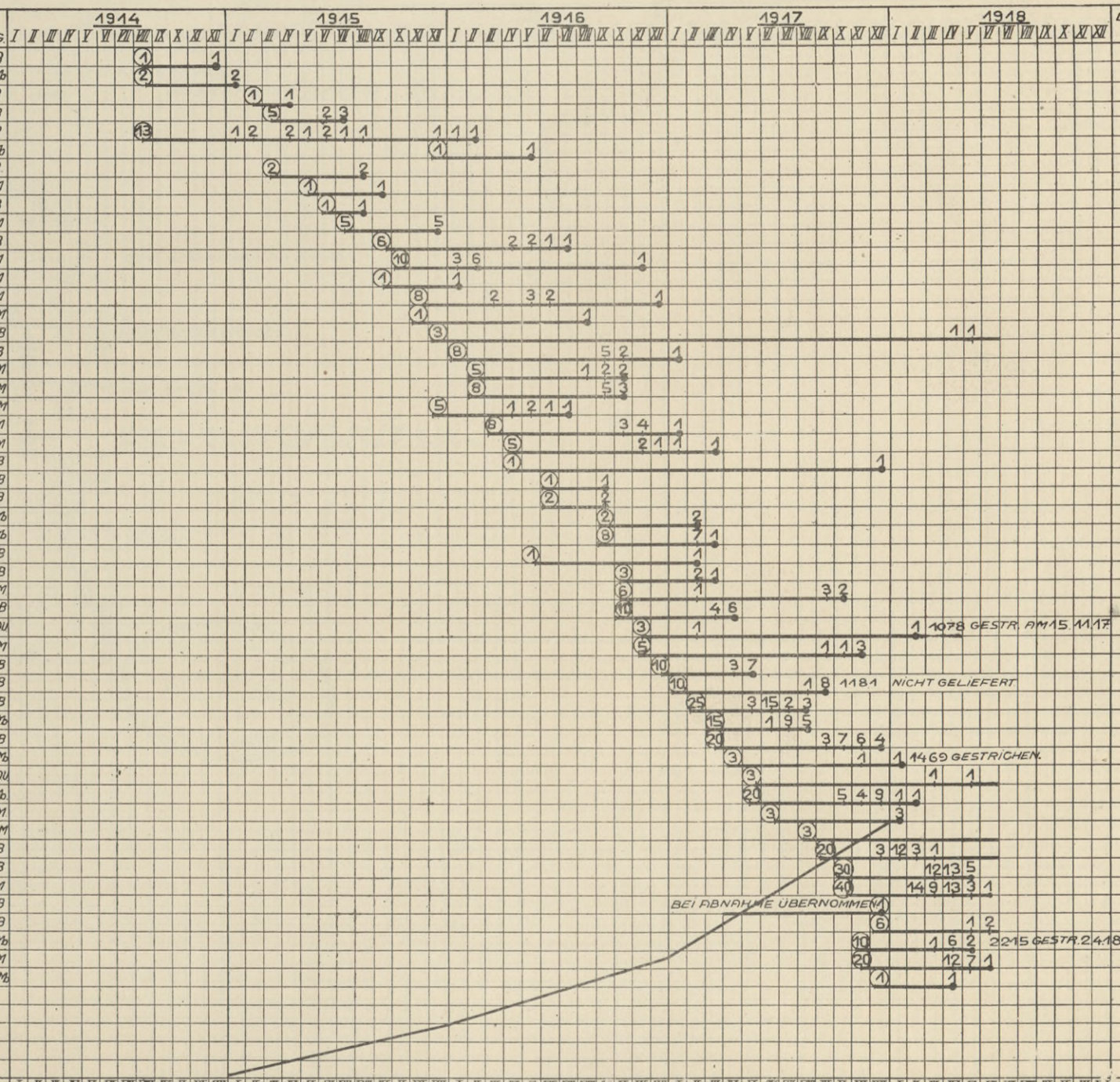

MONAT:	I	II	III	IV	V	VI	VII	VIII	IX	X	XI	XII
GESAMTBESTELLUNG IM MONAT:	-	-	-	-	-	-	-	16	-	-	-	-
" ABNAHME " "	-	-	-	-	-	-	-	-	-	-	-	1
" BESTELLUNG " JAHR												16
" ABNAHME " "												1

MONAT:	I	II	III	IV	V	VI	VII	VIII	IX	X	XI	XII
GESAMTBESTELLUNG IM MONAT:	-	1	7	-	1	1	5	-	7	10	9	9
" ABNAHME " "	3	2	-	3	1	4	4	4	1	-	-	6
" BESTELLUNG " JAHR												50
" ABNAHME " "												28

MONAT:	I	II	III	IV	V	VI	VII	VIII	IX	X	XI	XII
GESAMTBESTELLUNG IM MONAT:	8	13	8	6	1	3	-	-	10	19	8	10
" ABNAHME " "	5	7	2	3	8	4	2	2	15	10	7	2
" BESTELLUNG " JAHR												86
" ABNAHME " "												67

MONAT:	I	II	III	IV	V	VI	VII	VIII	IX	X	XI	XII
GESAMTBESTELLUNG IM MONAT:	10	25	35	3	23	3	-	3	20	70	30	8
" ABNAHME " "	3	14	7	9	10	16	11	9	15	15	14	17
" BESTELLUNG " JAHR												230
" ABNAHME " "												140

MONAT:	I	II	III	IV	V	VI	VII	VIII	IX	X	XI	XII
GESAMTBESTELLUNG IM MONAT:	20	30	-	57	40	9						
" ABNAHME " "	17	20	24	46	40	31						

BIBLIOTEKA
KRAKÓW
Politechniczna

BRANDENBURG.

LFD. Nº	TYP	SERIE	FIRM.-ZEICH.	BEMERKUNG	1918 I	II	III	IV	V	VI	VII	VIII	IX	X	XI	XII	1919 I–XII	1920 I–XII	1921 I–XII	1922 I–XII	LFD Nº
16	590	588/590	K.W.	C.HFT. 220 B				1	1												16
32	1078	1077/1079	W. 16	C2MG. 160 Ü		1	1079 GESTRICHEN AM 15.11.17														32
39	1470	1469/1471	W. 19	C2MG 240 M/S	1		1469 " " BEI BRUCHPROBE ZERSTÖRT.														39
40	1552	1551/1553	W.	— 80 Ü					1												40
41	1554	1554/1573	K.D.W.	C2MG. 160 M/S	1	1															41
42	1647	1647/1649	W. 23	AMGAMK. 160 M	3																42
43	1739	1739/1741	W. 26	HFT. 260 M																	43
44	1015	2000/2019	W. 12	C2MG. 150 B	12	3	1														44
45	1015	2023/2052	W. 12	C3MG. 150 B			12	13	5												45
46	1015	2093/2132	W. 12	C2MG. 160 M		14	9	13	3	1											46
48	2201 u. 4	2201/2206	W. 29	C3MG. 195 B					1	2											48
49	2208	2207/2216	W. 19	C3MG. 240 M/S			1	6	2		2215 GESTRICHEN AM 2.4.18.										49
50	1015	2217/2236	W. 12	C2MGHFT. 160 M				12	7	1											50
1	2208	2237	W. 19	KANONE 240 M/S				1													1
2	2208	2238/2257	W. 19	C3MG. 240 M/S	20				17	3											2
3	2258	2258	W. 25	C2MG. 150 B		1		BEI ABNAHME ÜBERNOMMEN.													3
4	2208	2259/2278	W. 19	C3MG 240 M/S		(20)				13											4
5	2282	2282/2284	W. 32	C3MG. 160 M		(3)															5
6		2285/2286		C3MG. 260 M		(2)		GESTRICHEN AM 22.4.18.													6
7	2204	2287/2300	W. 29	C2MGHFT. 150 B				(14)													7
8		2301/2302		C2MGHFT3X160 M		(2)					BESTELLUNG GESTRICHEN AM 6.VI.18										8
9		2303/2304		120 M		(2)					MODELLFLUGBOOTE FÜR 1000 P.S. FLUGBOOTE										9
60	2204	2501/2506	W. 29	C2MGHFT. 150 B				(6)													60
1	2204	2507/2536	W. 29	C3MG. 150 B				(80)	2	11											1
2	2208	2537	W. 19	C3MG. 240 M/S				(1)	1												2
3	2538	2538/2540	W. 33	C3MG. 260 M				(3)													3
4		2541/2542		C2MGHFT. 300 B/S				(2)			} 260 M/S										4
5		2543		AMGAMK. 300 B/S				(1)			}										5
6		2544/2563		AMGAMK. 260 M/S					(20)												6
7	2204	2564/2583	W. 29	C2MGHFT. 150 B					(20)												7
8		2584/2587	W. 29	C3MG. 185 B						(4)											8
9		2588/2589		C2MGHFT. 185 B						(2)											9
70		2590/2592		U-BOOT EINDECKER 110	L.R.					(3)											70
1																					1
2																					2
3																					3
4																					4
5																					5
6																					6
7																					7
8																					8
9																					9
80																					80
1																					1
2																					2
3																					3
4																					4
5																					5
6																					6
7																					7
8																					8
9																					9
90																					90

MONAT:	I	II	III	IV	V	VI	VII	VIII	IX	X	XI	XII	1919 I–XII	1920 I–XII	1921 I–XII	1922 I–XII
GESAMTBESTELLUNG IM MONAT:	20	29	-	57	40	9										
" ABNAHME " "	17	20	23	46	40	31										
" BESTELLUNG " JAHR:																
" ABNAHME " "																

BIBLIOTEKA
KRAKÓW
Politechniczna

GOTHA.

LFD. Nº	TYP	SERIE	FIRM. ZEICH.	BEMERKUNG	1914	1915	1916	1917	1918	LFD Nº
1		59/61		150B	3 1 1 1					1
2		118		B 150M		1 1				2
3	672	119	W.D.7	C. 2x120M		1 1				3
4	120	120	Ursinus	C 2x160M		1 1				4
5		236/240		B 160M		5 3 1 1				5
6		254/259	W.D.	B 150B	6	1 2 2 1				6
7		285/289	W.D.1	B 100M		5 2 2 1				7
8	476	476	W.D.8	C. 240M		1 1				8
9		572	WD 9	C. 160M		1 1				9
10		573/577	WD 2	C.B. 150B		5 3 2				10
1	672	670/676	WD 7	C. 2x100M		7 1 5 1				1
2	679	679	WD 11	T 2x160M		1 1				2
3		752/781	Brbrg.	B 160M		30 8 7 7 1				3
4	801	801	WD 14	T. 2x220B		1 1				4
5	842	842/843	WD 15	B 260M		2 1			1	5
6	944	944	WD 12	B 160M		ÜBERNOMMEN B. ABNAHME				6
7	679	991/995	WD 11	T. 2x160M		5 1 4				7
8	679	1211/1213	WD 11	T. 2x160M		3 3				8
9	679	1372/1379	WD 11	T. 2x160M		8 4 3 1				9
20	801	1415/1430	W.D. 14	C.2 M.G. 2x200B		16 1 2 5 6 1 1				20
1	1515	1515/1517	WD 20	T. 2x260M		3				1
2	1621	1617/1629	W.D 14	T. 2x200B		12 3 3 2 4				2
3		1629/1631	—	T. 2x240M		3 GESTRICHEN AM 16/VI 18.				3
4	1621	1651/1662	WD 14	T. 2x200B		12 2 7 2 1				4
5	1946	1946/1970	WD 14	T. 2x200B		25				5
6	2133	2133/2134	WD 22	C3M/G 2x100, 2x160M		2				6
7		4326/4327		C.2 MG HFT 4/160M	FERNAUFKLÄRER				2	7
8		4328		C.2 MG HFT 4/160M	FERNAUFKLÄRER				1	8
9										9
30										30
1										1
2										2

MONAT	I	II	III	IV	V	VI	VII	VIII	IX	X	XI	XII	I	II	III	IV	V	VI	VII	VIII	IX	X	XI	XII	I	II	III	IV	V	VI	VII	VIII	IX	X	XI	XII	I	II	III	IV	V	VI	VII	VIII	IX	X	XI	XII
GESAMTBESTELLUNG i. MONAT	-	-	-	-	-	3	-	6	-	-	-	-	-	8	5	1	-	-	-	-	-	1	-	5	-	8	-	-	30	1	2	-	-	5	-	-	-	-	-	-	-	2	-	1	-	-	-	-	-	-
" ABNAHME " "	-	-	-	-	-	-	1	1	-	-	-	1	-	1	4	4	1	-	3	-	2	-	-	2	1	1	3	3	1	1	5	1	-	1	8	7	7	8	1	1	5	3	4	4	4	5	6	4	4	3	6	7	2	1
" BESTELLUNG " JAHR												9												20												46												84						
" ABNAHME " "												3												17												32												52						

SABLATNIG.

LFD. Nº	TYP	SERIE	FIRM. ZEICH.	BEMERKUNG	1914	1915	1916	1917	1918	LFD Nº
1	490	490		B 160M		1 1				1
2	609	580/585	S.F. 2	B.FT 160M		6	2 1 3			2
3	609	609/618	S.F. 2	B.FT 160M		10	3 3 3 1			3
4		619	S.F. 3	C.FT 220B		1		GESTRICHEN AM 10 X.		4
5	609	705/714	S.F. 2	B.FL 160M	L.F.G.		10 2 8			5
6	969/79	968/987	S.F. 5	HFT 150B			20 1 7 1 2 8			6
7		1017/1036	KÖSL.	B 150B	L.V.G.		20 11 9			7
8	1230	1224/1233	S.F. 5	HFT 150B			10 1 9			8
9	1361	1352/1371	S.F. 5	HFT 150B			20 1 1 14 1 3			9
10	1476	1475/1477	S.F. 7	C.2 MG. 240M			3			10
1	1361	1514	S.F. 5	B.FT 150B			1		1	1
2	2021	2020/2022	S.F. 8	SCHUL-FL. 150B				3	1 2	2
3	FF1822	1842/1856	F.F.	C HFT 200B	L.F.G. F.F. LIZENZ			15	3 8 4	3
4	FF1822	1872/1901	S.F.B.	C.HFT. 200B	F.F. LIZENZ.			30	7 19 3 1	4
5	2021	6001/6098	S.F.B.	SCHUL-FL. 150B					30 3	5
6		6031/6050		C.HFT. 200B					20	6
7										7

MONAT	I	II	III	IV	V	VI	VII	VIII	IX	X	XI	XII	I	II	III	IV	V	VI	VII	VIII	IX	X	XI	XII	I	II	III	IV	V	VI	VII	VIII	IX	X	XI	XII	I	II	III	IV	V	VI	VII	VIII	IX	X	XI	XII
GESAMTBESTELLUNG i. MONAT	-	-	-	-	-	-	-	-	-	-	-	-	-	-	-	-	1	-	-	-	-	-	6	10	1	-	-	-	10	-	-	-	20	20	-	-	10	20	-	3	1	-	-	45	-	3	-	-	-	30	-	-	20					
" ABNAHME " "	-	-	-	-	-	-	-	-	-	-	-	-	-	-	-	-	-	-	-	-	-	-	1	-	-	-	-	-	-	2	1	6	3	3	1	-	1	7	1	4	8	8	13	19	14	2	3	-	-	2	10	27	9	4					
" BESTELLUNG " JAHR												—												17												51												82						
" ABNAHME " "												—												1												16												80						

BIBLIOTEKA
KRAKÓW
Politechniczna

TRAVEMÜNDE.

LFD. Nº	TYP.	SERIE	FIRM. ZEICHEN	BEMERKUNG	1914	1915	1916	1917	1918	LFD. Nº
1		282/283	F 1	160 M	XII: (2)			IV: 1 — 283 NICHT ABGELIEFERT		1
2		284		160 M			II: (1) NICHT GELIEFERT			2
3	677	677	F 2	C.F.T. 220 M			III: (1); XII: 1			3
4		844		E 150 B			VII: (1) AUF ÜBERNAHME VERZICHTET B.3980 V.23.II.18.			4
5	1147/50	1147/1156	F 2	C.H.F.T. 220 M			XII: (10)	VIII: 2; IX: 1; X: 2; XI: 1; XII: 1	I: 2; II: 1	5
6	1971	1971/1973	F 4	C.H.F.T. 200 B				X: (3)	III: 1 — 1972 B. BRUCHPROBE ZERSTÖRT.	6
7	1150	1974/1979	F 2	C.H.F.T. 220 M				X: (6)	III: 1; IV: 2; V: 2	7
8	1971	2135	F 4	C.H.F.T. 200 B					II: (30)	8
9	1971	7001/7030	F 4	C.H.F.T. 200 B					VI: (1) FÜR 1972 BESTELLT.	9
10										10

MONAT	1914 Gesamtbestellung im Monat	1914 Abnahme	1915 Gesamtbestellung im Monat	1915 Abnahme	1916 Gesamtbestellung im Monat	1916 Abnahme	1917 Gesamtbestellung im Monat	1917 Abnahme	1918 Gesamtbestellung im Monat	1918 Abnahme
I	–	–	–	–	–	–	–	–		2
II	–	–	–	–	1	–	–	–	30	1
III	–	–	–	–	1	–	–	–	–	2
IV	–	–	–	–	–	–	–	1	–	2
V	–	–	–	–	–	–	–	–	–	2
VI	–	–	–	–	–	–	–	–	1	–
VII	–	–	–	–	1	–	–	–		
VIII	–	–	–	–	–	–	–	2		
IX	–	–	–	–	–	–	–	1		
X	–	–	–	–	–	–	9	2		
XI	–	–	–	–	–	–	–	1		
XII	2	–	–	–	10	1	–	1		
Bestellung im Jahr	2		—		13		9			
Abnahme im Jahr		—		—		1		8		

L. F. G.

LFD. Nº	TYP.	SERIE	FIRM. ZEICHEN	BEMERKUNG	1914	1915	1916	1917	1918	LFD. Nº
1		509		B 150 B		VIII: (1)	II: 1			1
2	750	750	W	C 160 M			VI: (1)	XI: 1		2
3		789/790	FF	E 160 M			VI: (2)		VI: 1 — 790 NOCH NICHT GELIEFERT.	3
4	943	943	W 16	C 220 M			VI: (1)	1.12.17. AN FA. ZURÜCK.		4
5	1459	1459/1468	S.F.5	B.F.T. 150 B				III: (10); XII: 5	I: 3; II: 2	5
6	FF1699	6521/6540	49 C	C.H.F.T. 200 B	FF LIZENZ				VI: (20)	6
7										7
8										8

MONAT	1914 Gesamtbestellung im Monat	1914 Abnahme	1915 Gesamtbestellung im Monat	1915 Abnahme	1916 Gesamtbestellung im Monat	1916 Abnahme	1917 Gesamtbestellung im Monat	1917 Abnahme	1918 Gesamtbestellung im Monat	1918 Abnahme
I	–	–	–	–	–	–	–	–	–	3
II	–	–	–	–	–	1	–	–	–	2
III	–	–	–	–	–	–	10	–	–	–
IV	–	–	–	–	–	–	–	–	–	–
V	–	–	–	–	–	–	–	–	–	–
VI	–	–	–	–	4	–	–	–	20	1
VII	–	–	–	–	–	–	–	–		
VIII	–	–	1	–	–	–	–	–		
IX	–	–	–	–	–	–	–	–		
X	–	–	–	–	–	–	–	–		
XI	–	–	–	–	–	–	–	1		
XII	–	–	–	–	–	–	–	5		
Bestellung im Jahr	–		1		4		10			
Abnahme im Jahr		–		–		1		6		

L. V. G.

LFD. Nº	TYP.	SERIE	FIRM. ZEICHEN	BEMERKUNG	1914	1915	1916	1917	1918	LFD. Nº
1		443/445		C. 160 M			V: (3); VIII: 1; X: 1; XI: 1			1
2		791/800	SABL.	B. 160 M			V: (10); X: 4; XI: 3; XII: 3			2
3	1214	1214/1223	SABL.	B. 150 B				I: (10); IX: 1; XI: 5; XII: 4		3
4										4
5										5
6										6

MONAT	1914 Gesamtbestellung im Monat	1914 Abnahme	1915 Gesamtbestellung im Monat	1915 Abnahme	1916 Gesamtbestellung im Monat	1916 Abnahme	1917 Gesamtbestellung im Monat	1917 Abnahme	1918 Gesamtbestellung im Monat	1918 Abnahme
I	–	–	–	–	–	–	10	–		
II	–	–	–	–	–	–	–	–		
III	–	–	–	–	–	–	–	–		
IV	–	–	–	–	–	–	–	–		
V	–	–	–	–	13	–	–	–		
VI	–	–	–	–	–	–	–	–		
VII	–	–	–	–	–	–	–	–		
VIII	–	–	–	–	–	1	–	–		
IX	–	–	–	–	–	–	–	1		
X	–	–	–	–	–	5	–	–		
XI	–	–	–	–	–	4	–	5		
XII	–	–	–	–	–	3	–	4		
Bestellung im Jahr	—		—		13		10			
Abnahme im Jahr		—		—		14		10		

L. T. G.

LFD. Nº	TYP.	SERIE	FIRM. ZEICHEN	BEMERKUNG	1914	1915	1916	1917	1918	LFD. Nº
1	1518	1299/1301	5 D 1	C2 MG. 150 B				II: (3); V: 1; VII: 1 — 1299 ZUR BRUCHPROBE. GESTR. AM 30.VII 17.		1
2	1518	1518/1520	5 D 1	C2 MG 150 B				V: (3) 1300 AM 7.IX 17 AN FA. ZUR	III: 1; VI: 2	2
3										3
4										4
5										5
6										6
7										7
8										8
9										9
10										10

MONAT	1914 Gesamtbestellung im Monat	1914 Abnahme	1915 Gesamtbestellung im Monat	1915 Abnahme	1916 Gesamtbestellung im Monat	1916 Abnahme	1917 Gesamtbestellung im Monat	1917 Abnahme	1918 Gesamtbestellung im Monat	1918 Abnahme
I	–	–	–	–	–	–	–	–	–	–
II	–	–	–	–	–	–	3	–	–	–
III	–	–	–	–	–	–	–	–	–	1
IV	–	–	–	–	–	–	–	–	–	–
V	–	–	–	–	–	–	3	1	–	–
VI	–	–	–	–	–	–	–	–	–	2
VII	–	–	–	–	–	–	–	1		
VIII	–	–	–	–	–	–	–	–		
IX	–	–	–	–	–	–	–	–		
X	–	–	–	–	–	–	–	–		
XI	–	–	–	–	–	–	–	–		
XII	–	–	–	–	–	–	–	–		
Bestellung im Jahr	–						6		–	
Abnahme im Jahr		–						2		3

BIBLIOTEKA
KRAKÓW
Politechniczna

Statistisches Blatt Nr. 8.

ALBATROS.

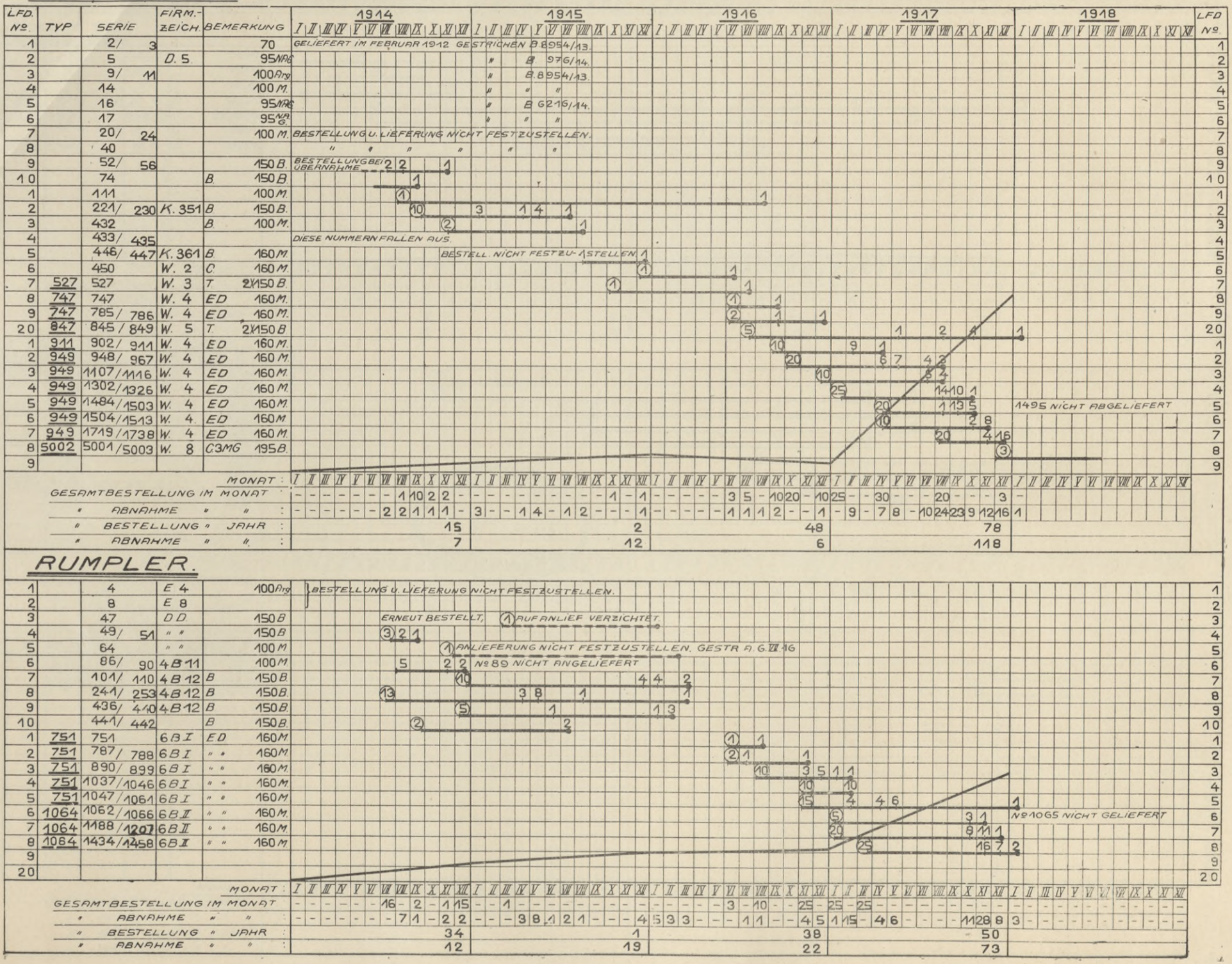

BIBLIOTEKA
KRAKÓW
Politechniczna

Statistisches Blatt Nr. 9.

LFD. Nº.	TYP	SERIE	FIRM-ZEICH.	BEMERKUNG	1914	1915	1916	1917	1918	LFD. Nº.
OERTZ.										
1		46	F.B.3	160M	1					1
2		63	W.4	160M	(1) 1					2
3		75	"	115Mb	1					3
4	280	276/ 280	W.5	C. 240Mb	(5)		1	1 1 1	1	4
5	281	281	SCHONER	2X240Mb	(1)			1		5
6		474/ 475	W.7	C. 150Mb		(2)	1 1			6
7	1157	1157	W.8	C. 240Mb		GESCHENK DER FA. KRUPP.		1		7
8										8
9										9
10										10
1										1
2										2
3										3
4										4
MONAT					I II III IV V VI VII VIII IX X XI XII	I II III IV V VI VII VIII IX X XI XII	I II III IV V VI VII VIII IX X XI XII	I II III IV V VI VII VIII IX X XI XII	I II III IV V VI VII VIII IX X XI XII	
GESAMTBESTELLUNG IM MONAT					- - - - - - - 6 - - - -	- - - 2 - - - - - - - -	- - - - - - - - - - - -	- - - - - - - - - - - -	- - - - - -	
" ABNAHME " "					- - - - - - 1 - - - 1 -	1 - - - - - - - - - - -	- - - - 2 1 - - 1 - - -	- - 1 1 - - - 1 - - - -	- 1 - - -	
" BESTELLUNG " JAHR					6	2	—	—		
" ABNAHME " "					2	1	4	3		
KAISERL. WERFTEN.										
1	401	401/ 403	W'haven	B. 100M	(3)	1 1 1				1
2		404/ 405	Danzig	100M	(2)			1 1		2
3	462	461/ 462	W'haven	B. 150B.		(2)	1	1		3
4		463/ 466	Kiel	B. 150B.		(2)		1		4
5	470	467/ 470	Danzig	B. 150B.		(4)	2	1 1		5
6		945	W'haven	C. 150B.			(1)			6
7	947	947	"	C.HFT. 220M			(1)	AM 17.12. AN WERFT ZURÜCK.		7
8	1106	1105/1106	Danzig	B. 150B.			(2)	1105 " 7.12. " " "		8
9		1650	"	C.HFT. 220M				(1)		9
10										10
1										1
2										2
MONAT					I II III IV V VI VII VIII IX X XI XII	I II III IV V VI VII VIII IX X XI XII	I II III IV V VI VII VIII IX X XI XII	I II III IV V VI VII VIII IX X XI XII	I II III IV V VI VII VIII IX X XI XII	
GESAMTBESTELLUNG IM MONAT					- - - - - - - - - - 5	- - - - - - - - 8 - -	- - - - - - - - 1 1 - - 2	- - - - - 1 - - - - - -	- - - - - -	
" ABNAHME " "					- - - - - - - - - - - -	- - - 1 1 - 1 - - - - -	- - - - - - - - - 3 - -	- - 1 2 - - 2 - - - 1 -	- - - - - -	
" BESTELLUNG " JAHR					5	—	4	1		
" ABNAHME " "					—	3	3	6		
FOKKER-JUNKERS.										
1		7501/7503		C3MG 195B.				(3)		1
2		7801/7803		T. 2X260M.				(3)		2
3										3
4										4
5										5
6										6
7										7
8										8
9										9
10										10
1										1
2										2
3										3
4										4
MONAT					I II III IV V VI VII VIII IX X XI XII	I II III IV V VI VII VIII IX X XI XII	I II III IV V VI VII VIII IX X XI XII	I II III IV V VI VII VIII IX X XI XII	I II III IV V VI VII VIII IX X XI XII	
GESAMTBESTELLUNG IM MONAT								3 3		
" ABNAHME " "										
" BESTELLUNG " JAHR								6		
" ABNAHME " "										

KRAKÓW
Politechniczna

Statistisches Blatt Nr. 10.

R-FLUGZEUGE.

A. E. G.

LFD Nº	TYP	SERIE	FIRM-ZEICH	BEMERKUNG	1917	1918	1919	1920	1921
1		~~2139~~	~~DD.Boot~~	~~4½x260Mb~~	(4) FLUGZEUG HAT Nº 9301 ERHALTEN				
2		9301		4x260Mb	(1)				
3		9302/9303		4x260Mb		(2)			
4									
5									
6									

MONAT:	1917 I	II	III	IV	V	VI	VII	VIII	IX	X	XI	XII	1918 I	II	III	IV	V	VI	VII	VIII	IX	X	XI	XII	1919 I	II	III	IV	V	VI	VII	VIII	IX	X	XI	XII	1920 I	II	III	IV	V	VI	VII	VIII	IX	X	XI	XII	1921 I	II	III	IV	V	VI	VII	VIII	IX	X	XI	XII
GESAMTBESTELLUNG IM MONAT										1			2																																																
" ABLIEFERUNG " "																																																													
" BESTELLUNG " JAHR:											1																																																	
" ABLIEFERUNG " "											—																																																		

ZEPPELIN LINDAU.

1	1431	1431	Z.W.R.3	4x260Mb		(1)																																																									
2		1433		4x240Mb		(1)	ZERSTÖRT.																																																								
3		8801/8802		4x240Mb										(2)																																																	
4		8803/8804		4x600Mb															(2)																																											
5																																																														
6																																																														
7																																																														
8																																																														

MONAT:	1917 I	II	III	IV	V	VI	VII	VIII	IX	X	XI	XII	1918 I	II	III	IV	V	VI	VII	VIII	IX	X	XI	XII	1919 I	II	III	IV	V	VI	VII	VIII	IX	X	XI	XII	1920 I	II	III	IV	V	VI	VII	VIII	IX	X	XI	XII	1921 I	II	III	IV	V	VI	VII	VIII	IX	X	XI	XII
GESAMTBESTELLUNG IM MONAT:				2									2					2																																													
" ABLIEFERUNG " "																																																													
" BESTELLUNG " JAHR:											2																																																	
" ABLIEFERUNG " "											—																																																		

FLUGZEUGW. STAAKEN.

1	1432	1432	L.	4x260M	(1)																																																											
2	8301	8301/8302		4x260M									(2)																																																			
3		8303/8306		4x260M										(4)																																																	
4		8307		4x500B											(1)																																																
5																																																														

AM 3 VI. IN Wn ABGESTÜRZT

MONAT:	1917 I	II	III	IV	V	VI	VII	VIII	IX	X	XI	XII	1918 I	II	III	IV	V	VI	VII	VIII	IX	X	XI	XII	1919 I	II	III	IV	V	VI	VII	VIII	IX	X	XI	XII	1920 I	II	III	IV	V	VI	VII	VIII	IX	X	XI	XII	1921 I	II	III	IV	V	VI	VII	VIII	IX	X	XI	XII
GESAMTBESTELLUNG IM MONAT:		1									2		4	1																																																	
" ABLIEFERUNG " "																																																													
" BESTELLUNG " JAHR:											3																																																		
" ABLIEFERUNG " "											—																																																		

1																																																																			
2																																																																			
3																																																																			
4																																																																			
5																																																																			
6																																																																			
7																																																																			
8																																																																			
9																																																																			
10																																																																			

MONAT:	1917 I	II	III	IV	V	VI	VII	VIII	IX	X	XI	XII	1918 I	II	III	IV	V	VI	VII	VIII	IX	X	XI	XII	1919 I	II	III	IV	V	VI	VII	VIII	IX	X	XI	XII	1920 I	II	III	IV	V	VI	VII	VIII	IX	X	XI	XII	1921 I	II	III	IV	V	VI	VII	VIII	IX	X	XI	XII
GESAMTBESTELLUNG IM MONAT:																																																														
" ABLIEFERUNG " "																																																													
" BESTELLUNG " JAHR:																																																													
" ABLIEFERUNG " "																																																													

BIBLIOTEKA
KRAKÓW
Politechniczna

20

Ф. 61

POLITECHNIKA KRAKOWSKA
BIBLIOTEKA GŁÓWNA
L. inw. 39871
Kdn. Zam. 480/55 20.000

Biblioteka Politechniki Krakowskiej
100000298535